SAMSUNG

GT-E2252

Мобильный телефон

Руководство пользователя

- Некоторая информация, приведенная в настоящем руководстве, может не соответствовать вашему телефону, поскольку зависит от установленного программного обеспечения и/или вашего оператора сотовой связи.
- Услуги третьих лиц могут быть прекращены или приостановлены в любое время, и компания Samsung не дает никаких разъяснений или гарантий, что любое содержимое или услуга будут доступны в любой период времени.
- Данный продукт включает ПО с открытым исходным кодом или ПО, распространяемое бесплатно. Точные сведения об используемых лицензиях и другая правовая информация содержится на веб-сайте opensource.samsung.com.

www.samsung.com

Printed in Korea
GH68-36710D
Russian. 04/2012. Rev. 1.0

Меры предосторожности

Следующая информация позволит избежать травм, а также повреждений вашего устройства.

SAR
www.sar-tick.com

Данное изделие удовлетворяет государственным ограничениям значения SAR — 2,0 Вт/кг. Точные максимальные значения SAR доступны в разделе «Информация о сертификации удельного коэффициента поглощения (SAR)» данного руководства пользователя.

Внимание: предотвращение поражения электрическим током, возгорания или взрыва

Не используйте поврежденные сетевые шнуры или штепсельные вилки, а также непрочно закрепленные на стене розетки

Запрещается трогать вилку влажными руками, а также отключать устройство, вытягивая вилку за шнур

Избегайте перегибания и повреждения сетевого шнура

Запрещается использовать устройство во время зарядки и трогать его влажными руками

Защищайте зарядное устройство и аккумулятор от короткого замыкания

Не роняйте устройство или аккумулятор и избегайте силового воздействия на него

Запрещается заряжать устройство с помощью зарядных устройств, не одобренных производителем

Не используйте устройство во время гроз
Ваше устройство может работать неисправно, и риск поражения электрическим током увеличивается.

Запрещается использовать поврежденные или протекающие литий-ионные аккумуляторы
Сведения о безопасной утилизации литий-ионных аккумуляторов можно получить в ближайшем специализированном сервисном центре.

Осторожно обращайтесь с аккумуляторами и зарядными устройствами, соблюдайте правила их утилизации
- Используйте только рекомендованные компанией Samsung аккумуляторы и зарядные устройства. Несовместимые аккумуляторы и зарядные устройства могут привести к серьезным травмам и повреждению вашего устройства.
- Ни в коем случае не сжигайте аккумуляторы или устройство в целях утилизации. Соблюдайте все местные правила утилизации использованных аккумуляторов и устройств.
- Не помещайте аккумуляторы или устройство на поверхность или внутрь нагревательных приборов, таких как микроволновые печи, кухонные плиты или радиаторы. При сильном нагревании аккумулятор может взорваться.
- Никогда не разбивайте и не прокалывайте аккумуляторы. Не подвергайте аккумулятор высокому внешнему давлению, которое может привести к внутреннему короткому замыканию или перегреву.

Берегите устройство, аккумуляторы и зарядные устройства от повреждений
- Берегите устройство и аккумулятор от воздействия экстремальных температур.
- Слишком высокие или слишком низкие температуры могут привести к повреждениям устройства, а также оказать негативное влияние на емкость и срок службы аккумулятора.
- Не допускайте соприкосновения аккумуляторов с металлическими предметами, так как это может создать контакт между полюсами аккумулятора и привести к его временному или необратимому повреждению.
- Не используйте поврежденные зарядные устройства или аккумуляторы.

Осторожно! Соблюдайте все предостережения об опасности и правила при использовании устройства в тех местах, где это запрещено

Выключайте устройство, если запрещается его использование
Ознакомьтесь со всеми предписаниями, ограничивающими использование устройства в определенных местах.

Запрещается использовать устройство рядом с электронными приборами
Большинство электронных приборов излучают радиочастотные сигналы. Устройство может создать помехи в их работе.

Запрещается использовать устройство рядом с кардиостимулятором
- Держите включенный устройство на расстоянии не менее 15 см от кардиостимулятора.
- Данную дистанцию следует соблюдать неукоснительно.
- Чтобы снизить воздействие устройства на кардиостимулятор, прикладывайте устройство к правому уху, если кардиостимулятор установлен на левой стороне грудной клетки, и наоборот.

Во избежание помех в работе медицинских приборов запрещается использовать устройство в больницах
Если вы используете какие-либо медицинские приборы, обратитесь к их производителю, чтобы убедиться, что эти приборы не излучают радиочастотных сигналов.

Если вы используете слуховой аппарат, обратитесь к его производителю за сведениями о взаимодействии с устройством
Включенное устройство может создавать помехи в работе некоторых слуховых аппаратов. Чтобы не вызвать повреждений вашего слухового аппарата, обратитесь к его производителю.

Выключайте устройство в потенциально взрывоопасной среде
- В потенциально взрывоопасной среде следует выключить устройство, не извлекая аккумулятора.
- В потенциально взрывоопасной среде строго соблюдайте все указания, инструкции и предупреждающие знаки.
- Не используйте устройство на автозаправочных станциях (станциях техобслуживания), а также вблизи емкостей с топливом или химическими веществами.
- Не храните и не перевозите горючие жидкости, газы или взрывчатые вещества вместе с устройством, его компонентами или принадлежностями.

Выключайте устройство на борту самолета
Использование устройства на борту самолета строго запрещено. Устройство может создать помехи в работе электронного навигационного оборудования самолета.

Из-за излучаемых радиосигналов устройство может создать помехи в работе электронного оборудования моторных средств передвижения
Радиосигналы, излучаемые устройством, могут создать помехи в работе электронного оборудования автомобиля. За дополнительной информацией обращайтесь к производителю автомобиля.

Соблюдайте все предостережения и правила использования мобильных устройств во время управления автомобилем

Соблюдение техники безопасности имеет первостепенное значение при управлении автомобилем. Никогда не говорите по устройству во время управления автомобилем, если это запрещено законом. В целях вашей безопасности и безопасности окружающих будьте осмотрительны и следуйте данным рекомендациям.
- Пользуйтесь устройством громкой связи.
- Пользуйтесь такими функциями устройства, как быстрый набор и повторный набор номера. Они ускоряят выполнение вызова или прием звонка.
- Расположите устройство в легкодоступном месте. Предусмотрите, чтобы устройством можно было пользоваться, не отрывая глаз от дороги. Входящий вызов, который поступил в неудобное время, может принять автоответчик.
- Сообщите своему собеседнику, что вы за рулем. В случае интенсивного движения или плохих погодных условий отложите разговор. Дождь, мокрый снег, снег, гололед и интенсивное движение могут привести к несчастному случаю.
- Не делайте записей и не просматривайте список телефонных номеров во время движения. Просмотр списка дел или записей в телефонной книге отвлекают внимание водителя от его основной обязанности — безопасного управления автомобилем.
- Набирайте номер на ощупь, не отвлекаясь от управления автомобилем. Рекомендуется набирать номер во время остановки или перед началом движения. Старайтесь делать вызовы, когда автомобиль не движется. При необходимости исходящего вызова во время движения наберите только несколько цифр, посмотрите на дорогу и в зеркала и лишь после этого продолжайте набор номера.
- Не ведите важных или эмоциональных разговоров, которые могут отвлечь от обстановки на дороге. Сообщите своим собеседникам, что вы за рулем, и отложите разговор, который может отвлечь внимание от ситуации на дороге.
- Пользуйтесь устройством для вызова службы экстренной помощи. В случае пожара, дорожно-транспортного происшествия или ситуации, угрожающей здоровью, наберите номер местной службы экстренной помощи.
- В случае угрозы для жизни других людей воспользуйтесь устройством для вызова службы экстренной помощи. Если вы стали свидетелем дорожно-транспортного происшествия, преступления или других происшествий, угрожающих жизни людей, позвоните в службу экстренной помощи.
- При необходимости звоните в дорожно-транспортную службу или в специализированную службу технической помощи. Если вы увидели сломанный автомобиль, не представляющий серьезной опасности, поврежденный дорожный знак, незначительное транспортное происшествие, в котором никто из людей не пострадал, или украденный автомобиль, позвоните в дорожно-транспортную службу или в специализированную службу технической помощи.

Правильный уход за устройством и его использование

Избегайте попадания влаги на устройство
- Влажность и жидкость любого типа могут повредить части или электросхемы устройства.
- Не включайте намокшее устройство. Если устройство уже включено, выключите его и сразу извлеките аккумулятор (если не удается выключить устройство или извлечь аккумулятор, не прилагайте чрезмерных усилий). Протрите устройство полотенцем и отнесите в сервисный центр.
- В случае попадания воды внутрь устройства индикатор влаги меняет цвет. Попадание влаги влечет за собой прекращение действия гарантии производителя.

Не используйте и не храните устройство в запыленных или загрязненных местах
Пыль может привести к сбоям в работе устройства.

Не кладите устройство на наклонные поверхности
При падении устройство может повредиться.

Не храните устройство при повышенной или пониженной температуре. Используйте устройство при температуре от –20 °C до 50 °C
- Оставленное в салоне автомобиля устройство может взорваться, поскольку температура в салоне может достигать 80 °C.
- Нельзя подвергать устройство продолжительному воздействию прямых солнечных лучей (например, класть его на приборную панель автомобиля).
- Храните аккумулятор при температуре от 0 °C до 40 °C.

Избегайте соприкосновения устройства с металлическими предметами, такими как цепочки, монеты или ключи
- В противном случае это может привести к деформации или сбоям в работе устройства.
- Соприкосновение контактов аккумулятора с металлическими предметами может привести к возгоранию.

Не храните устройство рядом с источниками магнитного поля
- Воздействие магнитных полей может привести к сбоям в работе устройства или разрядке аккумулятора.
- Также воздействие магнитных полей может привести к повреждению карт с магнитной полосой, например кредитных и телефонных карт, банковских книжек и посадочных талонов.
- Не используйте кейсы и аксессуары с магнитными замками и берегите устройство от длительного воздействия магнитных полей.

Не храните устройство рядом с обогревателями, микроволновыми печами, нагревающимся кухонным оборудованием или в контейнерах с высоким давлением
- Аккумулятор может дать течь.
- Устройство может перегреться и вызвать возгорание.

Не роняйте устройство и избегайте силового воздействия на него
- Дисплей устройства может быть поврежден.
- При изгибании или деформации корпус устройства может быть поврежден, а электросхемы могут работать со сбоями.

В случае перегрева устройства сделайте перерыв в его использовании
При длительном соприкосновении с перегретым устройством на коже может появиться покраснение или пигментация.

Если устройство оснащено вспышкой или фонариком, не используйте их слишком близко к глазам людей и животных
Это может привести к временной потере зрения или повреждениям глаз.

Берегите зрение при работе с устройством
- Не держите устройство слишком близко к глазам. При использовании его в помещении всегда оставляйте включенным хотя бы один источник света.
- Продолжительный просмотр видеозаписей и использование Flash-игр может вызвать нарушения зрения, а при наличии заболеваний — обострение их симптомов. Если вы испытываете малейшие признаки дискомфорта, немедленно прекратите использование устройства.

Помните о риске получения травм при использовании устройства
При постоянном выполнении однообразных действий, таких как нажатие клавиш, начертание пальцем символов на сенсорном экране и управление играми, вы можете испытывать неприятные ощущения в пальцах, шее, плечах или других частях тела. При продолжительном использовании устройства рекомендуется держать его в расслабленной руке, нажимать на клавиши без усилий и периодически делать перерывы. Если дискомфорт не проходит долгое время, прекратите использование устройства и обратитесь к врачу.

Обеспечение максимального срока службы аккумулятора и зарядного устройства
- Не заряжайте аккумулятор дольше недели, поскольку перезарядка может сократить срок его службы.
- Со временем неиспользуемые аккумуляторы разряжаются, поэтому перед использованием их необходимо подзарядить.
- Если зарядное устройство не используется, отключайте его от сети.
- Аккумуляторы следует использовать только по их прямому назначению.

Используйте только одобренные производителем аккумуляторы, зарядные устройства, аксессуары и компоненты
- Использование универсальных аккумуляторов и зарядных устройств может сократить срок службы устройства и привести к сбоям в его работе.
- Компания Samsung не несет ответственности за безопасность пользователей, которые используют аксессуары и компоненты, не одобренные компанией Samsung.

Не кусайте и не лижите устройство или аккумулятор
- Это может привести к повреждению или взрыву устройства.
- Если устройством пользуются дети, убедитесь, что они используют его правильно.

Не вставляйте устройство или прилагаемые аксессуары в глаза, уши или рот
Это может привести к удушению или серьезным травмам.

Во время разговора по устройству соблюдайте следующие инструкции
- Держите устройство вертикально, как трубку стационарного телефона.
- Говорите прямо в микрофон устройства.
- Не прикасайтесь к внутренней антенне устройства. Это может привести к снижению качества связи или повышению уровня излучения радиочастотной (РЧ) энергии.

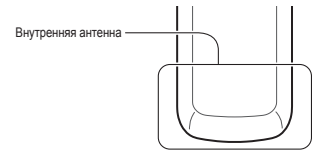

Берегите слух при использовании гарнитуры

- Длительное воздействие звука при очень высокой громкости может привести к нарушениям слуха.
- Во время вождения звук высокой громкости может отвлечь ваше внимание и привести к аварии.
- Каждый раз перед подключением наушников уменьшайте уровень громкости. Устанавливайте минимальный уровень громкости, при котором вы можете поддерживать разговор или слушать музыку.
- В условиях низкой влажности воздуха в гарнитуре может накапливаться статическое электричество. При низкой влажности воздуха не используйте гарнитуру или каждый раз перед ее подключением к устройству прикасайтесь к металлическому предмету, чтобы разрядить накопившееся статическое электричество.

Соблюдайте осторожность, разговаривая по устройству при ходьбе или в движении
Во избежание травм всегда оценивайте окружающую обстановку.

Не носите устройство в заднем кармане брюк или на поясе
Падение на устройство может привести к травме или повреждению устройства.

Не пытайтесь самостоятельно разбирать, ремонтировать и модифицировать устройство
- Любые изменения в его конструкции влекут за собой прекращение действия гарантии производителя. При нарушении нормальной работы устройства обратитесь в сервисный центр Samsung.
- Не разбирайте аккумулятор и не протыкайте его острыми предметами, это может привести к взрыву или возгоранию.

Не перекрашивайте устройство и не приклеивайте к нему наклейки
Краска и наклейки могут препятствовать нормальной работе подвижных частей устройства. Если у вас возникла аллергическая реакция на краску или металл, например кожный зуд, экзема или припухлость, следует немедленно прекратить использование устройства и обратиться к врачу.

При очистке устройства соблюдайте следующие инструкции
- Протирайте устройство и зарядное устройство полотенцем или прорезиненной губкой.
- Протирайте контакты аккумулятора ватным тампоном или полотенцем.
- Не используйте химикаты или моющие средства.

Не используйте устройство, если его дисплей поврежден или разбит
Разбитое стекло или акриловая краска могут стать причиной травм рук и лица. Отнесите устройство в сервисный центр Samsung для ремонта.

Используйте устройство только по прямому назначению

Соблюдайте нормы этикета при использовании устройства в общественных местах

Не позволяйте детям пользоваться устройством
Устройство — не игрушка. Дети могут поранить себя или окружающих, повредить само устройство или нечаянно выполнить нежелательные вызовы.

Аккуратно устанавливайте мобильные устройства и оборудование
- Убедитесь, что мобильные устройства или оборудование, установленные в автомобиле, надежно закреплены.
- Не помещайте устройство и его аксессуары в зоне раскрытия подушки безопасности или рядом с ней. Неправильная установка оборудования для беспроводной связи может привести к серьезным травмам в случае срабатывания подушки безопасности.

Доверяйте ремонт устройства только квалифицированным специалистам
Неквалифицированный ремонт может привести к поломке аппарата и прекращению действия гарантии.

Аккуратно обращайтесь с SIM-картами и картами памяти
- Не извлекайте карту при передаче и получении данных, это может привести к потере данных и/или повреждению карты или устройства.
- Предохраняйте карту от сильных ударов, статического электричества и электрических помех от других устройств.
- Не прикасайтесь к золотистым контактам карт памяти пальцами и металлическими предметами. Загрязненную карту протирайте мягкой тканью.

Доступ к службам экстренной помощи
В некоторых зонах и обстоятельствах невозможно совершить экстренные вызовы. В случае отъезда в отдаленные или необслуживаемые районы предусмотрите другой способ связи со службами экстренной помощи.

Безопасность личной информации и важных данных
- При использовании устройства не забывайте регулярно создавать резервные копии своих данных. Компания Samsung не несет ответственности за утерю данных.
- Перед утилизацией устройства создайте резервную копию данных и выполните сброс параметров, чтобы ваша личная информация не попала к посторонним лицам.
- При загрузке приложений внимательно читайте информацию по правам доступа. Особенно обращайте внимание на приложения, которые имеют доступ ко многим функциям устройства или к Вашим личным сведениям.
- Регулярно проверяйте учетные записи на тему несанкционированного или подозрительного использования. При обнаружении каких-либо признаков подозрительной активности обратитесь к оператору мобильной связи для удаления или изменения сведений о Вашей учетной записи.
- В случае утери или кражи вашего устройства измените пароли ваших учетных записей для защиты личных данных.
- Избегайте использования приложений из неизвестных источников и всегда блокируйте устройство с помощью рисунка, пароля или PIN-кода.

Запрет на распространение материала, защищенного авторскими правами
Распространение записей, которые содержат материал, защищенный авторскими правами, без разрешения соответствующих владельцев запрещено. Это является нарушением закона об авторских правах. Производитель не несет ответственности за любое незаконное использование материала, защищенного авторскими правами.

Информация о сертификации удельного коэффициента поглощения (SAR)

ДАННОЕ УСТРОЙСТВО ИЗГОТОВЛЕНО С УЧЕТОМ ПРЕДЕЛЬНО ДОПУСТИМЫХ УРОВНЕЙ РАДИОВОЛНОВОГО ИЗЛУЧЕНИЯ, РЕКОМЕНДОВАННЫХ МЕЖДУНАРОДНЫМИ НОРМАМИ

Мобильное устройство является приемником и передатчиком радиосигналов. Оно изготовлено с учетом предельно допустимых уровней радиоволнового излучения (радиочастотных электромагнитных полей), рекомендованных международными нормами. Нормы основаны на стандартах безопасности, разработанных независимой научной организацией ICNIRP. Они ограничивают уровень излучения со значительным запасом, гарантирующим безопасность для всех людей, независимо от возраста и состояния здоровья.

Для определения уровня излучения используется единица измерения, называемая удельным коэффициентом поглощения (SAR). Установленное предельное значение коэффициента SAR составляет 2,0 Вт/кг.

Измерения коэффициента SAR выполняются в стандартном рабочем положении устройства в режиме максимальной мощности передатчика, указанной в технических характеристиках, во всех диапазонах рабочих частот. Предельные значения SAR по нормам ICNIRP для данной модели устройства составляют:

Максимальное значение SAR для данной модели устройства и условий, в которых эти значения были записаны	
Значение SAR для головы	0,932 W/kg

При обычном использовании устройства значение SAR гораздо меньше. Это связано с тем, что в целях повышения эффективности системы и снижения помех в сети рабочая мощность мобильного устройства автоматически снижается, когда вы не общаетесь по телефону. Чем меньше выход мощности мобильного устройства, тем ниже значение SAR.

По заявлению ВОЗ и Управления по санитарному надзору за качеством пищевых продуктов и медикаментов США, потребители могут снизить влияние радиочастотного излучения, используя гарнитуру, чтобы держать беспроводное устройство подальше от головы и тела во время использования, либо снизив время использования устройства.

Для получения дополнительных сведений перейдите по адресу www.samsung.com/sar и выполните поиск своего устройства по номеру модели.

Правильная утилизация изделия

(использованное электрическое и электронное оборудование)

(Данные правила действуют в странах Европейского Союза и других европейских странах с раздельной системой сбора мусора)

Наличие данного значка показывает, что изделие и его электронные аксессуары (например зарядное устройство, гарнитура, кабель USB) по окончании их срока службы нельзя утилизировать вместе с бытовыми отходами. Во избежание нанесения вреда окружающей среде и здоровью людей при неконтролируемой утилизации, а также для обеспечения возможности их переработки для повторного использования утилизируйте изделие и его электронные аксессуары отдельно от прочих отходов. Сведения о месте и способе утилизации изделия в соответствии с нормами природоохраны можно получить у продавца или в соответствующей государственной организации.

Бизнес-пользователи должны обратиться к поставщику и ознакомиться с условиями договора покупки. Запрещается утилизировать изделие и его электронные аксессуары вместе с другими производственными отходами.

Правильная утилизация аккумуляторов для этого продукта

для стран ЕС и других европейских стран, использующих отдельные системы возврата аккумуляторов)

Такая маркировка на аккумуляторе, руководстве или упаковке указывает на то, что аккумуляторы, используемые в данном продукте, не должны выбрасываться вместе с другими бытовыми отходами по окончании срока службы. Химические символы Hg, Cd или Pb означают то, что аккумулятор содержит ртуть, кадмий или свинец в количествах, превышающих контрольный уровень в Директиве ЕС 2006/66. Если аккумуляторы утилизированы неправильно, эти вещества могут нанести вред здоровью людей или окружающей среде.

Для защиты природных ресурсов и с целью повторного использования ценных материалов отделяйте аккумуляторы от остального мусора и сдавайте их на переработку через местную систему бесплатного обмена аккумуляторов.

CE0168

ИНФОРМАЦИЯ О СЕРТИФИКАЦИИ ПРОДУКЦИИ

Абонентская радиостанция носимая (мобильный телефон) **Samsung GT-E2252**
предназначена для работы в сетях подвижной радиотелефонной связи стандартов **GSM 900/1800**

ДЕКЛАРАЦИЯ О СООТВЕТСТВИИ
Абонентская радиостанция носимая **GT-E2252**
производства фирмы **Samsung Electronics Co., Ltd.** соответствует
"Правилам применения абонентских станций (абонентских радиостанций) сетей подвижной радиотелефонной связи стандарта GSM 900/1800" и "Правилам применения оборудования радиодоступа. Часть I. Правила применения оборудования радиодоступа для беспроводной передачи данных в диапазоне от 30 МГц до 66 ГГц"

Дата принятия декларации:	
Декларация действительна до:	
Федеральное агентство связи РФ	
Регистрационный номер:	

СЕРТИФИКАТ СООТВЕТСТВИЯ
Абонентская радиостанция носимая стандарта **GSM 900/1800**
GT-E2252 производства фирмы Samsung Electronics Co., Ltd.
сертифицирована органом по сертификации **"АЛЬТТЕСТ"**

Сертификат соответствия РСТ: (Добровольная сертификация)	РОСС KR.AB57.H00703
Сертификат соответствия выдан:	2010-07-26
Сертификат соответствия действительен до:	2013-07-26
Абонентские радиостанции носимые типа **GT-E2252** соответствуют требованиям нормативных документов:	ГОСТ Р 51318.22-99 ГОСТ Р 51318.24-99

ДОБРОВОЛЬНАЯ СЕРТИФИКАЦИЯ

Система сертификации ГОСТ Р
ГОССТАНДАРТ РОССИИ

Импортер: **ООО «Самсунг Электроникс Рус Компани» 125009 Россия, Москва, ул. Воздвиженка, д.10**

Изготовитель:	
Samsung Electronics Co.Ltd.	**Самсунг Электроникс Ко. Лтд.**

Адрес изготовителя:	
416, Maetan-3dong, Yeongtong-gu Suwon, Gyeonggi-do, 443-742, Korea	**416, Маэтан 3-Донг, Ёнгтонг-Гу, Сувон, Гьянгги-До, Республика Корея**
Samsung Main Building 250, 2-Ka, Taepyung-Ro Chung-Ku, 100-742, Seoul, Korea	**Самсунг Майн Билдинг, 250, 2-Ка, Тэпенг-Ро, Чунг-Ку, 100-742, Сеул, Республика Корея**

Адреса заводов:
"Самсунг Электроникс Ко., Лтд", 94-1, Имсо-Донг, Гуми-Сити, Кунг-Бак, Корея, 730-350
"Тянжин Самсунг Телеком Технолоджи Ко., Лтд", Вейву Роад, Микроэлектроникс Индастриал Парк ТЕДА, Сиквин Дистрикт Тянжин 300385, Китай
"Самсунг Электроникс Хуижоу Ко., Лтд.", Ченжиант таун, Хуижоу, провинция Гуангдонг, Китай
"Самсунг Электроникс Вьетнам Ко., Лтд.", Промышленный парк Йенпхонг Ай, Йенпхонг Комьюн, округ Йенпхонг, провинция Бэкниих, Вьетнам

Внешний вид телефона

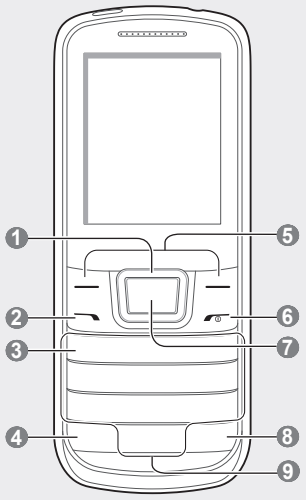

1 **4-х позиционная клавиша навигации**
В режиме ожидания — доступ к пользовательским пунктам меню; в режиме меню — переход между пунктами меню
Предустановленные меню могут различаться в зависимости от оператора мобильной связи

2 **Клавиша вызова**
Вызов и ответ на вызов; в режиме ожидания — просмотр последних исходящих, пропущенных и входящих вызовов;

3 **Клавиша голосовой почты**
В режиме ожидания — доступ к голосовой почте (нажмите и удерживайте)

4 **Клавиша блокировки**
В режиме ожидания — блокировка клавиатуры и снятие блокировки (нажмите и удерживайте)

5 **Программные клавиши**
Выполнение действий, указанных в нижней строке дисплея

6 **Клавиша питания и завершения вызова**
Включение и выключение телефона (нажмите и удерживайте); завершение вызова; в режиме меню — отмена ввода и возврат в режим ожидания

7 **Клавиша подтверждения**
В режиме ожидания служит для перехода в режим меню; запуск веб-браузера (нажмите и удерживайте);
В режиме меню — выбор выделенного пункта меню или подтверждение ввода
В некоторых регионах, а также у отдельных операторов мобильной связи эта клавиша может иметь другое назначение

8 **Клавиша переключения сети**
В режиме ожидания нажатие и удержание этой клавиши выполняет переключение между сетями различных SIM-карт

9 **Алфавитно-цифровые клавиши**

В верхней части дисплея могут отображаться следующие значки состояния.

Значок	Описание
	Сигнал отсутствует
	Уровень сигнала сети[1]
	Поиск сети
	Установлено соединение с сетью GPRS
	Выполняется вызов
	Выполняется просмотр веб-страниц
	Устанавливается соединение с защищенной веб-страницей
	Роуминг (за пределами зоны обслуживания домашней сети)
	Включена переадресация вызовов
	SIM-карта отсутствует
	Включена функция Bluetooth
	Включен будильник
	Установлена карта памяти

Значок	Описание
	Включено FM-радио
	FM-радио отключено
	Выполняется воспроизведение музыки
	Воспроизведение музыки приостановлено
	Новое SMS-сообщение
	Новое MMS-сообщение
	Новое сообщение электронной почты
	Новое сообщение конфигурации
	Новое push-сообщение
	Новое голосовое сообщение
	Включен профиль «Обычный»
	Включен профиль «Без звука»
	Уровень заряда аккумуляторной батареи
10:00	Текущее время

1. Этот значок может изменяться в зависимости от настройки SIM-карты.

Установка SIM-карт и аккумуляторной батареи

1. Снимите крышку отсека аккумуляторной батареи и вставьте SIM-карты.

2. Вставьте батарею и установите крышку на место.

Зарядка аккумуляторной батареи

1. Подключите зарядное устройство к многофункциональному разъему.
2. После завершения зарядки отсоедините зарядное устройство.

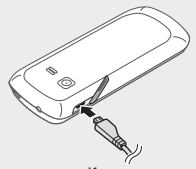

К розетке сети переменного тока

- Перед извлечением аккумулятора необходимо отсоединить зарядное устройство. В противном случае возможно повреждение телефона.
- В целях экономии электроэнергии отключайте зарядное устройство, если оно не используется. Зарядное устройство не оснащено выключателем питания, поэтому его нужно отключать, чтобы прервать процесс зарядки. При использовании зарядное устройство должно плотно прилегать к розетке.

Установка карты памяти (дополнительно)

Телефон поддерживает карты памяти microSD™ и microSDHC™ емкостью до 32 ГБ (в зависимости от производителя и типа карты).

- После форматирования на ПК карты памяти могут неправильно работать при установке в телефон. Поэтому форматируйте карты памяти только с помощью телефона.
- При частом удалении и записи данных срок службы карты памяти сокращается.

1. Снимите крышку аккумулятора.
2. Вставьте карту памяти золотистыми контактами вниз.

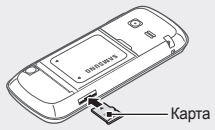

3. Осторожно нажмите на карту до щелчка.
4. Закройте крышку аккумулятора.

Обозначения, используемые в данном руководстве

	Примечание: примечания, советы или дополнительные сведения
→	**Последовательность действий**: порядок параметров или пунктов меню, которые следует выбрать для выполнения какого-либо действия: например: текст «В режиме меню выберите пункт **Сообщения** → **Создать сообщение**» означает, что нужно выбрать пункт **Сообщения**, а затем — пункт **Создать сообщение**
[ ]	**Квадратные скобки**: клавиши телефона. Например: [⏻] (означает клавишу питания и выхода из меню)
< >	**Угловые скобки**: программные клавиши, служащие для выполнения действий, названия которых отображаются на экране. Например, <**Да**> обозначает программную клавишу **Да**.

Включение и выключение телефона

Чтобы включить телефон, выполните следующие действия:

1. Нажмите и удерживайте клавишу [⏻].
2. Введите PIN-код и нажмите программную клавишу <**Да**> (при необходимости).

Если аккумулятор полностью разряжается или извлекается из устройства, дата и время сбрасываются.

Для выключения телефона выполните шаг 1.

Работа с меню

Чтобы перейти к меню телефона, выполните указанные ниже действия:

1. Для перехода из режима ожидания в режим меню нажмите <**Меню**>.

В некоторых регионах и при пользовании услугами некоторых операторов мобильной связи для перехода в режим меню может потребоваться нажать клавишу подтверждения.

2. Для перехода между пунктами меню и параметрами используйте клавишу навигации.
3. Нажмите программную клавишу <**Выбор**> или клавишу подтверждения, чтобы выбрать выделенный пункт.
4. Для перехода к меню верхнего уровня нажмите программную клавишу <**Назад**>. Нажмите клавишу [⏻], чтобы вернуться в режим ожидания.

- Если для доступа к меню необходимо ввести код PIN2, укажите код PIN2, записанный на SIM-картах. Более подробную информацию можно получить у поставщика услуг мобильной связи.
- Компания Samsung не несет ответственности за утерю пароля или конфиденциальной информации и иной ущерб, вызванный незаконным использованием ПО.

Управление SIM-картами

Телефон поддерживает режим Dual SIM, позволяющий одновременно использовать две SIM-карты. В данном разделе описывается способ активации SIM-карт и изменение их настроек.

Активация SIM-карт

1. В режиме меню выберите пункт **Настр-ки** → **Диспетчер SIM-карт**.
2. Выберите пункт **Сеть** и укажите нужную SIM-карту.
3. Нажмите программную клавишу <**Изменить**>, чтобы активировать SIM-карту.

Автоматическое переключение SIM-карт

1. В режиме меню выберите пункт **Настр-ки** → **Диспетчер SIM-карт**.
2. Выберите пункт **Автопереключение**.
3. Чтобы включить функцию автопереключения, нажмите <**Изменить**>.
4. Выберите SIM-карту и установите начальное и конечное время переключения на данную SIM-карту.
5. Нажмите программную клавишу <**Сохранить**>.
6. Повторите шаги 4-5 для другой SIM-карты.

Изменение названий и значков SIM-карт

1. В режиме меню выберите пункт **Настр-ки** → **Диспетчер SIM-карт**.
2. Выберите пункт **Настройка**.
3. Выберите SIM-карту.
4. Измените название и значок карты.
5. Нажмите программную клавишу <**Сохранить**>.

Выполнение вызова

1. В режиме ожидания введите код зоны и номер телефона.
2. Нажмите клавишу [📞],чтобы набрать номер.
3. Для завершения вызова нажмите клавишу [⏻].

Ответ на вызов

1. Чтобы принять входящий вызов, нажмите клавишу [📞].
2. Для завершения вызова нажмите клавишу [⏻].

Набор номера одного из последних вызовов

1. В режиме ожидания нажмите клавишу [📞], чтобы открыть список последних вызовов.
2. Для выбора типа вызова используйте клавиши влево и вправо.
3. Для выбора номера или имени используйте клавиши вверх и вниз.
4. Для просмотра сведений о вызове нажмите клавишу подтверждения, для набора номера — клавишу [📞].

Регулировка громкости звука

Регулировка громкости звонка

1. В режиме меню выберите пункт **Настройки** → **Профили звука**.
2. Выберите используемый профиль.

Если активен профиль «Без звука», регулировка громкости звонка не поддерживается.

3. Нажмите <**Измен.**> и выберите SIM-карту.
4. Выберите пункт **Громкость** → **Сигнал вызова**.
5. Отрегулируйте уровень громкости, нажимая клавишу навигации влево или вправо, и нажмите <**Сохранить**>.

Регулировка громкости во время разговора

Для изменения громкости динамика телефона во время вызова нажимайте клавишу навигации вверх или вниз.

В шумной обстановке при использовании громкой связи собеседника может быть плохо слышно. В этом случае рекомендуется разговаривать в обычном режиме.

Смена мелодии звонка

1. В режиме меню выберите пункт **Настройки** → **Профили звука**.
2. Выберите используемый профиль.

Во время использования профиля «Без звука» сменить мелодию вызова невозможно.

3. Нажмите <**Измен.**> и выберите SIM-карту.
4. Выберите пункт **Мелодия вызова**.
5. При необходимости выберите область памяти.
6. Выберите мелодию.

Чтобы сменить мелодию в другом профиле, выберите его из списка.

Использование настраиваемого начального экрана

Главный экран позволяет быстро переходить к часто используемым приложениям и контактам, а также просматривать предстоящие события и запланированные задачи. Главный экран можно настроить в соответствии со своими потребностями и предпочтениями.

Если включен главный экран, клавиши навигации невозможно использовать в качестве горячих клавиш.

Добавление элементов на главный экран

1. Для этого в режиме меню выберите пункт **Настройки** → **Дисплей** → **Главный экран**, а затем выберите главный экран с помощью прокрутки влево или вправо.
2. Нажмите программную клавишу <**Измен.**>.
3. Выберите элементы, которые будут отображаться на главном экране.
   Также можно добавить элементы на панель ссылок или удалить элементы с нее. Выберите пункт <**Опции**> → **Изменить ссылки**.
4. Нажмите клавишу подтверждения, чтобы отредактировать ссылки.
5. Нажмите программную клавишу <**Сохран.**>.

Стиль главного экрана можно изменить. Для этого в режиме меню выберите пункт **Настройки** → **Дисплей** → **Главный экран**, а затем выберите понравившийся стиль с помощью клавиш «влево» и «вправо».

Использование элементов главного экрана

Перейдите к нужному элементу на главном экране с помощью клавиши навигации, а затем нажмите клавишу подтверждения.

Ввод текста

Изменение режима ввода текста

- Для переключения между режимами T9 и АБВ нажмите и удерживайте клавишу [#]. В некоторых регионах имеется возможность вводить текст на родном языке.
- Для переключения регистра или перехода в режим ввода цифр нажмите клавишу [#].
- Для переключения в режим ввода символов нажмите и удерживайте клавишу [*].
- Нажмите и удерживайте [*], чтобы выбрать способ ввода или изменить язык ввода.

Режим T9

1. Нажимая соответствующие алфавитно-цифровые клавиши, введите слово целиком.
2. Если отображается нужное слово, нажмите клавишу [**0**] для ввода пробела. Если нужное слово не отображается, нажмите клавишу навигации вверх или вниз для выбора другого слова.

Режим АБВ

Нажимайте алфавитно-цифровую клавишу до тех пор, пока нужный символ не появится на экране.

Режим ввода цифр

Цифры вводятся нажатием соответствующих алфавитно-цифровых клавиш.

Режим ввода символов

Символы вводятся нажатием соответствующих алфавитно-цифровых клавиш.

Использование других функций для ввода текста

- Для перемещения курсора используйте клавишу навигации.
- Для удаления символов по одному нажимайте программную клавишу <**Стереть**>. Для удаления сразу всех символов нажмите и удерживайте программную клавишу <**Стереть**>.
- Чтобы вставить пробел между символами, нажмите клавишу [**0**].
- Для ввода знаков препинания нажмите клавишу [**1**].

Добавление контакта

По умолчанию контакты будут сохраняться в памяти телефона. Чтобы изменить место сохранения контактов, выберите в режиме меню пункт **Контакты** → <**Опции**> → **Настройки** → **Сохранять контакты** → место сохранения контактов.

1. В режиме ожидания введите номер телефона и нажмите программную клавишу <**Опции**>.
2. Выберите пункт **Добавить в Контакты** → **Создать контакт** → область памяти (при необходимости).
3. Выберите тип номера (при необходимости).
4. Введите сведения о контакте.
5. Нажмите клавишу подтверждения, чтобы сохранить контакт в памяти.

Отправка и просмотр сообщений

Отправка SMS- или MMS-сообщения

1. В режиме меню выберите пункт **Сообщения** → **Создать сообщение**.
2. Введите номер абонента и перейдите в поле ниже.
3. Введите текст сообщения.
   См. раздел «Ввод текста».
   Чтобы отправить SMS-сообщение, перейдите к шагу 5.
   Чтобы вложить в сообщение файл мультимедиа, перейдите к шагу 4.
4. Выберите пункт <**Опции**> → **Добавить медиа** и выберите элемент.
5. Для отправки сообщения нажмите клавишу подтверждения.

Просмотр SMS- и MMS-сообщений

1. В режиме меню выберите пункт **Сообщения** → **Входящие**.
2. Выберите SMS- или MMS-сообщение.

Активация и отправка экстренного сообщения

При необходимости пользователь может отправлять друзьям или родственникам экстренные сообщения с просьбой о помощи.

Активация функции отправки экстренных сообщений

1. В режиме меню выберите пункт **Сообщения** → **Настройки** → **SOS сообщения** → **Параметры отправки**.
2. Нажмите <**Изменить**> и выберите пункт **Включено**.
3. Выберите пункт **Получатели**.
   Также можно выбрать произвольный номер получателя. Перейдите к шагу 6.
4. Нажмите <**Поиск**>, чтобы открыть список контактов.
   Для выбора нескольких получателей нажмите <**Опции**> → **Несколько**.
5. Выберите контакты → <**Добавит**>.
6. По завершении нажмите клавишу подтверждения для сохранения списка получателей.
7. Нажмите **Повтор**, и укажите, сколько раз будет отправляться экстренное сообщение.
8. Нажмите <**Назад**> → <**Да**>.

Отправка экстренного сообщения

1. При заблокированной клавиатуре нажмите клавишу [📞], четыре раза, чтобы отправить экстренное сообщение на указанные ранее номера.
   Телефон переключится в экстренный режим и отправит заданное экстренное сообщение.
2. Для выхода из экстренного режима нажмите клавишу [⏻].

Выполнение ложных вызовов

Чтобы уйти со встречи или прервать нежелательный разговор, можно имитировать входящий вызов.

Включение функции ложного вызова

В режиме меню выберите пункт **Настройки** → **Вызовы** → **Ложный вызов** → **Горячая клавиша ложного вызова** → **Включено**.

Чтобы выполнить ложный вызов, выполните следующие действия

- В режиме ожидания нажмите и удерживайте клавишу навигации «Вниз».
- Если клавиатура заблокирована, нажмите клавишу навигации «Вниз» четыре раза.

Включение режима фонарика

Телефон имеет встроенный фонарик. Чтобы включить фонарик, в режиме ожидания нажмите и удерживайте клавишу навигации вверх. Также можно выбрать пункт меню **Приложения** → **Фонарик** → <**Вкл.**>.

Чтобы выключить фонарик, в режиме ожидания повторно нажмите и удерживайте клавишу навигации вверх.

Использование камеры

Создание фотоснимков

1. Чтобы включить камеру, в режиме меню выберите пункт **Камера**.
2. Поверните телефон против часовой стрелки, чтобы установить альбомный режим отображения.
3. Направьте объектив камеры на объект съемки и настройте изображение.
4. Чтобы создать снимок, нажмите клавишу подтверждения. Фотография будет сохранена автоматически.

Просмотр фотоснимков

В режиме меню выберите пункт **Мои файлы** → **Картинки** → файл фотоснимка.

Запись видео

1. Чтобы включить камеру, в режиме меню выберите пункт **Камера**.
2. Поверните телефон против часовой стрелки, чтобы установить альбомный режим отображения.
3. Чтобы переключиться на видеокамеру, нажмите клавишу [**1**]. Направьте объектив камеры на объект съемки и настройте изображение.
4. Нажмите клавишу подтверждения, чтобы начать запись.
5. Чтобы остановить запись, нажмите программную клавишу <**Стоп**> или клавишу подтверждения. Видеозапись будет сохранена автоматически.

Просмотр видео

В режиме меню выберите пункт **Мои файлы** → **Видео** → видеофайл.

SAMSUNG ELECTRONICS

Декларация соответствия (R&TTE)

Компания **Samsung Electronics**

подтверждает, что данный

мобильный телефон стандарта GSM : GT-E2252

к которому относится настоящая декларация, соответствует указанным ниже стандартам и нормативным документам.

Безопасность	EN 60950-1 : 2006 + A1 : 2010
SAR	EN 50360 : 2001 / AC 2006 EN 62209-1 : 2006 EN 62479 : 2010
ЭМС	EN 301 489-01 V1.8.1(04-2008) EN 301 489-07 V1.3.1(11-2005) EN 301 489-17 V2.1.1(05-2009)
Сеть	EN 301 511 V9.0.2(03-2003) EN 300 328 V1.7.1(10-2006)

Настоящим декларируется, что [были проведены все существенные радиотехнические тесты и что] указанное выше изделие соответствует принципиальным требованиям директивы 1999/5/EC.

Процедура подтверждения соответствия, упомянутая в статье 10 и подробно описанная в Приложении [IV] директивы 1999/5/ EC, проводилась с привлечением следующих организаций:

BABT, Forsyth House,
Churchfield Road,
Walton-on-Thames,
Surrey, KT12 2TD, UK*
Идентификационный знак: 0168

CE 0168

Техническая документация хранится в:

Samsung Electronics QA Lab.

и предоставляется по запросу.
(Представитель в ЕС)

Samsung Electronics Euro QA Lab.
Blackbushe Business Park, Saxony Way,
Yateley, Hampshire, GU46 6GG, UK*

2012.02.21 — Joong-Hoon Choi / Менеджер

(место и дата выпуска) — (фамилия и подпись уполномоченного лица)

* Данный адрес не является адресом сервисного центра Samsung. Адреса и номера телефонов сервисного центра Samsung см. в гарантийной карточке или обращайтесь по месту приобретения изделия.