TS-G1733I/XIEW5 THF5626-B/VI

TS-G1733I

250W MAX

Flush-Mount Car Speaker
17 cm COAXIAL 3-WAY

Haut-Parleurs À Montage Encastré Pour Automobile
3 VOIES COAXIAL 17 cm

Be sure to read this instruction manual before installing this speaker.
Vor dem Einbau des Lautsprechers, verlesen Sie nicht diese Vorschrift zu lesen.
Prima di installare l'altoparlante leggete bassatamente le istruzioni.
Antes de instalar el altavoz es importante que lea estas instrucciones.
Prière de lire obligatoirement ce manuel d'installation avant de monter les haut-parleurs.
Lea este manual de instrucciones antes de instalar o altoparlante.

安装揚聲器前，務必仔細閱讀本使用說明書。
安装揚声器前，务必仔细阅读本使用说明书。

●HOW TO INSTALL ●EINBAU ●MODE D'INSTALLATION ●MODO DI INSTALLAZIONE ●INSTALACION
●СХЕМА УСТАНОВКИ ●KAK ПОДКЛЮЧИТЬ ●安裝方法 ●安裝方法

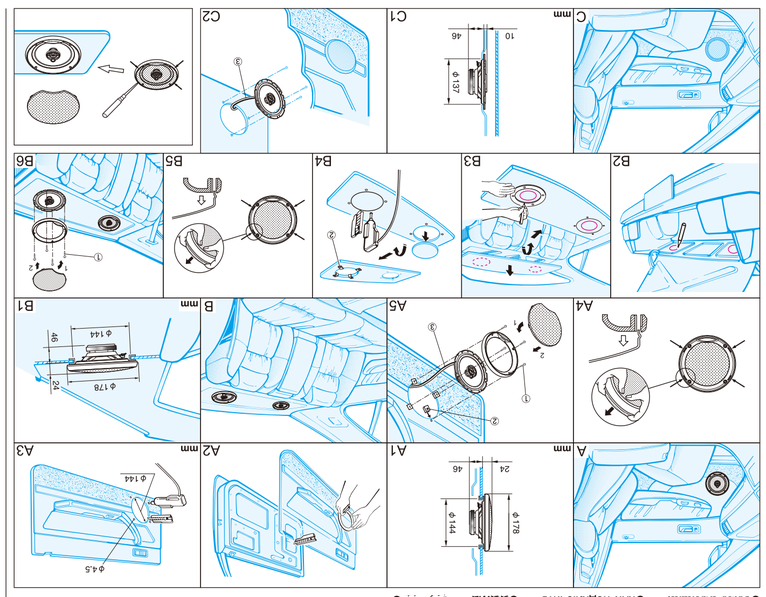

Pioneer

3-WAY SPEAKER

TS-G1733I

INJECTION MOLDED CONE

•MAX. MUSIC POWER 250 W
•NOMINAL POWER 40 W
•WOOFER Ø165 mm
•MIDRANGE Ø30 mm BALANCED DOME
•TWEETER Ø10 mm DOME
•IMPEDANCE 4 OHMS
•SENSITIVITY 89 dB (±1.5 dB, 1 m, 1 W)
•FREQUENCY RESPONSE
26 HZ TO 28 kHZ (−20 dB)
•GROSS WEIGHT 1.47 kg

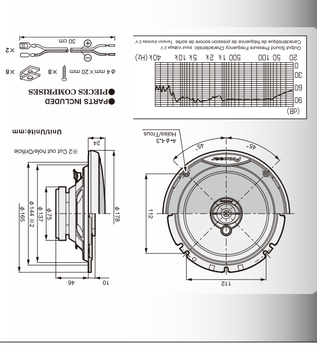

Pioneer

TS-G1733I
3-WAY SPEAKER
3-ПОЛОСНЫЙ ДИНАМИК

THF5626-B/VI
THF5626-B/VI
THF5626-B/VI
THF5626-B/VI
THF5626-B/VI
THF5626-B/VI

TS-G1733I

3-WAY SPEAKER / HP 3 VOIES
DIFFUSORE 3 VIE / ALTO-FALANTE 3 VIAS
3-ПОЛОСНЫЙ ДИНАМИК

INJECTION MOLDED CONE

Pioneer

TS-G1733I
HP 3 VOIES

INJECTION MOLDED CONE

TS-G1733I

HP 3 VOIES

•PUISSANCE MUSICALE MAXIMUM 250 W
•PUISSANCE NOMINALE 40 W
•HP GRAVE Ø165 mm
•HP MÉDIUM Ø30 mm DÔME ÉQUILIBRÉ
•HP AIGU Ø10 mm DÔME
•IMPEDANCE 4 OHMS
•SENSIBILITE 89 dB (±1,5 dB, 1 m, 1 W)
•BANDE PASSANTE
26 Hz À 28 kHz (−20 dB)
•POIDS BRUT 1,47 kg

XIEW5
1 PAIRE
PIONEER CORPORATION

Pioneer

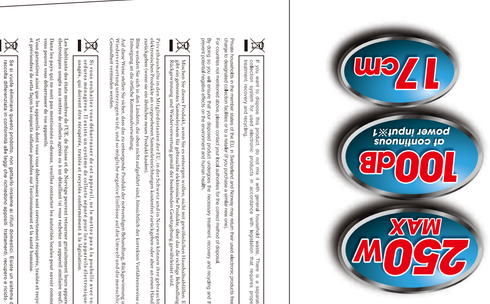

XIEW5
1 PAIR
PIONEER CORPORATION

© PIONEER CORPORATION 2014 1-1, Shin-ogura, Saiwai-ku, Kawasaki-shi, Kanagawa 212-0031, JAPAN / JAPON MADE IN VIETNAM FABRIQUÉ AU VIETNAM FABBRICATO IN VIETNAM FETTO EM O VIETNÃ GEMAKT IN VIETNAM ΦΤΙΑΓΜΕΝΟ ΣΤΟ ΒΙΕΤΝΑΜ
PIONEER EUROPE NV Haven 1087, Keetberglaan 1, B-9120 Melsele, Belgium / Belgique / Belgien