Always there to help you

Register your product and get support at
www.philips.com/welcome

Question? Contact Philips

HD4731
HD4737
Мультиварка
Мультипісіргіш

EN	User manual	RU	Руководство пользователя
KK	Пайдаланушы нұсқаулығы	UK	Посібник користувача

PHILIPS

Specifications are subject to change without notice
© 2015 Koninklijke Philips N.V.
All rights reserved.
HD4731_HD4737_UM_v1.0

1

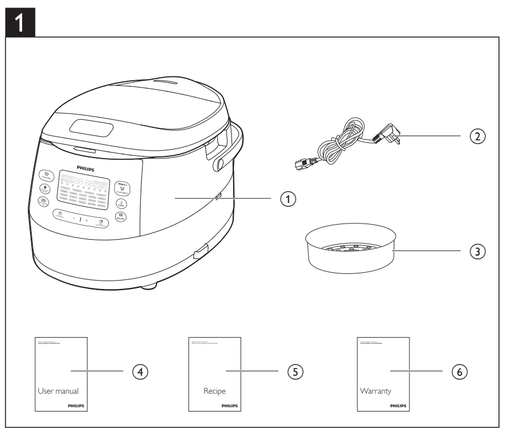

2

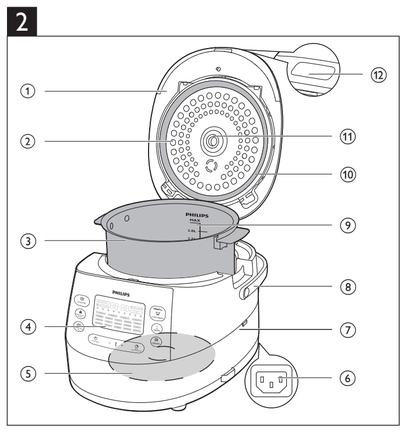

3

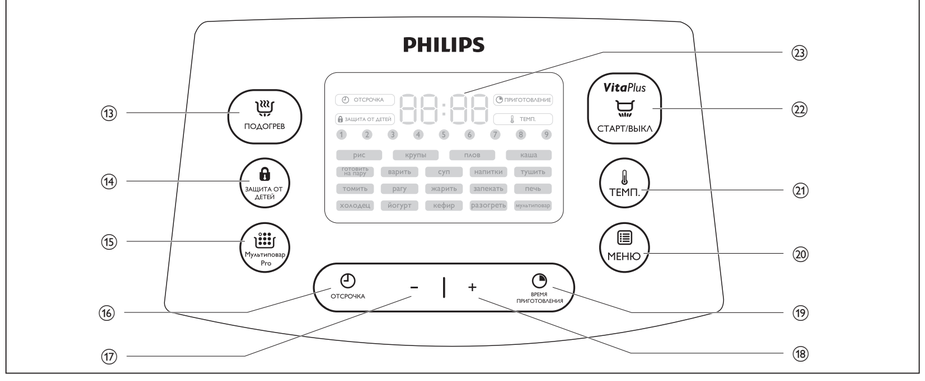

4

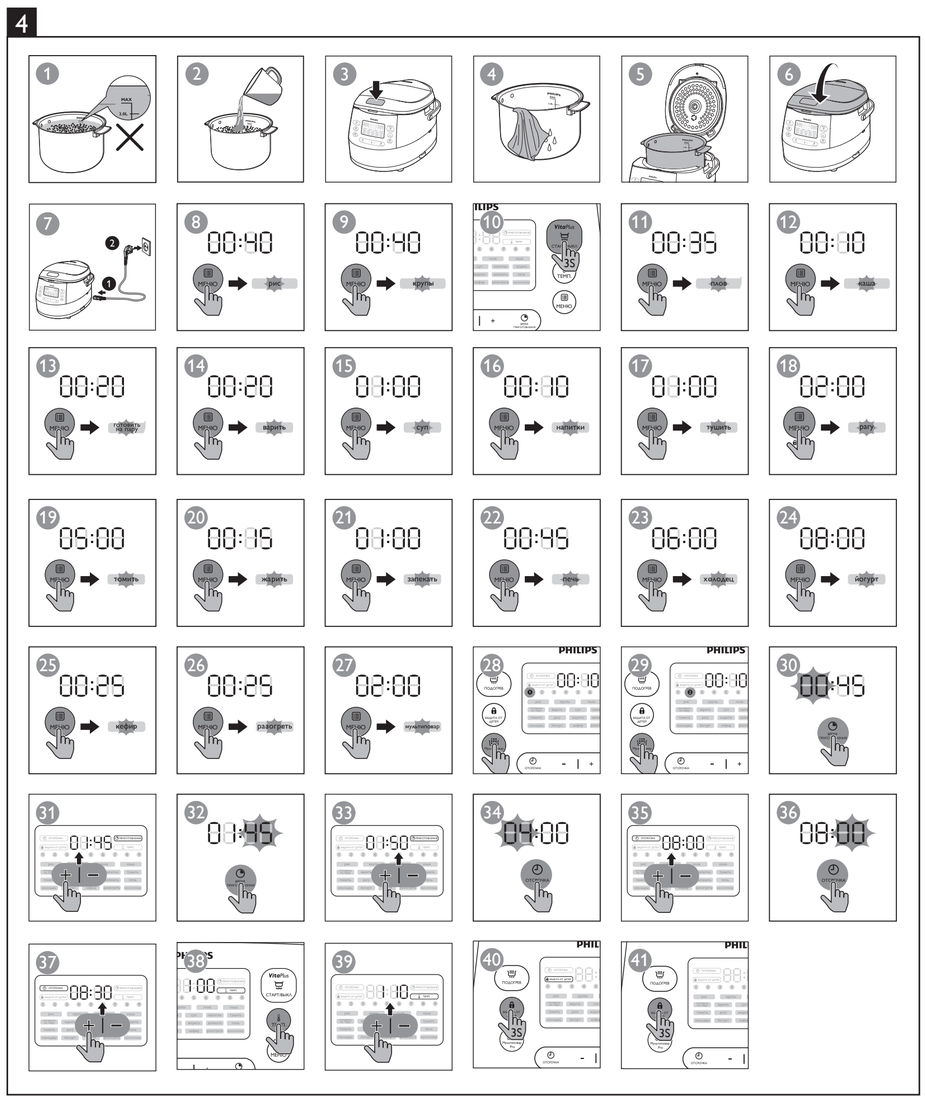

English

1 Your multicooker

Congratulations on your purchase, and welcome to Philips!
To fully benefit from the support that Philips offers, register your product at www.philips.com/welcome.

2 What's in the box (fig. 1)

①	Multicooker main unit
②	Power cord
③	Steam basket
④	User manual
⑤	Recipe booklet
⑥	Warranty card

3 Overview

Product overview (fig. 2)

①	Top lid
②	Detachable inner lid
③	Inner pot
④	Control panel
⑤	Heating element
⑥	Power socket
⑦	Main unit
⑧	Cooker handle
⑨	Water level indications
⑩	Sealing ring
⑪	Detachable steam vent cap
⑫	Lid release button

Controls overview (fig. 3)

⑬	Keep-warm button
⑭	Child lock button
⑮	Multicook Pro button
⑯	Preset time button
⑰	Decrease button
⑱	Increase button
⑲	Cooking time button
⑳	Menu button
㉑	Temperature button
㉒	Start/Off button
㉓	Display screen

Menus overview

Menus	Default cooking time	Cooking time regulating range
Rice (рис)	30-40 min	/
Grain (крупы)	30-40 min	/
Pilaf (плов)	35 min	/
Porridge (каша)	10 min	5 min - 2 hr
Steam (готовить на пару)	20 min	5 min - 2 hr
Boil (варить)	20 min	5 min - 2 hr
Soup (суп)	1 hr	20 min-4 hr
Drinks (напитки)	10 min	5-40 min
Stew (тушить)	1 hr	20 min - 10 hr
Slow cook (томить)	5 hr	1-15 hr
Ragout (рагу)	2 hr	20 min - 10 hr
Fry (жарить)	15 min	5-60 min
Roast (запекать)	1 hr	/
Bake (печь)	45 min	20 min - 2 hr
Jelly meat (холодец)	6 hr	4-10 hr
Yogurt (йогурт)	8 hr	6-12 hr
Sour milk (кефир)	8 hr	6-12 hr
Reheat (разогреть)	25 min	5-60 min
Manual (мультиповар)	2 hr	5 min - 10 hr
Multi-stage cooking (Мультиповар Pro)	5 min	5 min - 15 hr

Menus	Preset time	Default cooking temperature	Temperature regulating range
Rice (рис)	1-24 hr	130-140°C	/
Grain (крупы)	1-24 hr	130-140°C	/
Pilaf (плов)	1-24 hr	130-140°C	/
Porridge (каша)	1-24 hr	90-100°C	/
Steam (готовить на пару)	1-24 hr	100°C	/
Boil (варить)	1-24 hr	100°C	/
Soup (суп)	1-24 hr	90-100°C	/
Drinks (напитки)	1-24 hr	100°C	/
Stew (тушить)	1-24 hr	95°C	/
Slow cook (томить)	1-24 hr	80°C	/
Ragout (рагу)	1-24 hr	90°C	/
Fry (жарить)	/	145-160°C	/
Roast (запекать)	1-24 hr	120-130°C	/
Bake (печь)	/	130°C	40-160°C
Jelly meat (холодец)	1-24 hr	90-100°C	/
Yogurt (йогурт)	1-24 hr	40±3°C	/
Sour milk (кефир)	1-24 hr	40±3°C	/
Reheat (разогреть)	/	85°C	/
Manual (мультиповар)	1-24 hr	100°C	30-160°C
Multi-stage cooking (Мультиповар Pro)	1-24 hr	100°C	30-160°C

Note

- The cooking time for rice (**рис**), grain (**крупы**), and pilaf (**плов**) is determined by the multicooker in accordance to the quantity of ingredients put in the inner pot.
- You can adjust the cooking temperature for bake (**печь**), manual (**мультиповар**) and multicook Pro (**Мультиповар Pro**). For bake, the temperature is available from 40°C to 160°C for manual and multicook Pro, the temperature is available from 30°C to 160°C.
- After the cooking process has started, you can touch the Start/Off button (**СТАРТ/ВЫКЛ**) to deactivate the current cooking process, and the multicooker will switch to the standby mode.

4 Using the multicooker (fig. 4)

Note

- For all menus, do not exceed the **MAX** indication on the inside of the inner pot when putting ingredients and liquid in it, otherwise the food may overflow during cooking (fig. ①).
- The cooking time does not display straight from the beginning for rice (**рис**), grain (**крупы**) and pilaf (**плов**). ⏍ displays on the screen during most of the cooking time as the multicooker needs to detect the water/liquid and ingredient volume in the initial preparation stage. When the multicooker detects the actual cooking time needed, the remaining cooking time displays on the screen. For porridge (**каша**), steam (**готовить на пару**), boil (**варить**), jelly meat (**холодец**), and beverage (**напитки**), ⏍ displays on the screen before the water/liquid is brought to boil. When the water/liquid starts boiling, the set cooking time displays on the screen.
- Refer to the recipe booklet for more details on cooking with each menu.

Tip

- To select a certain menu, touch "menu" (**МЕНЮ**) repeatedly. You can also touch "menu" (**МЕНЮ**) once, and then touch increase (+) or decrease (-) to do so.

Before first use

1 Take out all the accessories from the inner pot, and remove the packaging material of the inner pot.
2 Clean all parts of the multicooker thoroughly before using it for the first time (see chapter 'Cleaning and Maintenance').

Note

- Make sure all parts are completely dry before you start using the multicooker.

Cooking rice (рис) and grain (крупы)

Note

- If the voltage is unstable at the area you live, it is possible that food in the multicooker overflows.
- After the cooking is finished, stir the rice/grain and loosen it immediately to release excessive moisture for fluffy rice/grain.
- Depending on the cooking conditions, the bottom portion of the rice/grain may become slightly browned.

1 Rinse rice, put the washed rice in the inner pot, and fill in water (fig. ②).

Note

- For details about the ratio of rice/grain and water, refer to the recipe booklet.

2 Press the lid release button to open the lid (fig. ③).
3 Wipe the outside of the inner pot dry (fig. ④), and then put it in the multicooker (fig. ⑤).

Note

- Make sure that the inner pot is in proper contact with the heating element.
- Make sure that the outside of the inner pot is clean and dry, and that there is no foreign residue on the heating element.

4 Close the lid of the multicooker (fig. ⑥), and put the plug in the power socket (fig. ⑦).
5 Touch "menu" (**МЕНЮ**) to select "rice" (**рис**) (fig. ⑧) or "grain" (**крупы**) (fig. ⑨).
6 Touch and hold "start" (**СТАРТ/ВЫКЛ**) for 3 seconds to confirm and start cooking (fig. ⑩).
7 When the cooking is finished, the appliance beeps and turns into warm keeping automatically.

Making pilaf (плов)

1 Put the ingredients for the pilaf into the inner pot.
2 Wipe the outside of the inner pot dry (fig. ④), and then put it in the multicooker (fig. ⑤).
3 Close the lid of the multicooker (fig. ⑥), and put the plug in the power socket (fig. ⑦).
4 Touch "menu" (**МЕНЮ**) to select "pilaf" (**плов**) (fig. ⑪).
5 Touch and hold "start" (**СТАРТ/ВЫКЛ**) for 3 seconds to confirm and start cooking (fig. ⑩).
6 When the cooking is finished, the appliance beeps and turns into warm keeping automatically.

Cooking porridge (каша)

1 Put ingredients for the porridge into the inner pot and stir a little bit.
2 Wipe the outside of the inner pot dry (fig. ④), and then put it in the multicooker (fig. ⑤).
3 Close the lid of the multicooker (fig. ⑥), and put the plug in the power socket (fig. ⑦).
4 Touch "menu" (**МЕНЮ**) to select "porridge" (**каша**) (fig. ⑫).
↳ To choose a different cooking time, refer to chapter "Setting up the cooking time".
5 Touch and hold "start" (**СТАРТ/ВЫКЛ**) for 3 seconds to confirm and start cooking (fig. ⑩).
6 When the cooking is finished, the appliance beeps and turns into warm keeping automatically.

Note

- ⏍ displays on the screen before the water/liquid is brought to boil. When the water/liquid starts boiling, the set cooking time displays on the screen.
- For details about the ratio of ingredients and liquid, refer to the recipe booklet.

Steaming (готовить на пару)

1 Pour some water into the inner pot.

Note

- To steam vegetable, use 0.2L to 1L water depending on the types and amount of vegetable; to steam meat, use 0.5L to 2L water depending on the size and amount of meat.

2 Put the basket in the inner pot, put the food in a bowl, and then put the bowl on the steam basket.
↳ Make sure that not all the steaming holes on the steam basket are covered by the ingredients, so that hot steam could flow up from under the steam basket.
3 Wipe the outside of the inner pot dry (fig. ④), and then put it in the multicooker (fig. ⑤).
4 Close the lid of the multicooker (fig. ⑥), and put the plug in the power socket (fig. ⑦).
5 Touch "menu" (**МЕНЮ**) to select "steaming" (**готовить на пару**) (fig. ⑬).
↳ To choose a different cooking time, refer to chapter "Setting up the cooking time".
6 Touch and hold "start" (**СТАРТ/ВЫКЛ**) for 3 seconds to confirm and start cooking (fig. ⑩).
7 When the cooking is finished, the appliance beeps and turns into warm keeping automatically.

Note

- When steaming food, do not immerse the steam basket in water.
- ⏍ displays on the screen before the water/liquid is brought to boil. When the water/liquid starts boiling, the set cooking time displays on the screen.
- After the steaming is finished, use a kitchen glove or a cloth to remove the bowl and steam basket, as they could be very hot.

Boiling (варить)

1 Fill the inner pot with some water.
2 Wipe the outside of the inner pot dry (fig. ④), and then put it in the multicooker (fig. ⑤).
3 Close the lid of the multicooker (fig. ⑥), and put the plug in the power socket (fig. ⑦).
4 Touch "menu" (**МЕНЮ**) to select "boil" (**варить**) (fig. ⑭).
↳ To choose a different cooking time, refer to chapter "Setting up the cooking time".
5 Touch and hold "start" (**СТАРТ/ВЫКЛ**) for 3 seconds to confirm and start cooking (fig. ⑩).
6 When the water is brought to boil, the multicooker beeps as a reminder for you to open the lid and put the food in the inner pot.

Note

- ⏍ displays on the screen before the water/liquid is brought to boil. When the water/liquid starts boiling, the set cooking time displays on the screen.

7 When the cooking is finished, the appliance beeps and turns into standby automatically.

Making soup (Суп)

1 Put ingredients and water/liquid for the soup into the inner pot.
2 Wipe the outside of the inner pot dry (fig. ④), and then put it in the multicooker (fig. ⑤).
3 Close the lid of the multicooker (fig. ⑥), and put the plug in the power socket (fig. ⑦).
4 Touch "menu" (**МЕНЮ**) to select "soup" (**Суп**) (fig. ⑮).
↳ To choose a different cooking time, refer to chapter "Setting up the cooking time".
5 Touch and hold "start" (**СТАРТ/ВЫКЛ**) for 3 seconds to confirm and start cooking (fig. ⑩).
6 When the cooking is finished, the appliance beeps and turns into warm keeping automatically.

Making beverage (напитки)

1 Put the ingredients for the beverage in the inner pot.
2 Wipe the outside of the inner pot dry (fig. ④), and then put it in the multicooker (fig. ⑤).
3 Close the lid of the multicooker (fig. ⑥), and put the plug in the power socket (fig. ⑦).
4 Touch "menu" (**МЕНЮ**) to select "beverage" (**напитки**) (fig. ⑯).
↳ To choose a different cooking time, refer to chapter "Setting up the cooking time".
5 Touch and hold "start" (**СТАРТ/ВЫКЛ**) for 3 seconds to confirm and start cooking (fig. ⑩).
6 When the cooking is finished, the appliance beeps and turns into warm keeping automatically.

Note

- ⏍ displays on the screen before the water/liquid is brought to boil. When the water/liquid starts boiling, the set cooking time displays on the screen.

Making stew (тушить) or ragout (рагу)

1 Put the ingredients for the stew or ragout in the inner pot.
2 Wipe the outside of the inner pot dry (fig. ④), and then put it in the multicooker (fig. ⑤).
3 Close the lid of the multicooker (fig. ⑥), and put the plug in the power socket (fig. ⑦).
4 Touch "menu" (**МЕНЮ**) to select "stew" (**тушить**) (fig. ⑰) or "ragout" (**рагу**) (fig. ⑱).
↳ To choose a different cooking time, refer to chapter "Setting up the cooking time".
5 Touch and hold "start" (**СТАРТ/ВЫКЛ**) for 3 seconds to confirm and start cooking (fig. ⑩).
6 When the cooking is finished, the appliance beeps and turns into warm keeping automatically.

Making jelly meat (холодец)

1 Put the ingredients for the jelly meat in the inner pot.
2 Wipe the outside of the inner pot dry (fig. ④), and then put it in the multicooker (fig. ⑤).
3 Close the lid of the multicooker (fig. ⑥), and put the plug in the power socket (fig. ⑦).
4 Touch "menu" (**МЕНЮ**) to select "jelly meat" (**холодец**) (fig. ㉓).
↳ To choose a different cooking time, refer to chapter "Setting up the cooking time".
5 Touch and hold "start" (**СТАРТ/ВЫКЛ**) for 3 seconds to confirm and start cooking (fig. ⑩).
6 When the cooking is finished, the appliance beeps and turns into warm keeping automatically.

Note

- ⏍ displays on the screen before the water/liquid is brought to boil. When the water/liquid starts boiling, the set cooking time displays on the screen.

Making yogurt (йогурт) or sour milk (кефир)

1 Mix the ingredients for the yogurt or sour milk well and put them in the inner pot.
2 Wipe the outside of the inner pot dry (fig. ④), and then put it in the multicooker (fig. ⑤).
3 Close the lid of the multicooker (fig. ⑥), and put the plug in the power socket (fig. ⑦).
4 Touch "menu" (**МЕНЮ**) to select "yogurt" (**йогурт**) (fig. ㉔) or "sour milk" (**кефир**) (fig. ㉕).
↳ To choose a different cooking time, refer to chapter "Setting up the cooking time".
5 Touch and hold "start" (**СТАРТ/ВЫКЛ**) for 3 seconds to confirm and start cooking (fig. ⑩).
6 When the cooking is finished, the appliance beeps and turns into standby automatically.

Reheating (разогреть)

1 Loosen the food and evenly distribute it in the inner pot.
2 Pour some water onto the food to prevent it from becoming too dry. The quantity of the water depends on the amount of food.
3 Wipe the outside of the inner pot dry (fig. ④), and then put it in the multicooker (fig. ⑤).
4 Close the lid of the multicooker (fig. ⑥), and put the plug in the power socket (fig. ⑦).
5 Touch "menu" (**МЕНЮ**) to select "reheat" (**разогреть**) (fig. ㉖).
↳ To choose a different cooking time, refer to chapter "Setting up the cooking time".
6 Touch and hold "start" (**СТАРТ/ВЫКЛ**) for 3 seconds to confirm and start cooking (fig. ⑩).
7 When the cooking is finished, the appliance beeps and turns into warm keeping automatically.

Manual (мультиповар)

You may use the manual mode to cook food with more control over the cooking time and temperature.
1 Put ingredients into the inner pot.
2 Wipe the outside of the inner pot dry (fig. ④), and then put it in the multicooker (fig. ⑤).
3 Close the lid of the multicooker (fig. ⑥), and put the plug in the power socket (fig. ⑦).
4 Touch "menu" (**МЕНЮ**) to select "manual" (**мультиповар**) (fig. ㉗).
↳ To choose a different baking temperature, refer to chapter "Setting up the cooking temperature".
↳ To choose a different cooking time, refer to chapter "Setting up the cooking time".
5 Touch and hold "start" (**СТАРТ/ВЫКЛ**) for 3 seconds to confirm and start cooking (fig. ⑩).
6 When the cooking is finished, the appliance beeps and turns into warm keeping automatically.

Note

- If you select a temperature below 80°C, the multicooker automatically turns into standby after the cooking process is finished.
- If you select a temperature above 140°C, the top lid must be open during cooking.

Multicook Pro (Мультиповар Pro)

With the multicook Pro function, you can set up to 9 stages of cooking with different time and temperature.
For example, you can set the first stage for 5 minutes at 160°C, the second stage for 10 minutes at 100°C and the last stage for 20 minutes at 80°C.
1 When the multicooker is at standby mode, touch "multicook Pro" (**Мультиповар Pro**). (fig. ㉘)
↳ "**1**" lights up on the screen.
2 Refer to chapter "Setting up the cooking time" and select the cooking time for stage 1.
3 Refer to chapter "Setting up the cooking temperature" and select the cooking temperature for stage 1.
4 Touch "multicook Pro" (**мультиповар Pro**) again and move to stage 2. (fig. ㉙)
↳ "**2**" lights up on the screen.
5 Set the cooking time and temperature for stage 2.
6 Repeat the above steps until you have set all the stages you need, and touch and hold "start" (**СТАРТ/ВЫКЛ**) for 3 seconds to confirm and start cooking (fig. ⑩).

Note

- The total cooking time for all the cooking stages you have set has a maximum limitation of 24 hours.

Warm keeping

The multicooker provides you with easy control over the keep-warm mode.
- After you have touched "menu" (**МЕНЮ**) to select the cooking function, if you touch and hold "start" (**СТАРТ/ВЫКЛ**) for 3 seconds directly, the keep-warm indicator will light up. After the cooking is finished, the multicooker will switch to keep-warm mode directly.
- After you have touched "menu" (**МЕНЮ**) to select the cooking function, if you touch "keep-warm" (**ПОДОГРЕВ**) first, and then touch and hold "start" (**СТАРТ/ВЫКЛ**) for 3 seconds, the keep-warm indicator will be off. After the cooking is finished, the multicooker will be in standby mode.

Note

- After the appliance turns into warm keeping, it remains at warm keeping for 12 hours, after that it beeps and cease the warm keeping process.
- At standby mode, you can touch "keep-warm" (**ПОДОГРЕВ**) to switch to warm keeping. The accumulated warm keeping time displays on the screen. The appliance remains at warm keeping for 24 hours, after that it beeps and cease the warm keeping process.
- In keep-warm mode, you can touch "keep-warm" (**ПОДОГРЕВ**) to switch to standby..

Setting up the cooking time

You can adjust the cooking time for some menus. Refer to chapter "Menus overview" and see which menus have the time regulation as well as the regulating range.
1 Select the cooking menu you need.
2 Touch "cooking time" (**ВРЕМЯ ПРИГОТОВЛЕНИЯ**) (fig. ㉚).
↳ The hour unit starts flashing on the display.
3 Touch "increase" or "decrease" (-) to set the hour unit (fig. ㉛).
4 After the hour unit is set, touch "cooking time" (**ВРЕМЯ ПРИГОТОВЛЕНИЯ**) again (fig. ㉜).
↳ The minute unit starts flashing on the display.
5 Touch "increase" or "decrease" (-) to set the minute unit (fig. ㉝).
6 Touch and hold "start" (**СТАРТ/ВЫКЛ**) for 3 seconds to confirm and start cooking (fig. ⑩).

Note

- If the multicooker is left in idle for 15 seconds after "cooking time" (**ВРЕМЯ ПРИГОТОВЛЕНИЯ**) is touched, it will turn to standby mode.
- For menus with a maximum cooking time of no more than 1 hour, the first time you touch "cooking time" (**ВРЕМЯ ПРИГОТОВЛЕНИЯ**), the minute unit starts flashing on the display.

Preset time for delayed cooking

You can preset the delayed cooking time for some cooking menus. Refer to chapter "Menus overview" and see which menus can be preset.
1 Select the cooking menu you need.
2 Touch "preset time" (**ОТСРОЧКА**). (fig. ㉞)
↳ The hour unit starts flashing on the display.
3 Touch "increase" or "decrease" (-) to set the hour unit (fig. ㉟).
4 After the hour unit is set, touch "preset" (**ОТСРОЧКА**) again (fig. ㊱).
↳ The minute unit starts flashing on the display.
5 Touch "increase" or "decrease" (-) to set the minute unit (fig. ㊲).
6 Touch and hold "start" (**СТАРТ/ВЫКЛ**) for 3 seconds to confirm and start cooking (fig. ⑩).

Note

- If the multicooker is left in idle for 15 seconds after "preset" (**ОТСРОЧКА**) is touched, it will turn to standby mode.
- The cooking process will be finished when the preset time has elapsed. For example, if you set a preset time of 8 hours at 10:00 in the morning, the cooking process will be finished 8 hours later at 18:00 in the evening.

Setting up the cooking temperature

You can adjust the cooking temperature for some menus. Refer to chapter "Menus overview" and see which menus have the temperature regulation as well as the regulating range.
1 Select the cooking menu you need.
2 Touch "temperature" (**ТЕМП.**) (fig. ㊳).
↳ The default cooking temperature displays on the screen.
3 Touch "increase" or "decrease" (-) to set the cooking temperature (fig. ㊴).
4 Touch and hold "start" (**СТАРТ/ВЫКЛ**) for 3 seconds to confirm and start cooking (fig. ⑩).

Note

- Instead of touching "increase" or "decrease" (-) to set the cooking temperature, you can also touch "temperature" (ТЕМП.) repeatedly to set the cooking temperature.

Setting up the child lock

To protect children from using the multicooker or to avoid any misoperation, you can activate the child lock during a cooking process.
1 Touch and hold "child lock" (**ЗАЩИТА ОТ ДЕТЕЙ**) for 3 seconds to activate the child lock (fig. ㊵).
↳ The child lock icon lights up on the display.
2 To unlock, touch and hold "child lock" (**ЗАЩИТА ОТ ДЕТЕЙ**) for 3 seconds again (fig. ㊶).
↳ The child lock icon lights off.

5 Cleaning and Maintenance

Note

- Unplug the multicooker and wait until it has cooled down sufficiently before cleaning.

Interior

Inside of the top lid and the main body; the heating element:
- Wipe with a wrung out cloth.
- Make sure to remove all the food residues stuck to the multicooker.

Exterior

Surface of the top lid and outside of the main body:
- Wipe with a cloth damped with soap water.
- Only use soft and dry cloth to wipe the control panel.
- Make sure to remove all the food residues around the control panel.

Accessories

Inner pot, steam basket, and detachable steam vent cap:
- Soak in hot water and clean with sponge.

6 Recycling

This symbol means that this product shall not be disposed of with normal household waste (2012/19/EU).
Follow your country's rules for the separate collection of electrical and electronic products. Correct disposal helps prevent negative consequences for the environment and human health.

7 Guarantee and service

If you need service or information, or if you have a problem, visit the Philips website at www.philips.com or contact the Philips Customer Care Center in your country. You can find its phone number in the worldwide guarantee leaflet. If there is no Customer Care Center in your country, go to your local Philips dealer.

8 Specifications

Model Number	HD4731, HD4737
Rated voltage	220V-240V~
Rated power output	890W-1070W
Rated capacity	5.0L

9 Troubleshooting

If you encounter problems when using this multicooker, check the following points before requesting service. If you cannot solve the problem, contact the Philips Consumer Care Center in your country.

Problem	Solution
The light on the button does not go on.	There is a connection problem. Check if the power cord is connected to the multicooker properly and if the plug is inserted firmly into the power outlet.
	The light is defective. Take the appliance to your Philips dealer or a service center authorized by Philips.
The display does not function.	The multicooker is not connected to the power supply. If there is no power supply, the power failure backup function does not work and the display does not function.
The ingredients are not cooked.	You did not touch and hold "start" (**СТАРТ / ВЫКЛ**) for 3 seconds.
	Make sure that there is no foreign residue on the heating element and the outside of the inner pot before switching the multicooker on.
	The heating element is damaged, or the inner pot is deformed. Take the multicooker to your Philips dealer or a service center authorized by Philips.
The rice is too dry and not well cooked.	Add more water to the rice, and cook for a bit longer.
The rice is scorched.	You have not rinsed the rice properly. Rinse the rice until the water runs clear.
The multicooker does not turn into warm keeping automatically.	You might have touched "keep-warm" (**ПОДОГРЕВ**) before starting the cooking process. In this case the multicooker will be in standby mode after the cooking is finished.
	The temperature control is defective. Take the appliance to your Philips dealer or a service center authorized by Philips.
Water spills out of the multicooker during cooking.	Make sure that the ingredients you put in the inner pot do not exceed the MAX indication.
I cannot get to the desired cooking function.	Touch "menu" (**МЕНЮ**) repeatedly to select the desired function.
Dishes smell bad after cooking	Clean the inner pot with some washing detergent and warm water.
	After cooking, make sure the steam vent cap, inner lid and inner pot is cleaned thoroughly.
Error message (E1, E2, E3, or E4) appears on the display.	There has been a power failure during cooking. Take the appliance to your Philips dealer or a service center authorized by Philips.

Қазақша

1 Көп функциялы тағам пісіргішіңіз

Сатып алғаныңыз құтты болсын және Philips компаниясына қош келдіңіз!
Philips ұсынатын қолдауды толық пайдалану үшін, өнімді www.philips.com/welcome торабында тіркеңіз.

2 Қорап ішіндегі заттар (1-сурет)

①	Көп функциялы тағам пісіргіштің негізгі бөлігі
②	Тоқ сымы
③	Бу себеті
④	Пайдаланушы нұсқаулығы
⑤	Рецепт кітапшасы
⑥	Кепілдік картасы

3. Жалпы шолу

Өнімге жалпы шолу (2 -сурет)

①	Жоғарғы қақпақ
②	Алынатын ішкі қақпақ
③	Ішкі ыдысы
④	Басқару панелі
⑤	Қыздыру элементі
⑥	Қуат розеткасы
⑦	Негізгі бөлік
⑧	Тағам пісіргіштің тұтқасы
⑨	Су деңгейінің көрсеткіштері
⑩	Мөрлейтін сақина
⑪	Алынатын бу шығатын тесікше қақпағы
⑫	Қақпақты шешу түймесі

Басқару элементтеріне шолу (3-сурет)

⑬	Жылы сақтау түймесі
⑭	Балалардан қылыптау түймесі
⑮	Көп функциялы тағам пісіргіш Pro түймесі
⑯	Уақытты алдын ала орнату түймесі
⑰	Азайту түймесі
⑱	Көбейту түймесі
⑲	Пісіру уақыты түймесі
⑳	Меню түймесі
㉑	Температура түймесі
㉒	Бастау/Өшіру түймесі
㉓	Дисплей экраны

Мәзірлерге жалпы шолу

Мәзірлер	Әдепкі пісіру уақыты	Пісіру уақытын реттеу ауқымы
Күріш (рис)	30-40 мин.	/
Жарма (крупы)	30-40 мин.	/
Палау (плов)	35 мин.	/
Ботка (каша)	10 мин.	5 мин. - 2 сат.
Буға пісіру (готовить на пару)	20 мин.	5 мин. - 2 сат.
Қайнату (варить)	20 мин.	5 мин. - 2 сат.
Көже (суп)	1 сат.	20 мин.-4 сат.
Сусындар (напитки)	10 мин.	5-40 мин.
Бұқтыру (тушить)	1 сат.	20 мин. - 10 сат.
Демдеп пісіру (томить)	5 сат.	1-15 сат.
Рагу (рагу)	2 сат.	20 мин. - 10 сат.
Қуыру (жарить)	15 мин	5-60 мин.
Қақтап пісіру (запекать)	1 сат.	/
Пеш ішінде пісіру (печь)	45 мин.	20 мин. - 2 сат.
Іркілдек (холодец)	6 сат.	4-10 сат.
Йогурт (йогурт)	8 сат.	6-12 сат.
Айран (кефир)	8 сат.	6-12 сат.
Жылыту (разогреть)	25 мин.	5-60 мин.
Қолмен (мультиповар)	2 сат.	5 мин. - 10 сат.
Мультипісіргіш (Мультиповар Pro)	5 мин.	5 мин. - 15 сат.

Мәзірлер	Алдын ала орнату уақыты	Әдепкі пісіру температурасы	Температураны реттеу ауқымы
Күріш (рис)	1-24 сат.	130-140°C	/
Жарма (крупы)	1-24 сат.	130-140°C	/
Палау (плов)	1-24 сат.	130-140°C	/
Ботка (каша)	1-24 сат.	90-100°C	/
Буға пісіру (готовить на пару)	1-24 сат.	100°C	/
Қайнату (варить)	1-24 сат.	100°C	/
Көже (суп)	1-24 сат.	90-100°C	/
Сусындар (напитки)	1-24 сат.	100°C	/
Бұқтыру (тушить)	1-24 сат.	95°C	/
Демдеп пісіру (томить)	1-24 сат.	80°C	/
Рагу (рагу)	1-24 сат.	90°C	/
Қуыру (жарить)	/	145-160°C	/
Қақтап пісіру (запекать)	1-24 сат.	120-130°C	/
Пеш ішінде пісіру (печь)	/	130°C	40-160°C
Іркілдек (холодец)	1-24 сат.	90-100°C	/
Йогурт (йогурт)	1-24 сат.	40±3°C	/
Айран (кефир)	1-24 сат.	40±3°C	/
Жылыту (разогреть)	/	85°C	/
Қолмен (мультиповар)	1-24 сат.	100°C	30-160°C
Мультипісіргіш (Мультиповар Pro)	1-24 сат.	100°C	30-160°C

Есте сақтаңыз

- Күріш (**рис**), жарма (**крупы**) және палау (**плов**) үшін пісіру уақытын ішкі ыдыста салынған құрамдастарға қарай көп функциялы тағам пісіргіш өзі анықтайды.
- Сіз пеш ішінде пісіру (**печь**), қолмен пісіру (**мультиповар**) және мультипісіргіш Pro (**Мультиповар Pro**) үшін пісіру температурасын реттей аласыз. Пісіру үшін 40°C-160°C аралығындағы температура пайдаланылады; қолмен пісіру және мультипісіргіш Pro функциясы үшін 30°C - 160°C аралығындағы температура пайдаланылады.
- Пісіру басталғаннан кейін тамақ пісіруді тоқтату үшін Бастау/Өшіру түймесін (**СТАРТ/ВЫКЛ**) басуыңызға болады, сонда көп функциялы тағам пісіргіш күту режиміне өтеді.

4 Көп функциялы тағам пісіргішті пайдалану (4-сурет)

Есте сақтаңыз

- Барлық мәзірлер үшін ішкі қастөрелдің ішкі жағындағы **MAX** көрсеткішінен асырмаңыз, айтпесе пісіру кезінде тағам тасып кету мүмкін (①-сур.).
- Күріш (**рис**), жарма (**крупы**) және палау (**плов**) пісірген кезде пісіру уақыты ең басынан бастап көрсетілмейді. ⏍ Пісіру уақытының көбісінде экранда көрсетіледі, себебі көп функциялы тағам пісіргіш бастапқы дайындау кезеңінде суды/сұйықтық пен құрамдастар көлемін анықтауға тиіс. Көп функциялы тағам пісіргіш қажетті пісіру уақытын анықтаған кезде, қалған пісіру уақыты экранда көрсетіледі. Ботка (**каша**), буға пісіру (**готовить на пару**), қайнату (**варить**), іркілдек (**холодец**), және сусындар (**напитки**) үшін,су/сұйықтық қайнардан бұрын экранда ⏍ көрсетіледі. Су/сұйықтық қайнай бастағанда пісіру уақыты экранда көрсетіледі.
- Әр мәзірмен пісіру бойынша толық ақпаратты рецепттер кітапшасынан қараңыз.

Кеңес

- Белгілі бір мәзірді таңдау үшін «мәзір» (**МЕНЮ**) түймесін қайта-қайта басыңыз. Сондай-ақ «мәзір» (**МЕНЮ**) түймесін бір рет басып, қосу (+) немесе азайту (-) түймесін басуға да болады.

Алғашқы рет қолданар алдында

1 Ішкі ыдыстан барлық қосалқы құрамдарды алыңыз, одан кейін ішкі ыдыстың орам материалын алыңыз.
2 Көп функциялы тағам пісіргішті бірінші рет пайдаланбастан бұрын оның барлық мүшесін тазалаңыз (« Тазалау және техникалық қызмет көрсету» тарауын қараңыз).

Есте сақтаңыз

- Көп функциялы тағам пісіргішті пайдаланбастан бұрын барлық бөліктерінің толық кепкенін тексеріңіз.

Күріш (рис) пен жарманы (крупы) пісіру

Есте сақтаңыз

- Тұрақтан аймағындағы тоқ кернеуі тұрақты болмаса, көп функциялы тағам пісіргішті тағам тасып кетуі мүмкін.
- Пісіру аяқталғаннан кейін күріштің/жарманы араластырыңыз және жұмсақ болуы үшін артық ылғалды кетіру үшін оны бірден қопсытыңыз.
- Пісіру жағдайларына байланысты күріштің/жарманың төменгі бөлігі аздап қонырқануы мүмкін.

1 Күріштің жуылған да, жуылған күріштің ішкі қастөрелге салып, су құйыңыз (②-сур.).

Есте сақтаңыз

- Күріш/жарма мен судың арақатынасын рецепттер кітапшасынан қараңыз.

2 Қақпақтың ашу үшін қақпақтың босату түймесін басыңыз (③-сур.).
3 Ішкі ыдыстың сыртын кептіріп сүртіңіз (④-сур.), содан кейін көп функциялы тағам пісіргішке салыңыз (⑤-сур.).

Есте сақтаңыз

- Ішкі ыдыстың қыздыру элементіне дұрыс тиіп тұрғанын тексеріңіз.
- Ішкі қастөрелдің сырты таза әрі құрғақ екенін және қыздырғыш элементте бөгде қалдықтың жоқ екенін тексеріңіз.

4 Көп функциялы тағам пісіргіштің қақпағын жауып (⑥-сур.), ашаны қуат розеткасына қосыңыз (g-сур.).
5 «Мәзір» (**МЕНЮ**) түймесін түртіп, «күріш» (**рис**) (⑧-сур.) немесе «жарма» (**крупы**) (⑨-сур.) тармағын таңдаңыз.
6 Растап, пісіруді бастау үшін «бастау» (**СТАРТ/ВЫҚЛ**) түймесін 3 секунд басып тұрыңыз (⑩-сур.).
7 Пісіру аяқталғанда, құрылғы дыбыстық сигнал шығарып, жылы сақтау режимі автоматты түрде іске қосылады.

Қайнату (варить)

1 Ішкі қастөрелге шамалы су құйыңыз.
2 Ішкі ыдыстың сыртын кептіріп сүртіңіз (④-сур.), содан кейін көп функциялы тағам пісіргішке салыңыз (⑤-сур.).
3 Көп функциялы тағам пісіргіштің қақпағын жауып (⑥-сур.), ашаны қуат розеткасына қосыңыз (⑦-сур.).
4 «Мәзір» (**МЕНЮ**) түймесін басып, «қайнату» (**варить**) (⑭-сур.) тармағын таңдаңыз.
↳ Басқа пісіру уақытын орнату үшін «Пісіру уақытын реттеу» тарауын қараңыз.
5 Растап, пісіруді бастау үшін «бастау» (**СТАРТ/ВЫҚЛ**) түймесін 3 секунд басып тұрыңыз (⑩-сур.) тармағын таңдаңыз.
6 Су қайнаған кезде, қақпақты ашып, тағамды ішкі қастөрелге салу керегін ескерту үш

1 Балалардан қорғау құлпын қосу үшін "балалардан қорғау" (**ЗАЩИТА ОТ ДЕТЕЙ**) түймесін 3 секунд бойы басып тұрыңыз (40-сур.).
↳ Дисплейде балалардан қорғау құлпының белгішесі жанады.

2 Қорғау құлпын өшіру үшін "балалардан қорғау" (**ЗАЩИТА ОТ ДЕТЕЙ**) түймесін қайтадан 3 секунд бойы басып тұрыңыз (41-сур.).
↳ Балалардан қорғау құлпының шамдары сөнеді.

5 Тазалау және техникалық қызмет көрсету

Есте сақтаңыз

- Көп функциялы тағам пісіргішті токтан ажыратып, тазалау үшін әбден суығанша күтіңіз.

Іші

Үстіңгі қақпақтың іші және негізгі корпус; қыздыру элементі:
- Сығылған шүберекпен сүртіңіз.
- Көп функциялы тағам пісіргішке жабысқан барлық тағам қалдықтарын міндетті түрде кетіріңіз.

Сырты

Үстіңгі қақпақтың беті және негізгі корпустың сырты:
- Сабынды сумен ылғалдандырылған шүберекпен сүртіңіз.
- Басқару панелін сүрту үшін тек жұмсақ және құрғақ шүберекті пайдаланыңыз.
- Басқару панелінің айналасындағы барлық тағам қалдықтарын міндетті түрде кетіріңіз.

Қосалқы құралдар

Ішкі ыдыс, бу себеті және бу шығатын алмалы қақпақ:
- Ыстық суға малып, губкамен тазалаңыз.

6 Қайта өңдеу

Бұл таңба осы өнімді қалыптты тұрмыстық қалдықпен тастауға болмайтынын білдіреді (2012/19/EU). Электр және электрондық өнімдердің қалдықтарын бөлек жинау жөніндегі еліңіздің ережелерін сақтаңыз. Қоқыска дұрыс тастау қоршаған ортаға және адам денсаулығына тиетін зиянды әсерлердің алдын алуға көмектеседі.

7 Кепілдік және қызмет көрсету

Қызмет немесе ақпарат қажет болса, я болмаса мәселе болса, www.philips.com Philips веб-торабына кіріңіз немесе еліңіздегі Philips тұтынушыларды қолдау орталығына хабарласыңыз. Оның телефон нөмірін дүние жүзілік кепілдік парақшасында табуға болады. Егер еліңізде тұтынушыларға қолдау көрсету орталығы болмаса, онда жергілікті Philips компаниясының дилеріне барыңыз.

8 Техникалық деректер

Үлгі нөмірі	HD4731, HD4737
Нақты кернеулік	220V-240V~
Номиналды қуат шығысы	890W-1070W
Номиналды сыйымдылық	5,0 Л

9 Ақауларды жою

Осы көп функциялы тағам пісіргішті пайдалану кезінде проблемалар туындаса, қызмет көрсетуді сұрамастан бұрын келесі нұсқелерді тексеріңіз. Проблема шешілмесе, еліңіздегі Philips тұтынушыларды қолдау орталығына хабарласыңыз.

Ақаулық	Шешімі
Түймелері шам жанбайды.	Қосылу мәселесі бар. Қуат сымының көп функциялы тағам пісіргішке дұрыстап қосылғанын және ашанның қуат розеткасына мықтап тығылғанын тексеріңіз.
	Жарық сынық. Құрылғыны Philips дилеріне немесе Philips рұқсат етken қызмет көрсету орталығына апарыңыз.
Дисплей жұмыс істемейді.	Көп функциялы тағам пісіргіш қуат көзіне қосылмаған. Қуат көзі жақ, қуат ақауы кезінде сақтау функциясы жұмыс істемейді және дисплей жұмыс істемейді.
Тағамның құрамдас бөліктері піспейді.	"Қосу" (**СТАРТ / ВЫКЛ**) түймесін 3 секунд бойы басып тұрмағансыз.
	Көп функциялы тағам пісіргішті қосластан бұрын, ысқыш элементінде және ішкі ыдыстың сыртында ешқандай бөтен қалдықтан болмауын тексеріңіз.
	Ысқыш элементі зақымдалған немесе ішкі ыдыс бұзылған. Көп функциялы тағам пісіргішті Philips дилеріне немесе Philips рұқсат етken қызмет көрсету орталығына апарыңыз.
Күріш тым құрғақ және дұрыс піспеген.	Күрішке көбірек су құйғаныз және ұзақтау пісіріңіз.
Күріш күйіп кеткен.	Күріштің дұрыстан жуғанағысыз. Күріштің су тазарғанша шайыңыз.
Көп функциялы тағам пісіргіш жылы күйінде ұстау" (**ПОДОГРЕВ**) түймесін басқан болуыңыз мүмкін. Бұл жағдайда көп функциялы тағам пісіргіш пісіру аяқталғанан кейін қуту режиміне болады.	Егер еліңізде тұтынушыларға қолдау көрсету орталығы болмаса, онда жергілікті Philips компаниясының дилеріне барыңыз.
Пісіру кезінде көп функциялы тағам пісіргішten су ағады.	Ішкі қастөреле сальнған құрамдас бөліктердің MAX көрсеткішінен аспайтынына көз жеткізіңіз.
Қажетті пісіру функциясына ете алмайсың.	Қалаған функцияны таңдау үшін "мәзір" (**МЕНЮ**) түймесін қайтадан басыңыз.
Пісіргеннен кейін ыдыстан жаман иіс шығады.	Ішкі ыдысты бірақ жуу тазартқышымен және жылы сумен тазаланыз.
	Пісіруден кейін, бу шығатын қақпақты, ішкі қақпақты және ішкі ыдысты міндетті түрде мұқият тазаланыз.
Дисплейде қате хабары (E1, E2, E3 немесе E4) пайда болады.	Пісіру кезінде қуат ақауы орын алған. Құрылғыны Philips дилеріне немесе Philips рұқсат етken қызмет көрсету орталығына апарыңыз.

Русский

1 Мультиварка

Поздравляем с покупкой и приветствуем вас в клубе Philips! Чтобы воспользоваться всеми преимуществами поддержки Philips, зарегистрируйте устройство на веб-сайте www.philips.com/welcome.

2 Комплект поставки (рис. 1)

1. Мультиварка (основное устройство)
2. Шнур питания
3. Чаша для приготовления на пару
4. Руководство пользователя
5. Книга рецептов
6. Гарантийный талон

3 Описание

Описание прибора (рис. 2)

1. Верхняя крышка
2. Съемная внутренняя крышка
3. Внутренняя чаша
4. Панель управления
5. Нагревательный элемент
6. Разъем кабеля питания
7. Основное устройство
8. Ручка мультиварки
9. Мерная шкала
10. Уплотнительное кольцо
11. Съемная крышка отверстия выхода пара
12. Кнопка открывания крышки

Описание элементов управления (рис. 3)

13. Кнопка режима поддержания температуры
14. Кнопка блокировки от детей
15. Кнопка "Мультиповар Pro"
16. Кнопка отсрочки старта
17. Кнопка уменьшения значения
18. Кнопка увеличения значения
19. Кнопка выбора времени приготовления
20. Кнопка меню
21. Кнопка выбора температуры
22. Кнопка включения/выключения
23. Дисплей

Обзор программ

Меню	Время приготовления по умолчанию	Диапазон времени приготовления
Рис	30—40 мин	/
Крупы	30—40 мин	/
Плов	35 мин	/
Каша	10 мин	5 мин — 2 ч
Готовить на пару	20 мин	5 мин — 2 ч
Варить	20 мин	5 мин — 2 ч
Суп	1 ч	20 мин — 4 ч
Напитки	10 мин	5—40 мин
Тушить	1 ч	20 мин — 10 ч
Томить	5 ч	1—15 ч
Рагу	2 ч	20 мин — 10 ч
Жарить	15 мин	5—60 мин
Запекать	1 ч	/
Печь	45 мин	20 мин — 2 ч
Холодец	6 ч	4—10 ч
Йогурт	8 ч	6—12 ч
Кефир	8 ч	6—12 ч
Разогреть	25 мин	5—60 мин
Ручной Мультиповар	2 ч	5 мин — 10 ч
Мультиповар Pro	5 мин	5 мин — 15 ч

Меню	Время отсрочки старта	Температура приготовления, установленная по умолчанию	Диапазон регулировки температур
Рис	1—24 ч	130—140 °C	/
Крупы	1—24 ч	130—140 °C	/
Плов	1—24 ч	130—140 °C	/
Каша	1—24 ч	90—100 °C	/
Готовить на пару	1—24 ч	100 °C	/
Варить	1—24 ч	100 °C	/
Суп	1—24 ч	90—100 °C	/
Напитки	1—24 ч	100 °C	/
Тушить	1—24 ч	95 °C	/
Томить	1—24 ч	80 °C	/
Рагу	1—24 ч	90 °C	/
Жарить	/	145—160 °C	/
Запекать	1—24 ч	120–130 °C	/
Печь	/	130 °C	40–160 °C
Холодец	1—24 ч	90—100 °C	/
Йогурт	1—24 ч	40±3 °C	/
Кефир	1—24 ч	40±3 °C	/
Разогреть	/	85 °C	/
Ручной Мультиповар	1—24 ч	100 °C	30–160 °C
Мультиповар Pro	1—24 ч	100 °C	30–160 °C

Примечание

- Время приготовления в программах **Рис**, **Крупы** и **Плов** определяется мультиваркой автоматически в зависимости от количества ингредиентов во внутренней чаше.
- Вы можете регулировать температуру приготовления в программах **Печь**, **Мультиповар** и **функции Мультиповар Pro**. Для программы выпекания можно выбрать температуру в диапазоне от 40 °C до 160 °C, для программы "Мультиповар" и функции "Мультиповар Pro" — от 30 °C до 160 °C.
- После запуска процесса приготовления для отключения программы коснитесь кнопки **СТАРТ/ВЫКЛ**. Мультиварка перейдет в режим ожидания.

4 Использование мультиварки (рис. 4)

Примечание

- Во избежание переполнения внутренней чаши в процессе приготовления во всех программах не превышайте отметку **MAX**, помещая ингредиенты и жидкость в чашу мультиварки (рис. 1).
- В программах **Рис**, **Крупы** и **Плов** время приготовления отображается не сразу после запуска мультиварки. На начальном этапе приготовления мультиварка определяет количество ингредиентов и жидкости, а потому большую часть времени приготовления на дисплее отображаются бегущие полоски (- - -). Когда мультиварка определит необходимое время приготовления, на дисплее начнется обратный отсчет. В программах **Каша**, **Готовить на пару**, **Варить**, **Холодец** и **Напитки** индикация (- - -) отображается на экране до закипания воды/жидкости. Когда вода/жидкость закипит, на дисплее начнется обратный отсчет установленного времени приготовления.
- Более подробную информацию о каждой программе приготовления см. в книге рецептов в комплекте.

Совет

- Для выбора программы повторно касайтесь кнопки **МЕНЮ**. Вы также можете коснуться кнопки **МЕНЮ** один раз, а затем повторно коснитесь кнопки **+** или **-**.

Перед первым использованием

1 Выньте все аксессуары из внутренней чаши и снимите упаковочный материал.
2 Тщательно очистите все детали мультиварки перед первым использованием (см. главу "Очистка и уход").

Примечание

- Перед использованием мультиварки убедитесь, что все части абсолютно сухие.

Программы "Рис" и "Крупы"

Примечание

- Если в вашем регионе наблюдаются перепады напряжения в сети, содержимое чаши мультиварки может выкипеть.
- По окончании приготовления сразу же перемешайте крупу, чтобы разрыхлить ее и выпарить лишнюю жидкость. Это позволит получить более рассыпчатую консистенцию.
- В зависимости от условий приготовления нижний слой крупы может стать золотистым.

1 Промойте крупу, поместите ее во внутреннюю чашу и налейте воду (рис. 2).

Примечание

- Подробную информацию о соотношении количества крупы и воды см. в книге рецептов в комплекте.

2 Откройте крышку, нажав соответствующую кнопку (рис. 3).
3 Насухо вытрите внешнюю поверхность чаши (рис. 4) и поместите чашу в мультиварку (рис. 5).

Примечание

- Убедитесь, что внутренняя чаша касается нагревательного элемента должным образом.
- Убедитесь, что внешняя поверхность внутренней чаши является сухой и чистой, а на нагревательном элементе отсутствуют загрязнения.

4 Закройте крышку мультиварки (рис. 6) и подключите сетевую вилку к розетке (рис. 7).
5 Касаясь кнопки **МЕНЮ**, выберите программу **Рис** (рис. 8) или **Крупы** (рис. 9).
6 Коснитесь кнопки **СТАРТ/ВЫКЛ** и удерживайте ее в течение 3 секунд, чтобы подтвердить выбор и начать приготовление (рис. 10).
7 По завершении приготовления прибор подаст сигнал и автоматически перейдет в режим поддержания температуры.

Программа "Плов"

1 Поместите во внутреннюю чашу все ингредиенты для приготовления плова.
2 Насухо вытрите внешнюю поверхность чаши (рис. 4) и поместите чашу в мультиварку (рис. 5).
3 Закройте крышку мультиварки (рис. 6) и подключите сетевую вилку к розетке (рис. 7).
4 Касаясь кнопки **МЕНЮ**, выберите программу **Плов** (рис. 11).
5 Коснитесь кнопки **СТАРТ/ВЫКЛ** и удерживайте ее в течение 3 секунд, чтобы подтвердить выбор и начать приготовление (рис. 10).
6 По завершении приготовления прибор подаст сигнал и автоматически перейдет в режим поддержания температуры.

Программа "Каша"

1 Поместите ингредиенты для каши во внутреннюю чашу и перемешайте их.
2 Насухо вытрите внешнюю поверхность чаши (рис. 4) и поместите чашу в мультиварку (рис. 5).
3 Закройте крышку мультиварки (рис. 6) и подключите сетевую вилку к розетке (рис. 7).
4 Касаясь кнопки **МЕНЮ**, выберите программу **Каша** (рис. 12).
↳ Чтобы задать другое время приготовления, обратитесь к информации в главе "Настройка времени приготовления".
5 Коснитесь кнопки **СТАРТ/ВЫКЛ** и удерживайте ее в течение 3 секунд, чтобы подтвердить выбор и начать приготовление (рис. 10).
6 По завершении приготовления прибор подаст сигнал и автоматически перейдет в режим поддержания температуры.

Программа "Готовить на пару"

1 Налейте воду во внутреннюю чашу.

Примечание

- Чтобы приготовить овощи на пару, налейте 0,2—1 л воды в зависимости от вида и количества овощей. Чтобы приготовить мясо на пару, налейте 0,5—2 л воды в зависимости от размера порций и количества мяса.

2 Положите необходимые ингредиенты в чашу для приготовления на пару и поместите ее во внутреннюю чашу мультиварки.
↳ Убедитесь, что не все отверстия для пара в чаше для приготовления на пару закрыты ингредиентами, чтобы пар свободно проходил эти отверстия.
3 Насухо вытрите внешнюю поверхность чаши (рис. 4) и поместите чашу в мультиварку (рис. 5).
4 Закройте крышку мультиварки (рис. 6) и подключите сетевую вилку к розетке (рис. 7).
5 Касаясь кнопки **МЕНЮ**, выберите программу **Готовить на пару** (рис. 13).
↳ Чтобы задать другое время приготовления, обратитесь к информации в главе "Настройка времени приготовления".
6 Коснитесь кнопки **СТАРТ/ВЫКЛ** и удерживайте ее в течение 3 секунд, чтобы подтвердить выбор и начать приготовление (рис. 10).
7 По завершении приготовления прибор подаст сигнал и автоматически перейдет в режим поддержания температуры.

Примечание

- При приготовлении на пару не погружайте пластиковую чашу в воду.
- [- - -] отображается на дисплее до закипания воды/жидкости. Когда вода/жидкость закипит, дисплее начнется обратный отсчет установленного времени приготовления.
- После окончания приготовления на пару используйте кухонную рукавицу или полотенце для извлечения чаши мультиварки и чаши для приготовления на пару, так как они могут быть очень горячими.

Программа "Варить"

1 Налейте воду во внутреннюю чашу.
2 Насухо вытрите внешнюю поверхность чаши (рис. 4) и поместите чашу в мультиварку (рис. 5).
3 Закройте крышку мультиварки (рис. 6) и подключите сетевую вилку к розетке (рис. 7).
4 Касаясь кнопки **МЕНЮ**, выберите программу **Варить** (рис. 14).
↳ Чтобы задать другое время приготовления, обратитесь к информации в главе "Настройка времени приготовления".
5 Коснитесь кнопки **СТАРТ/ВЫКЛ** и удерживайте ее в течение 3 секунд, чтобы подтвердить выбор и начать приготовление (рис. 10).
6 Когда вода закипит, мультиварка подаст сигнал о том, что необходимо открыть крышку и поместить ингредиенты во внутреннюю чашу.

Примечание

- [- - -] отображается на дисплее до закипания воды/жидкости. Когда вода/жидкость закипит, дисплее начнется обратный отсчет установленного времени приготовления.

7 По завершении приготовления прибор подаст сигнал и автоматически перейдет в режим ожидания.

Программа "Суп"

1 Поместите ингредиенты и налейте воду/жидкость во внутреннюю чашу для приготовления супа.
2 Насухо вытрите внешнюю поверхность чаши (рис. 4) и поместите чашу в мультиварку (рис. 5).
3 Закройте крышку мультиварки (рис. 6) и подключите сетевую вилку к розетке (рис. 7).
4 Касаясь кнопки **МЕНЮ**, выберите программу **Суп** (рис. 15).
↳ Чтобы задать другое время приготовления, обратитесь к информации в главе "Настройка времени приготовления".
5 Коснитесь кнопки **СТАРТ/ВЫКЛ** и удерживайте ее в течение 3 секунд, чтобы подтвердить выбор и начать приготовление (рис. 10).
6 По завершении приготовления прибор подаст сигнал и автоматически перейдет в режим поддержания температуры.

Программа "Напитки"

1 Поместите во внутреннюю чашу ингредиенты для приготовления напитка.
2 Насухо вытрите внешнюю поверхность чаши (рис. 4) и поместите чашу в мультиварку (рис. 5).
3 Закройте крышку мультиварки (рис. 6) и подключите сетевую вилку к розетке (рис. 7).
4 Касаясь кнопки **МЕНЮ**, выберите программу **Напитки** (рис. 16).
↳ Чтобы задать другое время приготовления, обратитесь к информации в главе "Настройка времени приготовления".
5 Коснитесь кнопки **СТАРТ/ВЫКЛ** и удерживайте ее в течение 3 секунд, чтобы подтвердить выбор и начать приготовление (рис. 10).
6 По завершении приготовления прибор подаст сигнал и автоматически перейдет в режим поддержания температуры.

Примечание

- [- - -] отображается на дисплее до закипания воды/жидкости. Когда вода/жидкость закипит, на экране появится индикация заданного времени приготовления.

Программы "Тушить" и "Рагу"

1 Поместите во внутреннюю чашу ингредиенты для тушения или приготовления рагу.
2 Насухо вытрите внешнюю поверхность чаши (рис. 4) и поместите чашу в мультиварку (рис. 5).
3 Закройте крышку мультиварки (рис. 6) и подключите сетевую вилку к розетке (рис. 7).
4 Касаясь кнопки **МЕНЮ**, выберите программу **Тушить** (рис. 17) или **Рагу** (рис. 18).
↳ Чтобы задать другое время приготовления, обратитесь к информации в главе "Настройка времени приготовления".
5 Коснитесь кнопки **СТАРТ/ВЫКЛ** и удерживайте ее в течение 3 секунд, чтобы подтвердить выбор и начать приготовление (рис. 10).
6 По завершении приготовления прибор подаст сигнал и автоматически перейдет в режим поддержания температуры.

Программа "Томить"

1 Тщательно очистите внутреннюю чашу мультиварки и насухо вытрите ее внутреннюю поверхность мягкой тканью.
2 Насухо вытрите внешнюю поверхность чаши (рис. 4) и поместите чашу в мультиварку (рис. 5).
3 Подключите сетевую вилку к электророзетке (рис. 7).
4 Касаясь кнопки **МЕНЮ**, выберите программу **Томить** (рис. 19).
↳ Чтобы задать другое время приготовления, обратитесь к информации в главе "Настройка времени приготовления".
5 Коснитесь кнопки **СТАРТ/ВЫКЛ** и удерживайте ее в течение 3 секунд, чтобы подтвердить выбор и начать приготовление (рис. 10).
6 По завершении приготовления прибор подаст сигнал и автоматически перейдет в режим поддержания температуры.

Программа "Жарить"

1 Насухо вытрите внешнюю поверхность чаши (рис. 4) и поместите чашу в мультиварку (рис. 5).
2 Подключите сетевую вилку к электророзетке (рис. 7).
3 Налейте небольшое количество масла во внутреннюю чашу.
4 Касаясь кнопки **МЕНЮ**, выберите программу **Жарить** (рис. 20).
5 Коснитесь кнопки **СТАРТ/ВЫКЛ** и удерживайте ее в течение 3 секунд, чтобы подтвердить выбор и начать приготовление (рис. 10).
6 Подождите 5 минут, пока масло для приготовления разогреется, а затем поместите ингредиенты и приправы в чашу мультиварки.
7 Не закрывайте крышку и постоянно помешивайте ингредиенты лопаткой.
8 По завершении приготовления прибор подаст сигнал и автоматически перейдет в режим ожидания.

Программа "Запекать"

1 Поместите ингредиенты во внутреннюю чашу.
2 Насухо вытрите внешнюю поверхность чаши (рис. 4) и поместите чашу в мультиварку (рис. 5).
3 Закройте крышку мультиварки (рис. 6) и подключите сетевую вилку к розетке (рис. 7).
4 Касаясь кнопки **МЕНЮ**, выберите программу **Запекать** (рис. 21).
5 Коснитесь кнопки **СТАРТ/ВЫКЛ** и удерживайте ее в течение 3 секунд, чтобы подтвердить выбор и начать приготовление (рис. 10).
6 Процесс запекания включает 2 этапа. Когда первый этап (около 35 минут) завершится, мультиварка подаст 5 сигналов с интервалом в 30 секунд, напоминая о том, что необходимо открыть крышку и перевернуть запекаемый продукт и/или добавить дополнительные ингредиенты при необходимости.
↳ [- - -] мигает на дисплее.
7 Коснитесь кнопки **МЕНЮ**, чтобы перейти ко второму этапу.
↳ Если вы не коснетесь кнопки **МЕНЮ** в течение 5 минут после завершения первого этапа, мультиварка перейдет в режим поддержания температуры.
8 По завершении приготовления прибор подаст сигнал и автоматически перейдет в режим ожидания.

Программа "Печь"

1 Положите ингредиенты для выпечки во внутреннюю чашу.
2 Насухо вытрите внешнюю поверхность чаши (рис. 4) и поместите чашу в мультиварку (рис. 5).
3 Закройте крышку мультиварки (рис. 6) и подключите сетевую вилку к розетке (рис. 7).

Примечание

- При выпекании пирогов или хлеба крышка должна быть закрыта. Оптимальной для выпечки считается температура 130 °C и время приготовления 45 минут.
- Если ингредиенты выпекаются при температуре выше 140 °C, не закрывайте крышку.

4 Касаясь кнопки **МЕНЮ**, выберите программу **Печь** (рис. 22).
↳ Чтобы задать другую температуру выпекания, обратитесь к информации в главе "Настройка температуры приготовления".
↳ Чтобы задать другое время приготовления, обратитесь к информации в главе "Настройка времени приготовления".
5 Коснитесь кнопки **СТАРТ/ВЫКЛ** и удерживайте ее в течение 3 секунд, чтобы подтвердить выбор и начать приготовление (рис. 10).
6 По завершении приготовления прибор подаст сигнал и автоматически перейдет в режим ожидания.

Программа "Разогреть"

1 Помещайте блюдо и равномерно распределите его во внутренней чаше.
2 Для того чтобы блюдо не получилось сухим, добавьте немного воды. Количество воды зависит от нужного объема порции.
3 Насухо вытрите внешнюю поверхность чаши (рис. 4) и поместите чашу в мультиварку (рис. 5).
4 Закройте крышку мультиварки (рис. 6) и подключите сетевую вилку к розетке (рис. 7).
5 Касаясь кнопки **МЕНЮ**, выберите программу **Разогреть** (рис. 26).
↳ Чтобы задать другое время приготовления, обратитесь к информации в главе "Настройка времени приготовления".
6 Коснитесь кнопки **СТАРТ/ВЫКЛ** и удерживайте ее в течение 3 секунд, чтобы подтвердить выбор и начать приготовление (рис. 10).
7 По завершении приготовления прибор подаст сигнал и автоматически перейдет в режим ожидания.

Программа "Мультиповар"

Данная программа позволит вам готовить блюда с индивидуальными настройками времени и температуры.
1 Поместите ингредиенты во внутреннюю чашу.
2 Насухо вытрите внешнюю поверхность чаши (рис. 4) и поместите чашу в мультиварку (рис. 5).
3 Закройте крышку мультиварки (рис. 6) и подключите сетевую вилку к розетке (рис. 7).
4 Касаясь кнопки **МЕНЮ**, выберите программу **Мультиповар** (рис. 27).
↳ Чтобы установить нужную температуру приготовления, обратитесь к информации в главе "Настройка температуры приготовления".
↳ Чтобы установить нужное время приготовления, обратитесь к информации в главе "Настройка времени приготовления".
5 Коснитесь кнопки **СТАРТ/ВЫКЛ** и удерживайте ее в течение 3 секунд, чтобы подтвердить выбор и начать приготовление (рис. 10).
6 По завершении приготовления прибор подаст сигнал и автоматически перейдет в режим поддержания температуры.

Примечание

- Если выбранная температура ниже 80 °C, мультиварка автоматически перейдет в режим ожидания после завершения процесса приготовления.
- Если выбранная температура выше 140 °C, верхняя крышка должна быть открыта при приготовлении.

Функция "Мультиповар Pro"

Функция "Мультиповар Pro" позволяет настраивать до 9 этапов приготовления с установкой различных параметров времени и температуры.
Например, для первого этапа можно выбрать настройки 5 минут и 160 °C, для второго этапа — 10 минут и 100 °C, а для последнего этапа — 20 минут и 80 °C.
1 В режиме ожидания мультиварки коснитесь кнопки **Мультиповар Pro**. (рис. 28)
↳ На дисплее появится индикация "**1**".
2 См. главу "Настройка времени приготовления", чтобы выбрать время для этапа 1.
3 См. главу "Настройка температуры приготовления", чтобы выбрать температуру для этапа 1.
4 Снова коснитесь кнопки **Мультиповар Pro** и переходите к этапу 2. (рис. 29)
↳ На дисплее появится индикация "**2**".
5 Настройте время и температуру приготовления для этапа 2.
1 Повторяйте описанные выше шаги, пока не будут настроены параметры для всех этапов, а затем коснитесь кнопки **СТАРТ/ВЫКЛ** и удерживайте ее в течение 3 секунд, чтобы подтвердить выбор и начать приготовление (рис. 10).

Примечание

- Общее время приготовления для всех заданных этапов должно составлять не более 24 часов.

Поддержание температуры

В мультиварке предусмотрена функция удобного управления режимом поддержания температуры.
- Если после выбора нужной программы приготовления с помощью кнопки **МЕНЮ** вы коснетесь кнопки **СТАРТ/ВЫКЛ** и удержите ее в течение 3 секунд, в течение всего процесса приготовления будет гореть индикатор режима поддержания температуры (**ПОДОГРЕВ**). После окончания приготовления мультиварка перейдет в режим поддержания температуры.
- Если после выбора нужной программы приготовления с помощью кнопки **МЕНЮ** вы сначала коснетесь кнопки **ПОДОГРЕВ**, затем коснетесь кнопки СТАРТ/ВЫКЛ и удержите ее в течение 3 секунд, индикатор режима поддержания температуры (**ПОДОГРЕВ**) погаснет. По окончании приготовления мультиварка перейдет в режим ожидания.

Примечание

- Прибор может находиться в режиме поддержания температуры в течение 12 часов, после чего он подаст сигнал и выйдет из этого режима.
- В режиме ожидания коснитесь кнопки **ПОДОГРЕВ**, чтобы перейти в режим поддержания температуры. Общее время поддержания температуры отображается на дисплее. Прибор может находиться в режиме поддержания температуры в течение 24 часов, после чего он подаст сигнал и выйдет из этого режима.
- В режиме подогрева коснитесь кнопки **ПОДОГРЕВ**, чтобы перейти в режим ожидания.

Настройка времени приготовления

Вы можете изменить время приготовления для некоторых программ. См. главу "Обзор программ", чтобы узнать, в каких программах и в пределах какого диапазона можно регулировать время.
1 Выберите нужную программу приготовления.
2 Коснитесь кнопки **ВРЕМЯ ПРИГОТОВЛЕНИЯ** (рис. 30).
↳ На дисплее начнет мигать значение часа.
3 Касайтесь кнопок увеличения (+) или уменьшения (-) значения, чтобы задать количество часов (рис. 31).
4 Задав количество часов, снова коснитесь кнопки **ВРЕМЯ ПРИГОТОВЛЕНИЯ** (рис. 32).
↳ На дисплее начнет мигать значение минут.
5 Касайтесь кнопок увеличения (+) или уменьшения (-) значения, чтобы задать количество минут (рис. 33).
6 Коснитесь кнопки **СТАРТ/ВЫКЛ** и удерживайте ее в течение 3 секунд, чтобы подтвердить выбор и начать приготовление (рис. 10).

Примечание

- Если после касания кнопки **ВРЕМЯ ПРИГОТОВЛЕНИЯ** вы не коснетесь ни одной другой кнопки, мультиварка перейдет в режим ожидания.
- Для программ, в которых максимальное время приготовления составляет 1 час, при первом касании кнопки **ВРЕМЯ ПРИГОТОВЛЕНИЯ** на дисплее сразу начнет мигать индикация минут.

Функция отсрочки старта для включения в заданное время

Для некоторых программ приготовления можно включить функцию отсрочки старта. См. главу "Обзор программ", чтобы узнать, в каких программах можно задать отсрочку старта.
1 Выберите нужную программу приготовления.
2 Коснитесь кнопки **ОТСРОЧКА**. (рис. 34)
↳ На дисплее начнет мигать значение часа.
3 Касайтесь кнопок увеличения (+) или уменьшения (-), чтобы задать количество часов (рис. 35).
4 Задав количество часов, снова коснитесь кнопки **ОТСРОЧКА** (рис. 36).
↳ На дисплее начнет мигать значение минут.
5 Касайтесь кнопок увеличения (+) или уменьшения (-), чтобы задать количество минут (рис. 37).
6 Коснитесь кнопки **СТАРТ/ВЫКЛ** и удерживайте ее в течение 3 секунд, чтобы подтвердить выбор и начать приготовление (рис. 10).

Примечание

- Если после касания кнопки **ОТСРОЧКА** вы в течение 15 секунд не коснетесь ни одной другой кнопки, мультиварка перейдет в режим ожидания.
- По истечении установленного времени приготовление будет завершено. Например, если в 10 часов утра выбрано время отсрочки 8 часов, процесс приготовления будет закончен через 8 часов — в 18:00.

Настройка температуры приготовления

Для некоторых программ можно изменять температуру приготовления. См. главу "Обзор программ", чтобы узнать, в каких программах и в пределах какого диапазона можно регулировать температуру.
1 Выберите нужную программу приготовления.
2 Коснитесь кнопки **ТЕМП.** (рис. 38).
↳ На дисплее отобразится температура приготовления, установленная по умолчанию.
3 Касайтесь кнопок увеличения (+) или уменьшения (-) значения, чтобы задать температуру приготовления (рис. 39).
4 Коснитесь кнопки **СТАРТ/ВЫКЛ** и удерживайте ее в течение 3 секунд, чтобы подтвердить выбор и начать приготовление (рис. 10).

Примечание

- Вместо кнопок увеличения (+) или уменьшения (-) можно несколько раз коснуться кнопки ТЕМП., чтобы задать температуру приготовления.

Установка блокировки от детей

Чтобы дети не могли использовать мультиварку, можно активировать функцию блокировки во время процесса приготовления.
1 Коснитесь кнопки **ЗАЩИТА ОТ ДЕТЕЙ** и удерживайте ее в течение 3 секунд, чтобы активировать блокировку (рис. 40).
↳ На дисплее загорится значок блокировки от детей.
2 Чтобы отменить блокировку, снова коснитесь кнопки **ЗАЩИТА ОТ ДЕТЕЙ** и удерживайте ее в течение 3 секунд (рис. 41).
↳ Значок блокировки от детей погаснет.

5 Очистка и уход

Примечание

- Отключите мультиварку от сети и подождите, пока она не остынет, прежде чем приступать к очистке.

Очистка внутренних поверхностей мультиварки

Чтобы очистить внутреннюю поверхность крышки и корпуса мультиварки, а также нагревательный элемент:
- Протрите их слегка влажной тканью.
- Обязательно удалите все приставшие остатки пищи.

Очистка внешней поверхности мультиварки

Чтобы очистить внешнюю поверхность крышки и корпус мультиварки:
- Протрите их тканью, смоченной мыльной водой.
- Для очистки панели управления используйте только мягкую сухую ткань.
- Тщательно удаляйте остатки пищи вокруг кнопок управления.

Очистка аксессуаров

Чтобы очистить внутреннюю чашу, чашу для приготовления на пару, съемную крышку отверстия выхода пара:
- Замочите их в горячей воде и очистите губкой.

6 Утилизация

Этот символ означает, что продукт не может быть утилизирован вместе с бытовыми отходами (2012/19/EC).
Выполняйте раздельную утилизацию электрических и электронных изделий в соответствии с правилами, принятыми в вашей стране. Правильная утилизация поможет предотвратить негативное воздействие на окружающую среду и здоровье человека.

7 Гарантия и обслуживание

Если вам требуется обслуживание прибора или дополнительная информация, а также в случае возникновения проблем посетите веб-сайт Philips, расположенный по адресу www.philips.com, или обратитесь в центр поддержки потребителей Philips в вашей стране. Телефонный номер центра поддержки потребителей можно найти в гарантийном буклете. Если в вашей стране нет центра поддержки потребителей Philips, обратитесь по месту приобретения изделия.

8 Характеристики

Номер модели	HD4731, HD4737
Номинальное напряжение	220–240 В~
Расчетная выходная мощность	890–1070 Вт
Номинальная емкость	5 л

9 Устранение неисправностей

При возникновении неполадок в процессе использования мультиварки перед обращением в сервисную службу проверьте следующее. Если устранить неполадку не удается, обратитесь в центр поддержки потребителей Philips в вашей стране.

Проблема	Решение
Не загорается индикатор кнопки.	Неправильное подключение. Убедитесь, что сетевой шнур правильно подключен к мультиварке, а сетевая вилка плотно вставлена в розетку электросети.
	Индикатор неисправен. Отнесите прибор в торговую организацию или авторизованный сервисный центр Philips.
Не работает дисплей.	Мультиварка не подключена к источнику питания. При отсутствии электропитания не срабатывает функция возобновления работы, не работает дисплей.
Ингредиенты не приготовлены.	Вы не коснулись и не удерживали кнопку **СТАРТ / ВЫКЛ** в течение 3 секунд.
	Перед включением мультиварки убедитесь, что на нагревательном элементе и внешней поверхности внутренней чаши нет загрязнений.
	Поврежден нагревательный элемент или деформирована внутренняя чаша. Отнесите прибор в торговую организацию или авторизованный сервисный центр Philips.
Рис пересушен и недоварен.	Добавьте больше воды, увеличьте время приготовления.
Рис пригорел.	Рис плохо промыт. Промывайте рис, пока вода не станет прозрачной.
Мультиварка не переходит в режим поддержания температуры автоматически.	Возможно, вы коснулись кнопки **ПОДОГРЕВ**, прежде чем начать процесс приготовления. В этом случае по окончании приготовления мультиварка переходит в режим ожидания.
	Неисправен регулятор температуры. Отнесите прибор в торговую организацию или авторизованный сервисный центр Philips.
Во время приготовления из мультиварки проливаясь вода.	Убедитесь, что ингредиенты во внутренней чаше не превышают отметку MAX.
Не удается выбрать нужную функцию приготовления.	Несколько раз коснитесь кнопки **МЕНЮ**, чтобы выбрать нужный режим.
Приготовленные блюда имеют неприятный запах	Очистите внутреннюю чашу в теплой воде с помощью средства для мытья посуды.
	После приготовления тщательно очистите крышку отверстия выхода пара, внутреннюю крышку и внутреннюю чашу.
На дисплее появляется сообщение об ошибке (E1, E2, E3 или E4).	Во время процесса приготовления произошел сбой подачи питания. Отнесите прибор в торговую организацию или авторизованный сервисный центр Philips.

Українська

1 Мультиварка

Вітаємо Вас із покупкою та ласкаво просимо до клубу Philips! Щоб у повній мірі користуватися підтримкою, яку пропонує Philips, зареєструйте свій виріб на веб-сайті www.philips.com/welcome.

2 Комплектація упаковки (мал. 1)

1. Мультиварка
2. Шнур живлення
3. Кошик для приготування на парі
4. Посібник користувача
5. Книга з рецептами
6. Гарантійний талон

3 Огляд

Огляд виробу (мал. 2)

1. Верхня кришка
2. Знімна внутрішня кришка
3. Внутрішня каструля
4. Панель керування
5. Нагрівальний елемент
6. Роз'єм для кабелю живлення
7. Головний блок
8. Ручка мультиварки
10. Індикатори рівня води
11. Ущільнююче кільце
11. Знімна кришка парового отвору
12. Кнопка розблокування кришки

Огляд елементів керування (мал. 3)

13. Кнопка збереження тепла
14.