Register your product and get support at
www.philips.com/welcome

BHH814
BHH815

LV	Lietotāja rokasgrāmata	SK	Príručka užívateľa
PL	Instrukcja obsługi	SL	Uporabniški priročnik
RO	Manual de utilizare	SR	Korisnički priručnik
RU	Руководство пользователя	UK	Посібник користувача

PHILIPS

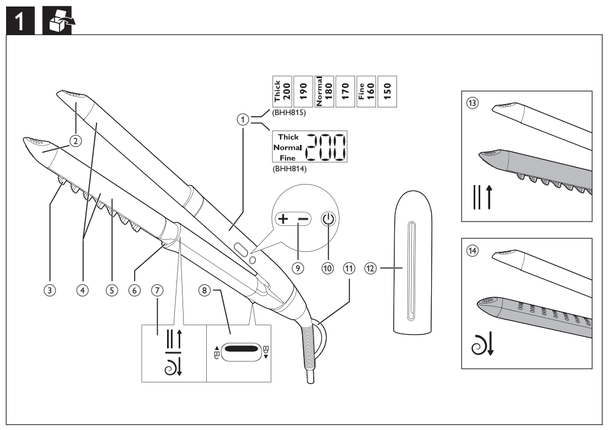

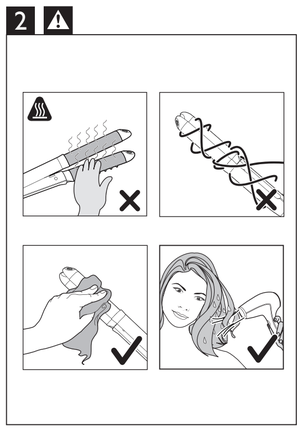

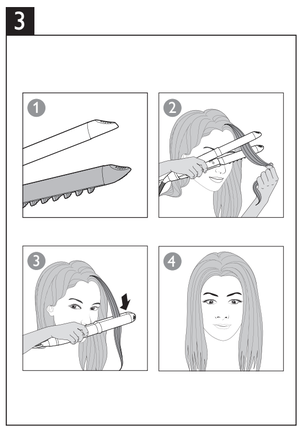

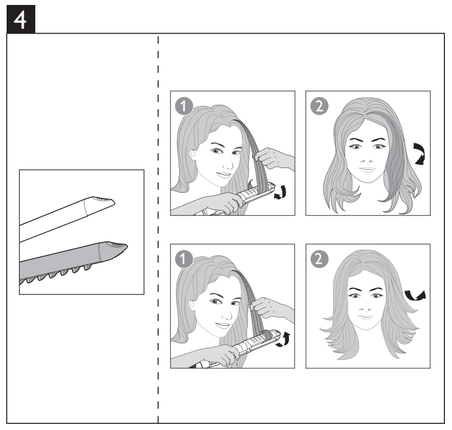

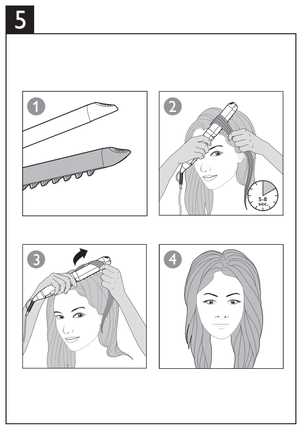

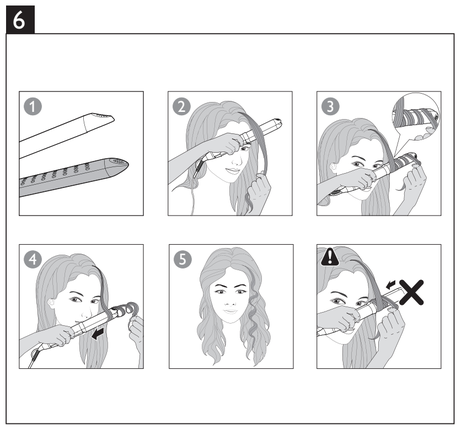

Specifications are subject to change without notice
© 2015 Koninklijke Philips N.V.
All rights reserved.

3140 035 40701

Latviešu

Apsveicam ar pirkumu un laipni lūdzam Philips! Lai pilnībā izmantotu Philips piedāvātā atbalsta iespējas, reģistrējiet produktu vietnē www.philips.com/welcome.

1 Svarīga informācija

Pirms ierīces izmantošanas uzmanīgi izlasiet šo lietošanas instrukciju un saglabājiet to, lai vajadzības gadījumā varētu ieskatīties tajā arī turpmāk.

- BRĪDINĀJUMS! Nelietojiet ierīci ūdens tuvumā.
- Ja lietojat ierīci vannas istabā, pēc lietošanas atvienojiet ierīci no elektrotīkla, jo ūdens tuvums ir bīstams pat tad, ja ierīce ir izslēgta.
- BRĪDINĀJUMS! Nelietojiet ierīci vannu, dušu, izlietņu vai citu ar ūdeni pildītu trauku tuvumā.
- Pēc lietošanas vienmēr atvienojiet ierīci no elektrotīkla.
- Ja elektrības vads ir bojāts, tas jānomaina Philips pilnvarota tehniskās apkopes centra darbiniekiem vai līdzīgi kvalificētām personām, lai izvairītos no briesmām.
- Šo ierīci var izmantot bērni vecumā no 8 gadiem un personas ar ierobežotām fiziskajām, sensorajām vai garīgajām spējām vai bez pieredzes un zināšanām, ja tiek nodrošināta uzraudzība vai norādījumi par drošu ierīces lietošanu un panākta izpratne par iespējamo bīstamību. Bērni nedrīkst rotaļāties ar ierīci. Ierīces tīrīšanu un apkopi nedrīkst veikt bērni bez pieaugušo uzraudzības.
- Pirms ierīces pievienošanas elektrotīklam pārliecinieties, ka uz ierīces norādītais spriegums atbilst elektrotīkla spriegumam jūsu mājā.
- Izmantojiet ierīci tikai tiem nolūkiem, kas aprakstīti šajā rokasgrāmatā.
- Nekādā gadījumā neatstājiet ierīcei bez uzraudzības, kad tā ir pievienota elektrotīklam.
- Nekad neizmantojiet citu ražotāju piederumus vai detaļas, kuras Philips nav īpaši ieteicis. Ja izmantojat šādus piederumus vai detaļas, garantija vairs nav spēkā.
- Netiniet elektrības vadu ap ierīci.
- Pirms novietojat ierīci glabāšanā, pagaidiet, līdz tā atdziest.
- Uzmanieties ierīces lietošanas laikā, jo tā var būt ļoti karsta. Satveriet ierīci tikai aiz roktura, jo citas daļas ir karstas, un izvairieties no saskares ar ādu.
- Vienmēr novietojiet ierīci ar izlaistiem sariem uz karstumizturīgas, stabilas, līdzenas virsmas. Karstais cilindrs nedrīkst saskarties ar virsmu vai citu uzliesmojošu materiālu.
- Raugieties, lai elektrības vads nenonāktu saskarē ar ierīces karstajām detaļām.
- Neļaujiet ierīcei, kad tā ir ieslēgta, nonākt saskarē ar viegli uzliesmojošiem priekšmetiem un materiāliem.
- Nekad neapsedziet ierīci ar kaut kādiem priekšmetiem (piem., dvieli vai drāniņu), kad tā ir karsta.
- Ieveidojiet tikai sausus matus. Nelietojiet ierīci ar slapjām rokām.
- Uzglabājiet uzkarstošo cilindru tīru un brīvu no putekļiem un matu veidošanas izstrādājumiem, piemēram, putām, lakas un želejas. Nekad neizmantojiet ierīci apvienojumā ar matu veidošanas produktiem.
- Karstošajam cilindram ir pārklājums. Šis pārklājums var samazināt nodilumu laika gaitā. Tomēr tas neietekmē ierīces darbību.
- Ja ar ierīci ieveido krāsotus matus, karstošie cilindri var nosmērēties. Pirms letot ierīci mākslīgiem matiem, konsultējieties ar izplatītāju.
- Vienmēr nododiet ierīci Philips pilnvarotam servisa centram, ja nepieciešama apskate vai remonts. Nekvalificētu personu veikts remonts var radīt ļoti bīstamas situācijas lietotājam.
- Neievietojiet atverēs metāla priekšmetus, lai izvairītos no elektriskās strāvas trieciena.
- Pēc lietošanas neraujiet aiz strāvas vada. Vienmēr atvienojiet ierīci, turot aiz kontaktdakšas.

Elektromagnētiskie lauki (EML)

Šī Philips ierīce atbilst visiem piemērojamiem standartiem un noteikumiem, kas attiecas uz elektromagnētisko lauku iedarbību.

Vide

Šis simbols uz produkta nozīmē, ka uz šo produktu attiecas Eiropas direktīva 2012/19/ES. Lūdzu, uzziniet par elektrisko un elektronisko produktu vietējo atsevišķo savākšanas sistēmu. Ievērojiet vietējos likumus un nekad neatbrīvojieties no produkta kopā ar parastiem sadzīves atkritumiem. Pareiza vecu produktu utilizācija palīdz novērst negatīvu ietekmi uz vidi un cilvēku veselību.

2 Ievads

Glamūrs ir kļuvis piezemētāks un vienkāršāks. Tas ir saistīts ar vieglu un ātru rīcību, nevis sarežģītu ieveidošanu. Izmantojot Philips Volume Multi-Styler, varat viegli mainīt savu izskatu: taisni, lokaini vai cirtaini mati vienā acu mirklī. Brīnišķīgs izskats nekad nav bijis vieglāk iegūstams. Izmantojot savu **Philips Volume Multi-styler ar prieku**.

3 Pārskats

① **Displeja panelis**
② **Vēsā gaisa uzgalis**
③ **Aizsargājoši ievelkami sari**
④ **Karstošs cilindrs ar turmalīna keramikas pārklājumu**
⑤ **Pagriežama svira**
⑥ **Jonu atvere**
⑦ **Cirtošanas/taisnošanas indikācija**
|||: Pagrieziet taisnošanas pozīcijā
: Pagrieziet cirtošanas pozīcijā
⑧ **Bloķēšanas/atbloķēšanas poga**
⑨ **Temperatūras iestatījums (+/-)**
⑩ **Strāvas ieslēgšanas/izslēgšanas poga**
⑪ **Uzglabāšanas cilpiņa**
⑫ **Aizsargvāciņš**

4 Matu ieveidošana

Matu sagatavošana

- Izmazgājiet matus ar šampūnu un kondicionieri.
- Izžāvējiet matus ar fēnu, pirms izmantot matu ieveidotāju.
- Izmantojiet produktu aizsardzībai pret karstumu un sakņemmējiet matus ar lielu ķemmi

Padoms

- ieveidotāja apakšējās daļas iekšpusē uzdrukāti simboli un bultiņas. ( ) ir paredzēta ieveidošanai, un (|||) ir paredzēta taisnošanai. Pagrieziet unikālo sviru, kā norādīts, lai pārslēgtu no taisnošanas uz ieveidošanu un otrādi. Ja vēlaties pārslēgt uz cirtošanu, kad ieveidotājs ir taisnošanas pozīcija, pagrieziet ieveidotāju, sekojot cirtošanas simbolam ( ). Kad ieveidotājs ir cirtošanas pozīcijā, pagrieziet to virzienā, kas norādīts taisnošanai (|||), lai sāktu taisnošanu.

Ievērībai

- **Siltumizolējošais cimds ir paredzēts, lai aizsargātu pirkstus/roku pret nejaušu saskari ar karsto cilindru. Ilgi turot cimdu pie karstā cilindra, tas sakusīs ar cilindru. Cimdu nevar izmantot kā paliktni, uz kura novietot veidotāju.**

1 Pavirziet bloķēšanas/atbloķēšanas pogu (⑧) uz leju, lai atbloķētu ierīci.
2 Ievietojiet kontaktdakšu kontaktligzdā
3 Nospiediet un turiet nospiestu ieslēgšanas/izslēgšanas pogu (⑩), līdz iedegas displeja panelis (①).
↳ Noklusētās temperatūras režīms parādās uz displeja.
4 Nospiediet pogu + vai − (⑨), lai izvēlētos saviem matiem piemērotu temperatūras iestatījumu. Lūdzu, skatiet temperatūras iestatījumu tabulu tālāk. Ja grasāties izmantot matu ieveidotāju pirmo reizi, vienmēr izvēlieties mazu iestatījumu.

Temperatūras režīms	Matu tips
190-200 °C biezi	Raupji, sprogaini, grūti ieveidojami
170-180 °C normāli	Vidēji vai nedaudz viļņaini
150-160 °C smalki	Trausli, plāni vai apstrādāti mati

↳ Kad ierīce uzsilst, visi iestatījumi mirgos.
↳ Kad cilindrs ir uzsilis līdz izvēlētajai temperatūrai, mirgošana beigsies
- Jonu funkcija tiek aktivizēta, kad ierīce ir ieslēgta, nodrošinot papildu mirdzumu un samazinot sprogošanos. Iespējams, sajutīsiet īpašu smaržu un dzirdēsiet sīcošu troksni. Tā ir normāla parādība un to izraisa jonu ģenerators.

Lai iztaisnotu matus (3 att.)

Piezīme.

- Lietošanas laikā nepieskarieties karstošajiem cilindriem, lai novērstu apdegumu gūšanas risku.

1 Pārliecinieties, vai matu ieveidotāja viļņotās malas atrodas viena otrai pretī.
2 Ievietojiet matu šķipsnu, kas nav platāka par 5 cm, starp karstošajiem cilindriem (④).
3 Turiet rokturi un virziet matu ieveidotāju lejup pa matiem vienā kustībā (maks. 5 sekundes), lai matus nepārkarsētu.
4 Lai iztaisnotu pārējos matus, atkārtojiet 2. līdz 3. soli aprakstītās darbības.

Lai ieveidotu cirtas matu galos (4. att.)

1 Iztaisnojiet matus, kā aprakstīts pirmajā sadaļā "Lai iztaisnotu matus".
2 Kad matu ieveidotājs pietuvojas matu galiem, lēni pagrieziet plaukstu, lai paverstu matu ieveidotāju uz iekšpusi vai ārpusi cirtu ieveidošanai.

Lai iegūtu kuplumu pie matu saknēm (5. att.)

Brīdinājums!

- Nenolieciet matu ieveidotāju slīpi uz savas galvas ādas, jo cilindrs ir karsts un tas var radīt neērtības sajūtu.

1 Pagrieziet pagriešanas sviras (⑤) vēso uzgali (②), lai izvirzītu sarus (⑬).
2 Izvēlieties matu šķipsnu, kas ir paralēli jūsu matu līnijai.
3 Novietojiet sarus uz galvas ādas un uzlieciet uz tiem matu šķipsnu. Uzmanīgi pavelciet matu šķipsnu, lai to nospriegotu.
4 Atstājiet matu ieveidotāju šajā pozīcijā 5-8 sek.
5 Izņemiet matu ieveidotāju, neraujot matus, lai nesabojātu ieveidošanas rezultātu.
6 Lai ieveidotu pārējos matus, atkārtojiet no 2. līdz 5. darbībai.

Padoms

- Lai iegūtu maksimālus rezultātus, pavelkot matu ieveidotāju projām no saknēm, pasturniet to pret matiem un mazliet virzieni uz galvvidu.

Lai ieveidotu maigas cirtas (6. att.)

Brīdinājums!

- Cilindrs ir karsts, un ar to jāapietas uzmanīgi.
- Nepieskarieties cilindram lietošanas laikā, lai novērstu apdegumus. Visas cilindra daļas uzkarst.
- Ja šī ir pirmā reize, kad izmantojat šo produktu, izmēģiniet šīs darbības, neiesīrēdzot ierīci, lai gūtu nelielas iemaņas.

1 Novietojiet pagriešanas sviru loku ieveidošanas pozīcijā (⑭).
2 Satveriet 3-4 cm platu matu šķipsnu.
3 Turiet matu ieveidotāju virzienā prom no savas galvas un aptiniet matus no saknēm līdz galiem.
4 Atstājiet matus šādā pozīcijā 5-8 sek. un pēc tam uzmanīgi virziet matu ieveidotāju prom no matiem, neatpinot šķipsnu.
5 Lai ieveidotu pārējos matus, atkārtojiet no 2. līdz 4. darbībai.

Padoms

- Vienmēr ļauj atdzist matus uz cilindra.
- Cirtām izmantojiet mazākas matu šķipsnas, bet lokām - lielākas.

5 Pēc lietošanas

1 Izslēdziet ierīci un atvienojiet to no elektrotīkla.
2 Pirms novietojat ierīci glabāšanā, pagaidiet, līdz tā atdziest.
3 Notīriet no ieveidotāja matus un netīrumus.
4 Notīriet cilindru ar mitru drānu.
5 Kad sari ir ievilkti, uzlieciet siltumnecaurlaidīgo vāciņu (⑭).
6 Uzglabājiet to drošā un sausā vietā, kas pasargāta no putekļiem. Varat to arī pakārt aiz cilpiņas (⑪).

6 Garantija un serviss

Ja jums nepieciešama informācija, piemēram, par uzgaļa nomaiņu, vai radusies problēma, apmeklējiet Philips tīmekļa vietni www.philips.com vai sazinieties ar Philips Klientu apkalpošanas centru savā valstī (tā tālruņa numurs atrodams pasaules garantijas brošūrā). Ja jūsu valstī nav klientu apkalpošanas centra, vērsieties pie vietējā Philips preču izplatītāja.

Polski

Gratulujemy zakupu i witamy wśród klientów firmy Philips! Aby w pełni korzystać z pomocy technicznej oferowanej przez firmę Philips, należy zarejestrować produkt w Internecie pod adresem www.philips.com/welcome.

1 Ważne

Przed pierwszym użyciem urządzenia zapoznaj się dokładnie z niniejszą instrukcją obsługi i zachowaj ją na przyszłość.

- OSTRZEŻENIE: Nie korzystaj z urządzenia w pobliżu wody.
- Jeśli korzystasz z urządzenia w łazience, po zakończeniu stosowania wyjmij wtyczkę z gniazdka elektrycznego. Obecność wody stanowi zagrożenie nawet wtedy, gdy urządzenie jest wyłączone.
- OSTRZEŻENIE: Nie korzystaj z urządzenia w pobliżu wanny, prysznica, umywalki ani innych naczyń napełnionych wodą.
- Zawsze po zakończeniu korzystania z urządzenia wyjmij wtyczkę z gniazdka elektrycznego.
- Ze względów bezpieczeństwa wymianę uszkodzonego przewodu sieciowego należy zlecić autoryzowanemu centrum serwisowemu firmy Philips lub odpowiednio wykwalifikowanej osobie.
- Urządzenie może być używane przez dzieci w wieku powyżej 8 lat oraz osoby z ograniczonymi zdolnościami fizycznymi, sensorycznymi lub umysłowymi, a także nieposiadające wiedzy lub doświadczenia w użytkowaniu tego typu urządzeń, pod warunkiem, że będą one nadzorowane lub zostaną poinstruowane na temat korzystania z tego urządzenia w bezpieczny sposób oraz zostaną poinformowane o potencjalnych zagrożeniach. Dzieci nie mogą bawić się urządzeniem. Dzieci chcące pomóc w czyszczeniu i obsłudze urządzenia zawsze powinny to robić pod nadzorem dorosłych.
- Przed podłączeniem urządzenia upewnij się, że napięcie podane na urządzeniu jest zgodne z napięciem w domowej instalacji elektrycznej.
- Używaj urządzenia zgodnie z jego przeznaczeniem, opisanym w tej instrukcji obsługi.
- Nigdy nie pozostawiaj bez nadzoru urządzenia podłączonego do zasilania.
- Nie korzystaj z akcesoriów ani części innych producentów, ani takich, których nie zaleca w wyraźny sposób firma Philips. Wykorzystanie tego typu akcesoriów lub części spowoduje unieważnienie gwarancji.
- Nie zawijaj przewodu sieciowego wokół urządzenia.
- Przed schowaniem urządzenia odczekaj, aż ostygnie.
- Podczas korzystania z urządzenia zachowaj szczególną ostrożność — może być bardzo gorące. Chwytaj wyłącznie za uchwyt, ponieważ pozostałe części są gorące. Unikaj kontaktu ze skórą.
- Zawsze umieszczaj urządzenie z wysuniętym włosiem na żaroodpornej, stabilnej, płaskiej powierzchni. Rozgrzany wałek nigdy nie powinien dotykać powierzchni ani innych łatwopalnych materiałów.
- Nie dopuść do zetknięcia się przewodu zasilającego z rozgrzanymi częściami urządzenia.
- Włączone urządzenie trzymaj z dala od łatwopalnych substancji i przedmiotów.
- Gdy urządzenie jest gorące, nigdy go nie przykrywaj (np. ręcznikiem lub odzieżą).
- Używaj urządzenia wyłącznie na suchych włosach. Nie używaj urządzenia, gdy masz mokre dłonie.
- Oczyszczaj podgrzewany wałek z kurzu oraz środków do układania włosów (np. pianki, lakieru, żelu). Nigdy nie używaj lokówki w połączeniu z takimi środkami.
- Podgrzewany wałek ma powłokę. Powłoka ta może zużywać się z upływem czasu. Nie wpływa to na prawidłowe funkcjonowanie urządzenia.
- Jeśli urządzenie jest używane do włosów farbowanych, nagrzewany wałek może się zabarwić. Jeśli zamierzasz używać urządzenia do sztucznych włosów, najpierw dowiedz się od ich sprzedawcy, czy jest to dopuszczalne.
- Konieczność przeglądu lub naprawy urządzenia zawsze zgłaszaj do autoryzowanego centrum serwisowego firmy Philips. Naprawy przez osoby niewykwalifikowane mogą prowadzić do poważnego zagrożenia dla użytkownika urządzenia.
- Aby uniknąć porażenia prądem, nie umieszczaj metalowych przedmiotów w otworach urządzenia.
- Po zakończeniu korzystania nie ciągnij za przewód zasilający. Zawsze odłączaj urządzenie od gniazdka elektrycznego, trzymając za wtyczkę.

Pola elektromagnetyczne (EMF)

To urządzenie firmy Philips spełnia wszystkie normy i jest zgodne z wszystkimi przepisami dotyczącymi narażenia na działanie pól elektromagnetycznych.

Ochrona środowiska

Ten symbol na produkcie oznacza, że produkt podlega postanowieniom Dyrektywy Europejskiej 2012/19/UE. Należy zapoznać się z lokalnymi przepisami dotyczącymi składowania zużytych produktów elektrycznych i elektronicznych. Należy postępować zgodnie z lokalnymi przepisami i nigdy nie należy wyrzucać produktu ze zwykłymi odpadami gospodarstwa domowego. Prawidłowa utylizacja zużytych produktów pomaga chronić środowisko naturalne oraz ludzkie zdrowie.

2 Wprowadzenie

Dbanie o szyk stało się prostą, codzienną czynnością. Zamiast skomplikowanej stylizacji mamy teraz łatwość i szybkość. Lokówka wielofunkcyjna firmy Philips pozwala na łatwą zmianę wyglądu: proste, kręcone i falujące włosy stają się rzeczywistością – wystarczy obrócić końcówkę. Oszałamiający wygląd nigdy nie był tak łatwy do uzyskania. Życzymy przyjemnego korzystania z **lokówki wielofunkcyjnej firmy Philips**.

3 Opis elementów urządzenia

① **Panel wyświetlacza**
② **Nienagrzewająca się końcówka**
③ **Wysuwane włosie do bezpiecznej stylizacji**
④ **Podgrzewany wałek z osłoną turmalinowo-ceramiczną**
⑤ **Obracane ramię**
⑥ **Otwór wylotowy jonów**
⑦ **Wskaźnik kręcenia loków/prostowania**
|||: Obrót do pozycji prostowania
: Obrót do pozycji kręcenia loków
⑧ **Przycisk blokowania/odblokowania**
⑨ **Ustawienie temperatury (+/-)**
⑩ **Wyłącznik zasilania**
⑪ **Uchwyt do zawieszania**
⑫ **Nasadka zabezpieczająca**

4 Układaj włosy

Przygotowanie włosów

- Umyj włosy szamponem i nałóż na nie odżywkę.
- Przed użyciem lokówki wysusz włosy suszarką.
- Użyj środka pielęgnacyjnego chroniącego przed działaniem ciepła i rozczesz włosy grzebieniem o szeroko rozstawionych ząbkach.

Wskazówka

- na wewnętrznej stronie dolnego ramienia lokówki widoczne są symbole i strzałki. Symbol ( ) dotyczy kręcenia loków, a (|||) prostowania. Obróć specjalnie zaprojektowane ramię we wskazany sposób, aby przełączyć z trybu prostowania na tryb kręcenia loków lub odwrotnie. Jeśli chcesz przełączyć na tryb kręcenia loków, kiedy lokówka znajduje się w pozycji prostowania, obróć lokówkę zgodnie z symbolem kręcenia loków ( ). Kiedy lokówka znajduje się w pozycji kręcenia loków, obróć ją w kierunku wskazanym przez symbol prostowania (|||), aby rozpocząć prostowanie.

Uwaga

- **Rękawica ochronna służy do zabezpieczenia palców/dłoni przed przypadkowym kontaktem z rozgrzanym wałkiem. W przypadku długiego kontaktu rękawicy z wałkiem rękawica stopi się. Rękawicy nie można używać jako podkładki pod lokówkę.**

1 Przesuń zatrzask blokujący (⑧) w dół, aby odblokować urządzenie.
2 Podłącz wtyczkę przewodu zasilającego do gniazdka elektrycznego.
3 Naciśnij i przytrzymaj przycisk wł./wył. (⑩) aż panel wyświetlacza (①) zaświeci się.
↳ Wyświetlone zostanie domyślne ustawienie temperatury.
4 Naciśnij przycisk + lub − (⑨), aby wybrać ustawienie temperatury odpowiednie dla Twoich włosów. Skonsultuj się z poniższą tabelą Ustawienie temperatury. Gdy używasz lokówki po raz pierwszy, wybierz niskie ustawienie temperatury.

Ustawienie temperatury	Rodzaj włosów
190-200 °C Grube	Grube, kręcone, trudne do wyprostowania
170-180 °C Normalne	Średniej grubości lub lekko falujące
150-160 °C Cienkie	Delikatne, cienkie lub farbowane włosy

↳ Kiedy urządzenie się rozgrzewa, wszystkie kontrolki ustawień migają.
↳ Po osiągnięciu wybranej temperatury kontrolki gasną.
- Po włączeniu urządzenia uruchamia się funkcja jonizacji, która nadaje włosom blask i zmniejsza skręcanie się włosów. Możliwe, że wyczujesz specyficzny zapach i usłyszysz syczenie. Jest to zjawisko normalne, spowodowane wytwarzaniem jonów.

Prostowanie włosów (rys.3)

Uwaga

- Nie dotykaj podgrzewanego wałka, aby uniknąć oparzeń.

1 Upewnij się, że zakrzywione boki lokówki są zwrócone ku sobie.
2 Umieść pukiel włosów nie szerszy niż 5 cm między podgrzewanymi wałkami (④).
3 Przytrzymaj uchwyt i przesuń lokówkę wzdłuż włosów ciągłym ruchem (przez maks. 5 sekund) bez zatrzymywania się w celu uniknięcia przegrzania.
4 Aby wyprostować resztę włosów, powtórz czynności od 2 do 3.

Pokręcanie końcówek (rys.4)

1 Wyprostuj włosy zgodnie z instrukcjami w pierwszej części, zatytułowanej „Prostowanie włosów".
2 Kiedy lokówka zbliży się do końcówek włosów, powoli skręć nadgarstek, obracając lokówkę na zewnątrz i do środka, aby zakręcić końcówki.

Zwiększanie objętości włosów przy podstawie (rys.5)

Ostrzeżenie

- Nie przechylaj lokówki pod kątem w stosunku do głowy, ponieważ wałek jest gorący i wrażenie gorąca na skórze głowy może być nieprzyjemne.

1 Obróć zimną końcówkę (②) obracanego ramienia (⑤) aby wysunąć włosie (⑬).
2 Wybierz jedno pasmo włosów równoległe do linii włosów.
3 Przyłóż włosie do głowy i nałóż na nie pukiel włosów. Delikatnie pociągnij włosy, aby je napiąć.
4 Zostaw lokówkę w tej pozycji przez 5-8 sekund.
5 Zsuń lokówkę bez ciągnięcia za pasmo włosów, aby zachować efekt stylizacji.
6 Aby ułożyć resztę włosów, powtórz czynności od 2 do 5.

Wskazówka

- Aby uzyskać najlepsze rezultaty, odsuwaj lokówkę od podstawy włosów przyciskając ją do włosów i lekko w kierunku środka głowy.

Tworzenie łagodnych fal (rys.6)

Ostrzeżenie

- Podgrzewany wałek jest gorący i należy się z nim ostrożnie obchodzić.
- Nie dotykaj wałka podczas użytkowania, aby uniknąć oparzeń. Wszystkie elementy wałków są nagrzewane.
- Jeśli używasz produktu po raz pierwszy, spróbuj przećwiczyć korzystanie z urządzenia bez jego włączania, aby zyskać nieco doświadczenia.

1 Umieść obracane ramię w pozycji do zakręcania włosów (⑭).
2 Wybierz pasmo włosów o szerokości 3-4 cm.
3 Trzymając lokówkę z dala od głowy i twarzy nawiń na nią włosy od podstawy aż po koniec.
4 Przytrzymaj włosy w ten sposób przez około 5-8 sekund i ostrożnie zsuń lokówkę z włosów nie rozwijając ich.
5 Aby ułożyć resztę włosów, powtórz czynności od 2 do 4.

Wskazówka

- Rozłóż włosy równomiernie na wałku.
- Użyj mniejszych pasm do loków i większych do fal.

5 Po użyciu

1 Wyłącz urządzenie i wyjmij jego wtyczkę z gniazdka elektrycznego.
2 Przed schowaniem urządzenia odczekaj, aż ostygnie.
3 Oczyść urządzenie z włosów i kurzu.
4 Wyczyść wałek wilgotną szmatką.
5 Nałóż na urządzenie nasadkę żaroodporną upewniając się, że włosie jest schowane (⑭).
6 Przechowuj urządzenie w bezpiecznym i suchym miejscu, z dala od kurzu. Możesz też powiesić urządzenie za uchwyt do zawieszania (⑪).

6 Gwarancja i serwisowanie

W razie jakichkolwiek pytań lub problemów, np. w przypadku konieczności wymiany nasadki, prosimy odwiedzić naszą stronę internetową www.philips.com lub skontaktować się z lokalnym Centrum Obsługi Klienta firmy Philips (numer telefonu znajduje się w ulotce gwarancyjnej). Jeśli w Twoim kraju nie ma Centrum Obsługi Klienta, zwróć się o pomoc do sprzedawcy produktów firmy Philips.

Română

Felicitări pentru achiziție și bun venit la Philips! Pentru a beneficia pe deplin de asistența oferită de Philips, înregistrați-vă produsul la www.philips.com/welcome.

1 Important

Citiți cu atenție acest manual de utilizare înainte de a utiliza aparatul și păstrați-l pentru consultare ulterioară.

- AVERTISMENT: Nu utilizați acest aparat în apropierea apei.
- Când aparatul este utilizat în baie, scoateți-l din priză după utilizare deoarece apa reprezintă un risc chiar și când aparatul este oprit.
- AVERTISMENT: Nu utilizați acest aparat în apropierea căzilor, dușurilor, bazinelor sau altor recipiente cu apă.
- Scoateți întotdeauna aparatul din priză după utilizare.
- În cazul în care cablul de alimentare este deteriorat, acesta trebuie înlocuit întotdeauna de Philips, de un centru de service autorizat de Philips sau de personal calificat în domeniu, pentru a evita orice accident.
- Acest aparat poate fi utilizat de către copii începând de la vârsta de 8 ani și persoane care au capacități fizice, mentale sau senzoriale reduse sau sunt lipsite de experiență și cunoștințe, dacă sunt supravegheate sau au fost instruite cu privire la utilizarea în condiții de siguranță a aparatului și înțeleg pericolele pe care le prezintă. Copii nu trebuie să se joace cu aparatul. Curățarea și întreținerea de către utilizator nu trebuie realizate de către copii nesupravegheați.
- Înainte de a conecta aparatul, asigurați-vă că tensiunea indicată pe aparat corespunde tensiunii rețelei locale.
- Nu utilizați aparatul pentru alt scop decât cel descris în acest manual.
- Nu lăsați niciodată aparatul nesupravegheat când este conectat la sursa de alimentare.
- Nu utilizați niciodată accesorii sau componente de la alți producători sau nerecomandate explicit de Philips. Dacă utilizați aceste accesorii sau componente, garanția se anulează.
- Nu înfășurați cablul de alimentare în jurul aparatului.
- Înainte de a depozita aparatul, așteptați să se răcească.
- Aveți foarte multă grijă când utilizați aparatul întrucât ar putea fi extrem de fierbinte. Apucați doar mânerul, deoarece celelalte componente sunt fierbinți, și evitați contactul cu pielea.
- Așezați întotdeauna aparatul cu perii extrași pe o suprafață plată, stabilă, termorezistentă. Bara fierbinte nu trebuie să atingă niciodată suprafața sau alte materiale inflamabile.
- Evitați intrarea în contact a cablului de alimentare cu piesele fierbinți ale aparatului.
- Păstrați aparatul la distanță de obiecte și materiale inflamabile când este pornit.
- Nu acoperiți niciodată aparatul cu ceva (de exemplu un prosop sau un articol vestimentar) când este fierbinte.
- Utilizați aparatul numai pe păr uscat. Nu utilizați aparatul cu mâinile ude.
- Păstrați bara încălzită curată și curățați-o de praf și produse pentru coafat, precum spumă, spray sau gel. Nu utilizați niciodată aparatul împreună cu produse de coafat.
- Bara încălzită are un înveliș. Acest înveliș se poate uza lent în timp. Totuși, acest lucru nu afectează performanța aparatului.
- Dacă aparatul este utilizat pe păr vopsit, barele încălzite se pot păta. Înainte de a-l utiliza pentru păr artificial, consultați întotdeauna distribuitorul.
- Pentru control sau depanare duceți aparatul numai la un centru service autorizat de Philips. Repararea făcută de persoane necalificate poate genera situații periculoase pentru utilizator.
- Nu introduceți obiecte metalice în orificii, pentru a evita electrocutarea.
- Nu trageți de cablul de alimentare după utilizare. Întotdeauna scoateți aparatul din priză ținând de ștecher.

Câmpuri electromagnetice (EMF)

Acest aparat Philips respectă toate standardele și reglementările aplicabile privind expunerea la câmpuri electromagnetice.

Protecția mediului

Acest simbol pe un produs înseamnă că produsul este reglementat de Directiva Europeană 2012/19/UE. Informează-te cu privire la sistemul separat de colectare locală pentru produse electrice și electronice. Urmați reglementările locale și nu eliminate niciodată produsul cu gunoiul menajer normal. Eliminarea corectă a produselor vechi ajută la prevenirea consecințelor negative asupra mediului și sănătății umane.

2 Introducere

Eleganța a devenit mult mai accesibilă și simplă. Este vorba mai degrabă despre ușurință și viteză decât despre coafare complexă. Cu Philips Volume Multi-Styler vă puteți transforma aspectul cu ușurință: păr drept, ondulat sau spirale prin simpla răsucire a unui vârf. Nu a fost niciând mai ușor să arătați fabulos. Utilizați cu plăcere **Philips Volume Multi-styler**.

3 Prezentare generală

① **Panou de afișare**
② **Vârf rece**
③ **Peri retractabili de protecție**
④ **Bară încălzită cu înveliș ceramic din turmalină**
⑤ **Braț rotativ**
⑥ **Orificiu de ieșire ioni**
⑦ **Indicator ondulare/îndreptare**
|||: Rotește la poziția de îndreptare
: Rotește la poziția de ondulare
⑧ **Buton de blocare/deblocare**
⑨ **Setare de temperatură (+/-)**
⑩ **Buton pornire/oprire**
⑪ **Agățătoare**
⑫ **Capac de protecție**

4 Coafarea părului

Pregătirea părului

- Spălați-vă părul cu șampon și balsam.
- Uscați-vă părul cu un uscător înainte de a utiliza aparatul de coafat.
- Utilizați un produs de protecție termică și pieptănați-vă părul cu un pieptene cu dinți rari.

Sugestie

- Există simboluri și săgeți tipărite de pe partea interioară a brațului inferior al aparatul de coafat. ( ) este pentru ondulare și (|||) este pentru îndreptare. Rotește bratul unic după cum este indicat, pentru a trece de la îndreptare la ondulare sau invers. Dacă dorești să comuți la ondulare când aparatul de ondulat este în poziția de îndreptare, rotește ondulatorul la următorul simbol spiralat ( ). Când aparatul de ondulat este în poziția de ondulare, rotește în direcția indicată pentru îndreptare (|||) pentru a începe îndreptarea.

Precauție

- **Mănușa termoizolantă este concepută pentru a proteja degetele/mâna împotriva contactului accidental cu bara încălzită. Expunerea prelungită a mânușii pe bara încălzită va conduce la topirea acesteia pe bară. Mănușa nu poate fi utilizată ca suport pentru sprijinirea aparatului de coafat. Spală numai manual.**

1 Glisați butonul de blocare/deblocare (⑧) în jos pentru a debloca aparatul.
2 Conectați ștecherul la o priză de alimentare.
3 Apăsați și menținați apăsat butonul de pornire/oprire (⑩) până la aprinderea panoului de afișare (①).
↳ Este afișată setarea prestabilită de temperatură.
4 Apăsați butonul + sau − (⑨) pentru a selecta setarea de temperatură potrivită părului dvs. Consultați tabelul Setare de temperatură de mai jos. La prima utilizare a aparatului de coafat selectați întotdeauna o setare mai mică.

Setare de temperatură	Tip de păr
Des 190-200 °C	Aspru, cret, dificil de coafat
Normal 170-180 °C	Textură medie sau ondulueri lejere
Rar 150-160 °C	Păr fragil, subțire sau vopsit

↳ Când aparatul se încălzește, toate setările vor lumina intermitent.
↳ Când bara încălzită atinge temperatura selectată, iluminarea intermitentă se va întrerupe.
- Funcția de ionizare este activată atunci când aparatul este pornit, ceea ce oferă un plus de strălucire și reduce aspectul cret. Este posibil să percepeți un miros specific și veți auzi un sfârâit. Este normal, deoarece acestea sunt cauzate de generatorul de ioni.

Pentru a vă îndrepta părul (Fig. 3)

Notă

- Nu atingeți barele încălzite în timpul utilizării, pentru a evita arsurile.

1 Asigurați-vă că părțile curbate ale aparatului de coafat sunt îndreptate una spre cealaltă.
2 Așezați o șuviță de păr care nu depășește 5 cm între barele încălzite (④).
3 Țineți mânerul și glisați aparatul de coafat în jos pe lungimea părului, dintr-o mișcare (max. 5 secunde) de la rădăcină la capăt, fără a vă opri pentru a preveni supraîncălzirea.
4 Pentru a îndrepta restul părului, repetați pașii 2 - 3.

Pentru a crea spirale la vârful părului (Fig. 4)

1 Îndreptați-vă părul așa cum se descrie în prima secțiune „Pentru a vă îndrepta părul".
2 Când aparatul de coafat ajunge aproape de vârful părului, rotiți ușor încheietura mâinii pentru a întoarce aparatul de coafat către interior sau exterior, pentru a crea spirale.

Pentru a mări volumul la rădăcina părului (Fig. 5)

Avertisment

- Nu înclinați aparatul de coafat la un unghi pe scalp deoarece bara încălzită este fierbinte și acest lucru poate fi neconfortabil pentru scalp.

1 Rotiți vârful rece (②) al brațului rotativ (⑤) pentru a extrage perii (⑬).
2 Alegeți o șuviță de păr care este paralelă cu linia părului.
3 Puneți perii pe scalp și puneți șuvița de păr peste aceștia. Trageți ușor de șuvița pentru a crea tensiune.
4 Lăsați aparatul de coafat în poziție timp de 5-8 sec.
5 Îndepărtați aparatul de coafat fără a trage de șuvița de păr pentru a menține rezultatul coafării.
6 Pentru a coafa restul părului, repetați pașii 2 - 5.

Sugestie

- Pentru rezultate perfecte, apăsați aparatul de coafat pe păr și ușor către centrul capului

электронных изделий. Действуйте в соответствии с местным законодательством и не выбрасывайте изделие вместе с бытовым мусором. Правильная утилизация отслуживших изделий поможет предотвратить негативное воздействие на окружающую среду и здоровье человека.

2 Введение

Сегодня можно легко и быстро создать любой привлекательный образ. Забудьте о проблемах с укладкой. С помощью мультистайлера Philips Volume вы сможете выбрать понравившийся стиль: прямые волосы, волны или локоны — все это одним движением. Выглядеть потрясающе — что может быть проще? Создавайте свой собственный неповторимый образ с мультистайлером **Philips Volume**.

3 Описание

① **Индикаторная панель**
② **Термоизолированный наконечник**
③ **Защитные втягивающиеся щетинки**
④ **Нагревательный корпус с турмалиновым керамическим покрытием**
⑤ **Поворачивающаяся ручка**
⑥ **Отверстие ионизатора**
⑦ **Индикация завивки/выпрямления**
: Положение для выпрямления
: Положение для завивки
⑧ **Кнопка блокировки/разблокировки**
⑨ **Настройка температуры (+/-)**
⑩ **Кнопка вкл. / выкл. питания**
⑪ **Петелька для подвешивания**
⑫ **Защитная насадка**

4 Укладка волос

Подготовка к укладке волос

- Вымойте волосы шампунем и нанесите кондиционер.
- Перед использованием стайлера высушите волосы феном.
- Нанесите термозащитное средство для укладки и расчешите волосы расческой с крупными зубцами.

Совет

- На внутренней поверхности нижней ручки стайлера нанесены символы и стрелки. ( ) — для завивки, ( ) — для выпрямления. Для переключения между режимами выпрямления и завивки поворачивайте специальную ручку в соответствии с инструкциями. Чтобы переключиться из режима выпрямления в режим завивки, поверните стайлер и выберите символ завивки ( ).
Если стайлер находится в положении для завивки, для выпрямления поверните его в нужном направлении ( ).

Внимание!

- **Защитная рукавица предназначена для защиты рук от повреждений при случайном прикосновении к нагревательному корпусу. Длительный контакт рукавицы с поверхностью нагревательного корпуса может привести к излишнему нагреву и повреждению рукавицы. Запрещается помещать стайлер на рукавицу.**

1 Сдвиньте кнопку блокировки/разблокировки (⑧) вниз, чтобы разблокировать прибор.
2 Включите штепсель в розетку.
3 Нажмите и удерживайте кнопку включения/выключения (⑩), пока не загорится индикаторная панель (①).
→ На дисплее отобразится температурный режим, установленный по умолчанию.
4 Нажмите кнопку + или − (⑨) для выбора температурного режима, наиболее подходящего вашему типу волос. См. таблицу настроек температуры ниже. Если вы используете стайлер впервые, установите низкую температуру.

Настройки температуры	Тип волос
190–200 °C Thick	Жесткие, вьющиеся, непослушные
170–180 °C Normal	Волосы средней жесткости или волнистые волосы
150–160 °C Fine	Ломкие, тонкие или подвергавшиеся химической обработке

→ Во время нагрева прибора все настройки будут мигать.
→ Настройки перестанут мигать, после того как нагревательный корпус достигнет нужной температуры.
- При включении прибора активируется функция ионизации, которая придает волосам дополнительный блеск и уменьшает спутывание. Может появиться специфический запах и потрескивание. Это обычные явления, которые возникают вследствие работы ионизатора.

Выпрямление волос (рис. 3)

Примечание

- Не касайтесь нагревательного корпуса при использовании устройства во избежание ожогов.

1 Убедитесь, что изогнутые стороны стайлера направлены друг на друга.
2 Разместите прядь волос шириной не более 5 см между пластинами нагревательного корпуса (④).
3 Удерживая ручку, перемещайте стайлер по всей длине волос одним плавным движением (не более 5 секунд) от корней до кончиков. Не прекращайте движение, чтобы не перегреть волосы.
4 Повторите шаги 2–3, чтобы выпрямить остальные волосы.

Создание локонов на кончиках волос (рис. 4)

1 Выпрямите волосы, как указано в первом разделе "Выпрямление волос".
2 Подведя стайлер к концу пряди, медленно поверните его от себя или к себе, чтобы сформировать локон.

Создание объема у корней волос (рис. 5)

Предупреждение

- Не наклоняйте стайлер под углом к коже головы, поскольку нагревательный корпус имеет высокую температуру и может вызвать неприятные ощущения кожи головы.

1 Поверните термоизолированный наконечник(②) поворачивающейся ручки (⑤), чтобы выдвинуть щетинки (⑬).
2 Отделите прядь по линии роста волос.
3 Прижмите щетинки к коже головы и разместите прядь волос сверху. Аккуратно натяните прядь волос.
4 Удерживайте стайлер в этом положении в течение 5–8 секунд.
5 Уберите стайлер, не вытягивая выбранную прядь, чтобы сохранить результат.
6 Чтобы уложить остальные волосы, повторите шаги 2–5.

Совет

- Для получения наилучших результатов, прижмите к стайлеру прядь волос и перемещайте его от корней, слегка наклонив к макушке.

Создание крупных локонов (рис. 6)

Предупреждение

- Нагревательный корпус горячий, и с ним следует обращаться осторожно.
- Во избежание ожогов не прикасайтесь к насадке во время использования. Насадки нагреваются целиком.
- Если вы впервые пользуетесь этим прибором, попробуйте сначала выполнить следующие действия, не включая прибор.

1 Поместите поворачивающуюся ручку в положение для завивки (⑭).
2 Выберите прядь волос шириной 3–4 см.
3 Удерживая стайлер на некотором расстоянии от головы и лица, накручивайте волосы на корпус от корней до кончиков.
4 Оставьте волосы в этом положении на 5–8 секунд, а затем осторожно освободите стайлер, не раскручивая прядь.
5 Чтобы уложить остальные волосы, повторите шаги 2–4.

Совет

- Равномерно распределяйте волосы по насадке.
- Отделяйте небольшие пряди волос для создания локонов и крупные пряди для создания волн.

5 После завершения работы

1 Выключите прибор и выньте штепсель из розетки.
2 Прежде чем убрать прибор, дайте ему остыть.
3 Очистите стайлер от пыли и волос.
4 Для очистки корпуса используйте влажную ткань.
5 Уберите щетинки и наденьте на прибор термостойкую насадку (⑭).
6 Храните прибор в безопасном и сухом месте, защищенном от пыли. Также можно подвесить прибор за специальную петлю (⑪).

6 Гарантия и обслуживание

При возникновении проблемы или при необходимости получения информации, например, о замене насадки, посетите веб-сайт Philips www.philips.com или обратитесь в центр поддержки потребителей Philips в вашей стране (номер телефона центра указан на гарантийном талоне). Если в вашей стране нет центра поддержки потребителей Philips, обратитесь по месту приобретения изделия.

Прибор предназначен только для домашнего использования.

Изготовитель: "Филипс Консьюмер Лайфстайл Б.В.", Туссендиепен 4, 9206 AA, Драхтен, Нидерланды.

Импортер на территорию России и Таможенного Союза: ООО «Филипс», Россия, Москва, ул. Сергея Макеева, 13, тел. +7 495 961 1111

Импортер на территорию России и Таможенного Союза принимает претензии потребителей в случаях, предусмотренных Законом РФ «О защите прав потребителей» 07.02.1992 N 2300-1», в отношении товара, приобретенного на территории Российской Федерации

Model: BHH814, BHH815

Input rating: 110-240V~ 50-60 Hz 70-75 W

Class II appliance

Slovensky

Blahoželáme vám ku kúpe a vítame vás medzi používateľmi produktov spoločnosti Philips. Ak chcete naplno využiť podporu ponúkanú spoločnosťou Philips, zaregistrujte svoj výrobok na lokalite www.philips.com/welcome.

1 Dôležité informácie

Pred použitím zariadenia si pozorne prečítajte tento návod na použitie a ponechajte si ho pre prípad potreby v budúcnosti.

- VAROVANIE: Nepoužívajte toto zariadenie v blízkosti vody.
- Ak zariadenie používate v kúpeľni, hneď po použití ho odpojte zo siete, pretože voda v jeho blízkosti predstavuje nebezpečenstvo, aj keď je zariadenie vypnuté.
- VAROVANIE: Toto zariadenie nepoužívajte v blízkosti vaní, sprch, umývadiel ani iných nádob obsahujúcich vodu.
- Po použití vždy odpojte zariadenie zo siete.
- Poškodený sieťový kábel sme vymeniť jedine personál spoločnosti Philips, servisného strediska autorizovaného spoločnosťou Philips alebo osoba s podobnou kvalifikáciou, aby nedošlo k nebezpečnej situácii.
- Toto zariadenie môžu používať deti staršie ako 8 rokov a osoby, ktoré majú obmedzené telesné, zmyslové alebo mentálne schopnosti alebo nemajú dostatok skúseností a znalostí, pokiaľ sú pod dozorom alebo im bolo vysvetlené bezpečné používanie tohto zariadenia a za predpokladu, že rozumejú príslušným rizikám. Deti sa nesmú hrať s týmto zariadením. Deti bez dozoru nesmú čistiť ani vykonávať údržbu tohto zariadenia.
- Pred pripojením zariadenia sa presvedčte, či napätie udávané na zariadení zodpovedá napätiu v miestnej elektrickej sieti.
- Zariadenie nepoužívajte na žiaden iný účel ako je účel opísaný v tomto návode.
- Keď je zariadenia pripojené k elektrickej sieti, nikdy ho nenechávajte bez dozoru.
- Nikdy nepoužívajte príslušenstvo ani súčiastky od iných výrobcov ani príslušenstvo, ktoré spoločnosť Philips výslovne neodporučila. Ak takéto príslušenstvo alebo súčiastky použijete, záruka stráca platnosť.
- Sieťový kábel nenavíjajte okolo zariadenia.
- Predtým, ako zariadenie odložíte, nechajte ho vychladnúť.
- Pri používaní zariadenia buďte mimoriadne opatrní, pretože môže byť veľmi horúce. Zariadenie držte len za rukoväť, pretože ostatné časti sú horúce. Zabráňte kontaktu s pokožkou.
- Zariadenie s vysunutými štetinami vždy položte na stabilný a rovný povrch odolný voči vysokej teplote. Horúci ohrevný valec sa nesmie nikdy dotýkať povrchu ani iného horľavého materiálu.
- Dávajte pozor, aby sa sieťový kábel nedotýkal horúcich častí zariadenia.
- Zapnuté zariadenie sa nesmie dostať do blízkosti horľavých predmetov a materiálu.
- Zapnuté zariadenie nikdy ničím neprikrývajte (napr. uterákom alebo oblečením).
- Zariadenie používajte len na úpravu suchých vlasov. Zariadenie nepoužívajte, ak máte mokré ruky.
- Ohrevný valec udržiavajte čistý, chráňte ho pred prachom a znečistením prípravkami na tvarovanie účesu, ako napríklad penovým tužidlom, lakom alebo gélom. Zariadenie nikdy nepoužívajte v kombinácii s prostriedkami na úpravu účesov.
- Ohrevný valec má povrchovú vrstvu. Povrchovú vrstva sa môže časom postupne opotrebovať. Toto však nemá vplyv na činnosť ani výkon zariadenia.
- Ak sa zariadenie používa na úpravu farbených vlasov, ohrevné valce sa môžu znečistiť. Pred použitím na umelých vlasoch sa vždy poraďte s predajcom daných vlasov.
- Zariadenie vždy vráťte do servisného strediska autorizovaného spoločnosťou Philips, kde ho skontrolujú, prípadne opravia. Oprava nekvalifikovanou osobou môže pre používateľa predstavovať veľké nebezpečenstvo.
- Do otvorov nezasúvajte kovové predmety, aby nedošlo k zásahu elektrickým prúdom.
- Po použití neťahajte za napájací kábel. Zariadenie vždy odpojte od siete uchopením a potiahnutím za zástrčku.

Elektromagnetické polia (EMF)

Tento spotrebič značky Philips vyhovuje všetkým príslušným normám a smerniciam týkajúcim sa vystavenia elektromagnetickým poliam.

Životné prostredie

Tento symbol na výrobku znamená, že sa na daný výrobok vzťahuje Európska smernica 2012/19/EÚ. Informujte sa o miestnom systéme separovaného zberu elektrických a elektronických zariadení. Postupujte podľa miestnych predpisov a nikdy nelikvidujte výrobok s bežným komunálnym odpadom. Správna likvidácia starých výrobkov pomáha zabrániť negatívnym dopadom na životné prostredie a ľudské zdravie.

2 Úvod

Pôvab sa stal oveľa dostupnejším a menej komplikovaným. Všetko je to o jednoduchosti a rýchlosti, a nie o zložitom tvarovaní účesu. So zariadením Volume Multi-Styler od spoločnosti Philips môžete jednoducho meniť svoj vzhľad: rovný účes, zvlnený účes alebo účes so zahnutými končekmi len pomocou otočenia špičky. Dosiahnutie úžasného vzhľadu nebolo nikdy jednoduchšie. Želáme príjemné používanie zariadenia **Volume Multi-styler od spoločnosti Philips**.

3 Prehľad

① **Zobrazovací panel**
② **Chladná špička**
③ **Ochranné vysúvateľné štetiny**
④ **Ohrevný valec s turmalínovou povrchovou vrstvou**
⑤ **Otočné rameno**
⑥ **Otvor na výstup iónov**
⑦ **Ukazovateľ natáčania/vyrovnávania**
: Otočiť do polohy vyrovnávania
: Otočiť do polohy natáčania
⑧ **Tlačidlo uzamknutia/odomknutia**
⑨ **Nastavenie teploty (+/–)**
⑩ **Tlačidlo vypínača**
⑪ **Závesná slučka**
⑫ **Ochranný kryt**

4 Tvarovanie účesu

Príprava vlasov

- Vlasy si umyte pomocou šampónu a kondicionéru.
- Pred použitím kulmy si vysušte vlasy pomocou sušiča.
- Použite prípravok na ochranu pred vysokými teplotami a vlasy prečešte pomocou hrebeňa s veľkými zubmi.

Tip

- Na vnútornej strane spodného ramena zariadenia na tvarovanie účesu sú zobrazené symboly a šípky. ( ) na natáčanie a ( ) na vyrovnávanie vlasov. Otočením špeciálneho ramena podľa symbolu môžete prepínať medzi natáčaním a vyrovnávaním. Ak chcete prepnúť na natáčanie, keď je zariadenie na tvarovanie účesu v polohe na vyrovnávanie, otočte zariadenie podľa symbolu natáčania ( ). Keď je zariadenie na tvarovanie účesu v polohe natáčania, otočte ho v smere určenom na vyrovnávanie ( ) a môžete začať vyrovnávať.

Upozornenie

- **Teplovzdorná rukavica je určená na ochranu prstov/ruky proti náhodnému kontaktu s ohrevným valcom. Dlhodobé vystavenie rukavice ohrevnému valcu môže spôsobiť jej roztavenie. Rukavicu nie je možné použiť ako podložku podložku pod styler.**

1 Posunutím tlačidla uzamknutia/odomknutia (⑧) nadol odomknite zariadenie.
2 Pripojte zástrčku do sieťovej zásuvky.
3 Stlačte a podržte tlačidlo vypínača (⑩), až kým sa panel displeja (①) nerozsvieti.
→ Zobrazí sa predvolené nastavenie teploty.
4 Stlačením tlačidla + alebo − (⑨) vyberte nastavenie teploty vhodné pre svoje vlasy. Pozrite si Nastavenie teploty v nižšie uvedenej tabuľke. Keď vlasovú kulmu používate prvýkrát, vždy zvoľte nízke nastavenie.

Nastavenie teploty	Typ vlasov
190 – 200 °C husté	Hrubé, kučeravé, náročné na tvarovanie
170 – 180 °C normálne	S miernou textúrou alebo jemne zvlnené
150 – 160 °C jemné	Krehké, riedke alebo upravované vlasy

→ Počas zohrievania zariadenia budú blikať všetky nastavenia.
→ Keď ohrevný valec dosiahne požadovanú teplotu, blikanie prestane.
- Pri zapnutí zariadenia sa spustí funkcia vytvárania iónov, ktorá vlasom dodá vyšší lesk a zníži ich pochľpenie. Môžete zacítiť zvláštnu vôňu a začuť jemné syčanie. Tieto príznaky sú bežné a spôsobuje ich nástroj na tvorbu iónov.

Vyrovnávanie vlasov (obr. 3)

Poznámka

- Aby ste predišli popáleninám, nedotýkajte sa počas používania ohrevného valca.

1 Uistite sa, že tvarované strany kulmy sú nasmerované k sebe.
2 Vložte jeden prameň vlasov, ktorý nie je širší ako 5 cm, medzi ohrevné valce (④).
3 Držte rukoväť a jedným ťahom posúvajte kulmu smerom nadol po celej dĺžke vlasov (max. 5 sekúnd) od korienkov až ku koncom. Nezastavujte sa v pohybe, aby sa vlasy na niektorom mieste neprehriali.
4 Ak chcete vyrovnať aj zvyšok vlasov, opakujte kroky 2 až 3.

Vytvorenie účesu so zahnutými končekmi (obr. 4)

1 Vyrovnajte vlasy podľa postupu opísaného v prvej časti „Vyrovnávanie vlasov".
2 Keď sa kulma dostane na koniec prameňa až ku končekom vlasov, začnite pomaly otáčať zápästím, aby ste kulmu otočili dovnútra alebo von na vytvorenie zahnutých končekov.

Vytvorenie objemu pri korienkoch vlasov (obr. 5)

Varovanie

- Nenakláňajte kulmu pod uhlom smerom k vašej pokožke, pretože ohrevný valec je horúci a mohlo by to byť neprijemné.

1 Otočením chladnej špičky (②) na otočnom ramene (⑤) vysuňte štetiny (⑬).
2 Vyberte si prameň vlasov, ktorý je rovnobežný s líniou vášho účesu.
3 Štetiny položte na pokožku hlavy a položte na ne prameň vlasov. Prameň vlasov jemne potiahnite, aby boli vlasy napnuté.
4 Podržte kulmu v tejto polohe na 5 až 8 sekúnd.
5 Kulmu vyberte z vlasov tak, aby ste pritom neťahali upravené vlasy, čím uchováte výsledný tvar účesu.
6 Zvyšok vlasov upravíte opakovaním krokov 2 až 5.

Tip

- Na dosiahnutie najlepších výsledkov, keď kulmu ťaháte smerom od korienkov, pritlačte kulmu smerom ku vlasom a mierne smerom k stredu hlavy.

Vytvorenie jemných kučier (obr. 6)

Varovanie

- Ohrevný valec je horúci, preto buďte pri jeho používaní opatrní.
- Pri používaní sa nedotýkajte valca, aby ste predišli popáleninám. Všetky časti valca sa zahrievajú.
- Ak tento výrobok používate prvýkrát, vyskúšajte tieto kroky pri vypnutom zariadení, aby ste si používanie najskôr nacvičili.

1 Umiestnite otočné rameno do polohy na vytváranie kučier (⑭).
2 Vyberte si prameň vlasov, ktorý je široký 3 až 4 cm.
3 Udržujte kulmu ďalej od hlavy a tváre a vlasy natočte od korienkov až ku končekom.
4 Vlasy podržte na mieste asi 5 až 8 sekúnd a potom jemne vysuňte kulmu z vlasov bez toho, aby ste odvinuli prameň.
5 Zvyšok vlasov upravíte opakovaním krokov 2 až 4.

Tip

- Rozložte vlasy rovnomerne po povrchu valca.
- Kučery vytvorte z tenších prameňkov vlasov a vlny z hrubších.

5 Po použití

1 Vypnite zariadenie a odpojte ho zo siete.
2 Skôr ako zariadenie odložíte, nechajte ho vychladnúť.
3 Odstráňte z kulmy vlasy a nečistoty.
4 Valec vyčistite navlhčenou tkaninou.
5 Zasuňte štetiny (⑭) a potom naň nasaďte teplovzdorný kryt.
6 Zariadenie skladujte na bezpečnom, suchom a bezprašnom mieste. Môžete ho tiež zavesiť za očko na zavesenie (⑪).

6 Záruka a servis

Ak potrebujete informácie, napr. o výmene nástavca, alebo ak sa vyskytne problém, navštívte webovú stránku spoločnosti Philips na adrese www.philips.com alebo kontaktujte Stredisko starostlivosti o zákazníkov spoločnosti Philips vo vašej krajine (telefónne číslo tohto strediska nájdete v medzinárodnom záručnom liste). Ak sa vo vašej krajine toto stredisko nenachádza, obráťte sa na miestneho predajcu výrobkov Philips.

Slovenščina

Čestitamo vam za nakup in dobrodošli pri Philipsu! Da bi izkoristili vse prednosti Philipsove podpore, izdelek registrirajte na strani www.philips.com/welcome.

1 Pomembno

Pred uporabo aparata natančno preberite ta uporabniški priročnik in ga shranite za poznejšo uporabo.

- OPOZORILO: aparata ne uporabljajte v bližini vode.
- Ko aparat uporabljate v kopalnici, ga po uporabi vedno izključite iz omrežja, ker neposredna bližina vode predstavlja nevarnost, četudi je aparat izklopljen.
- OPOZORILO: Aparata ne uporabljajte v bližini kadi, tušev, umivalnikov ali drugih posod z vodo.
- Po uporabi aparat vedno izklopite iz omrežne vtičnice.
- Poškodovani omrežni kabel sme zamenjati le podjetje Philips, Philipsov pooblaščeni servis ali ustrezno usposobljeno osebje.
- Ta aparat lahko uporabljajo otroci od 8. leta starosti naprej in osebe z zmanjšanimi fizičnimi ali psihičnimi sposobnostmi ali s pomanjkljivimi izkušnjami in znanjem, če so prejele navodila glede varne uporabe aparata ali jih pri uporabi nadzoruje odgovorna oseba, ki jih opozori na morebitne nevarnosti. Otroci naj se ne igrajo z aparatom. Otroci aparata ne smejo čistiti in vzdrževati brez nadzora.
- Preden aparat priključite, preverite, ali na aparatu označena napetost ustreza napetosti lokalnega električnega omrežja.
- Aparat uporabljajte izključno v namene, ki so opisani v tem priročniku.
- Ko je aparat priključen na napajanje, ga ne puščajte brez nadzora.
- Ne uporabljajte nastavkov ali delov drugih proizvajalcev, ki jih Philips izrecno ne priporoča. Uporaba takšnih nastavkov razveljavi garancijo.
- Omrežnega kabla ne navijajte okoli aparata.
- Preden aparat shranite, počakajte, da se ohladi.
- Pri uporabi aparata bodite zelo pozorni, ker je lahko izjemno vroč. Primite samo ročaj, ker so drugi deli vroči, in se izogibajte stiku s kožo.
- Aparat izvlečenimi ščetinami vedno položite na stabilno ravno površino, odporno proti vročini. Vroča segreta cevka se ne sme nikoli dotakniti površine ali drugega vnetljivega materiala.
- Preprečite stik omrežnega kabla z vročimi deli aparata.
- Vklopljenega aparata ne približujte vnetljivim predmetom in materialom.
- Vročega aparata ne pokrivajte (npr. z brisačo ali obleko).
- Aparat uporabljajte le na suhih laseh. Aparata ne uporabljajte z mokrimi rokami.
- Segreta cevka mora biti čista in brez prahu, umazanije in sredstev za oblikovanje, kot so pena, razpršilo in gel. Aparata ne uporabljajte v kombinaciji s sredstvi za oblikovanje.
- Segreta cevka ima keramično prevleko. Prevleka se sčasoma lahko obrabi. Vendar to ne vpliva na delovanje aparata.
- Če aparat uporabljate na barvanih laseh, se segrete cevke lahko umažejo. Preden ga uporabite na umetnih laseh, se posvetujte z njihovim distributerjem.
- Za pregled ali popravilo aparata se obrnite na Philipsov pooblaščeni servis. Popravilo s strani neusposobljenih oseb je lahko za uporabnika izredno nevarno.
- V reže ne vstavljajte kovinskih predmetov, da ne povzročite električnega šoka.
- Po uporabi ne vlecite za napajalni kabel. Aparat iz električnega omrežja vedno izključite tako, da primete vtič.

Elektromagnetna polja (EMF)

Ta Philipsov aparat ustreza vsem veljavnim standardom in predpisom glede izpostavljenosti elektromagnetnim poljem.

Okolje

Ta simbol na izdelku pomeni, da zanj velja evropska direktiva 2012/19/EU. Poizvedite, kako je na vašem območju organizirano ločeno zbiranje odpadnih električnih in elektronskih izdelkov. Upoštevajte lokalne predpise ter izdelka ne odlagajte z običajnimi gospodinjskimi odpadki. Pravilno odlaganje starih izdelkov pomaga preprečevati morebitne negativne posledice za okolje in zdravje ljudi.

2 Uvod

Glamur je postal precej bolj vsakdanji in preprost. Pomembna sta enostavnost in hitrost, ne več zapleten slog. Z večnamenskim oblikovalnikom Philips lahko enostavno spremenite svoj videz: ravno, valovito ali kodrasto pričesko oblikujete z enostavnim obračanjem konice. Oblikovanje privlačnega sloga še nikoli ni bilo tako enostavno. Uživajte v uporabi **večnamenskega oblikovalnika Philipsa**.

3 Pregled

① **Zaslonska plošča**
② **Hladna konica**
③ **Zaščitne pogrejlive ščetine**
④ **Segreta cevka s turmalinsko keramično prevleko**
⑤ **Vrtljiva roka**
⑥ **Odvod ionov**
⑦ **Indikator kodranja/ravnanja**
: Obrnite na položaj za ravnanje
: Obrnite na položaj za kodranje
⑧ **Gumb za zaklepanje/odklepanje**
⑨ **Nastavitev temperature (+/-)**
⑩ **Gumb za vklop/izklop**
⑪ **Obešalna zanka**
⑫ **Zaščitni pokrov**

4 Oblikovanje pričeske

Priprava za lase

- Lase operite s šamponom in balzamom.
- Lase pred uporabo oblikovalnika posušite s sušilnikom za lase.
- Uporabite sredstvo za toplotno zaščito in lase počešite z glavnikom z velikimi zobmi.

Nasvet

- na notranji strani spodnje ročice oblikovalnika so natisnjeni simboli in puščice. ( ) je za kodranje, ( ) pa za ravnanje. Za preklop z ravnanja na kodranje in obratno, edinstveno ročico obrnite, kot je označeno. Za preklop na kodranje, ko je oblikovalnik v položaju za ravnanje, tega obrnite v skladu s simbolom kodranja ( ). Za ravnanje, ko je oblikovalnik v položaju za kodranje, tega obrnite v smer, označeno za ravnanje ( ).

Pozor

- **Proti vročini odporna rokavica ščiti prste in roko pred nenamernim stikom s segreto cevko. Rokavica se pri dolgotrajni izpostavljenosti segreti cevki stopljena prilepi nanjo. Rokavice ne uporabljajte kot podloge za odlaganje oblikovalnika.**

1 Gumb za zaklepanje/odklepanje (⑧) premaknite navzdol, da odklenete aparat.
2 Vtikač priključite na omrežno vtičnico.
3 Pridržite gumb za vklop/izklop (⑩), da zasveti zaslon (①).
→ Pojavi se privzeta nastavitev temperature.
4 Pritisnite gumb + ali − (⑨), da izberete nastavitev temperature, ki je primerna za vaše lase. Oglejte si spodnjo tabelo z nastavitvami temperature. Pri prvi uporabi oblikovalnika izberite nizko nastavitev.

Nastavitev temperature	Vrsta las
190–200 °C Gosti	Grobi in kodrasti lasje, ki jih je težko oblikovati
170–180 °C Normalni	Srednje teksturirani ali mehki kodri
150–160 °C Fini	Krhki, tanki ali obdelani lasje

→ Ko se aparat segreva, vse nastavitve utripajo.
→ Ko segreta cevka doseže izbrano temperaturo, prenehajo utripati.
- Ionska funkcija se aktivira, ko vklopite aparat, kar lasem dodaja blesk in zmanjšuje nakodranost. Zaznate lahko poseben vonj in zaslišite cvrčanje. To je povsem običajno, povzroča pa ju generator ionov.

Ravnanje las (slika 3)

Opomba

- Med uporabo se ne dotikajte segretih cevk, da se izognete opeklinam.

1 Ukrivljeni strani oblikovalnika morata biti obrnjeni ena proti drugi.
2 Pramen las, ki ni debelejši od 5 cm, položite med segreti cevki (④).
3 Primite ročaj in oblikovalnik v eni potezi potegnite po celotni dolžini las (največ 5 sekund) od korenin do konic da prepečite pregretje las.
4 Za ravnanje preostalih las ponovite koraka 2 in 3.

Oblikovanje zavihanih lasnih konic (slika 4)

1 Poravnajte lase, kot je opisano v prvem razdelku »Ravnanje las«.
2 Ko se z ravnalnikom bližate konicam las, počasi zavrtite zapestje, da ravnalnik obrnete navznoter ali navzven in oblikujete zavihane lase.

Ustvarjanje volumna pri lasnih koreninah (slika 5)

Opozorilo

- Oblikovalnika na lasišče ne postavite pod kotom, ker je segreta cevka vroča in bi bil stik z lasiščem lahko neprijeten.

1 Obrnite hladno konico (②) vrtljive roke (⑤), da izvlečete ščetine (⑬).
2 Izberite pramen las, ki je vzporeden z lasno linijo.
3 Ščetine položite na lasišče, nanje pa pramen las. Nežno povlecite pramen las, da jih napnete.
4 Oblikovalnik 5–8 sekund pustite na tem položaju.
5 Odstranite oblikovalnik in pri tem ne vlecite oblikovanih las, da ohranite rezultat oblikovanja.
6 Za oblikovanje preostalih las ponovite korake 2–5.

Nasvet

- Ko oblikovalnik pomikate proč od korenin, ga pritisnite proti lasem in rahlo proti središču glave, da zagotovite optimalne rezultate.

Oblikovanje mehkih kodrov (slika 6)

Opozorilo

- Segreta cevka je vroča, zato jo uporabljajte previdno.
- Med uporabo se ne dotikajte cevke, da se izognete opeklinam. Vsi deli cevke so segreti.
- Če izdelek uporabljate prvič, te korake preizkusite, preden vklopite vklopili aparat.

1 Vrtljivo roko namestite v položaj za kodranje (⑭).
2 Izberite 3–4 cm debel pramen las.
3 Oblikovalnik držite proč od glave in obraza ter navijte lase od korenin do konic.
4 Lase 5–8 sekund pustite v tem položaju, nato pa oblikovalnik nežno izvlecite iz las, ne da bi pri tem odvili pramen.
5 Za oblikovanje preostalih las ponovite korake 2–4.

Nasvet

- Lase enakomerno porazdelite po cevki.
- Manjše pramene las uporabite za kodre, daljše pa za valovito pričesko.

5 Po uporabi

1 Aparat izklopite in izključite.
2 Preden aparat shranite, počakajte, da se ohladi.
3 Z oblikovalnika odstranite lase in prah.
4 Cevko očistite z vlažno krpo.
5 Namestite toplotno odporni pokrov, ko so ščetine pogrejrnjene (⑭).
6 Aparat hranite na varnem in suhem mestu, kjer ni prahu. Shranite ga lahko tudi tako, da ga obesite za obešalno zanko (⑪).

6 Garancija in servis

Za informacije na primer o zamenjavi nastavka ali v primeru težav obiščite Philipsovo spletno stran na naslovu www.philips.com oziroma se obrnite na Philipsov center za pomoč uporabnikom v svoji državi (telefonsko številko lahko najdete na mednarodnem garancijskem listu). Če v vaši državi takšnega centra ni, se obrnite na lokalnega Philipsovega prodajalca.

Srpski

Čestitamo na kupovini i dobro došli u Philips! Da biste na najbolji način iskoristili podršku koju nudi kompanija Philips, registrujte proizvod na www.philips.com/welcome.

1 Važno

Pre upotrebe aparata pažljivo pročitajte ovo uputstvo i sačuvajte ga za buduću upotrebu.

- UPOZORENJE: Nemojte da koristite ovaj aparat u blizini vode.
- Ako koristite aparat u kupatilu, isključite ga iz struje nakon upotrebe jer blizina vode predstavlja rizik, čak i kad je aparat isključen.
- UPOZORENJE: Nemojte da koristite ovaj aparat u blizini kade, tuš kabine, umivaonika ili drugih posuda sa vodom.
- Aparat nakon upotrebe uvek isključite iz struje.
- Ako je kabl za napajanje oštećen, uvek mora da ga zameni kompanija Philips, ovlašćeni Philips servisni centar ili na sličan način kvalifikovane osobe kako bi se izbegao rizik.
- Ovaj aparat mogu da koriste deca starija od 8 godina i osobe sa smanjenim fizičkim, senzornim ili mentalnim sposobnostima, ili nedostatkom iskustva i znanja, pod uslovom da su pod nadzorom ili da su dobile uputstva za bezbednu upotrebu aparata i da razumeju moguće opasnosti. Deca ne bi trebalo da se igraju aparatom. Deca ne bi trebalo da čiste aparat niti da ga održavaju bez nadzora.
- Pre nego što povežete aparat uverite se da oznaka voltaže na aparatu odgovara voltaži u lokalnoj mreži.
- Aparat koristite isključivo u svrhu opisanu u ovim uputstvima.
- Kada je aparat povezan na napajanje, nikada ga nemojte ostavljati bez nadzora.
- Nikada nemojte da koristite dodatke niti delove drugih proizvođača koje kompanija Philips nije izričito preporučila. U slučaju upotrebe takvih dodataka ili delova, garancija prestaje da važi.
- Nemojte da namotavate kabl za napajanje oko aparata.
- Pre odlaganja sačekajte da se aparat ohladi.
- Budite veoma pažljivi prilikom upotrebe aparata jer može biti veoma vruć. Aparat držite samo za dršku jer su drugi delovi vrući te izbegavajte kontakt sa kožom.
- Aparat sa izvučenim vlaknima uvek postavite na vatrostalnu, stabilnu i ravnu površinu. Vruća cev nikada ne bi trebalo da dodiruje površine niti druge zapaljive materijale.
- Izbegavajte dodir kabla za napajanje sa vrelim delovima aparata.
- Držite aparat dalje od zapaljivih predmeta i materijala kada je uključen.
- Nikada nemojte pokrivati aparat (npr. peškirom ili odećom) kada je vruć.
- Upotrebljavajte aparat samo kada je kosa suva. Nemojte da rukujete aparatom dok su vam ruke mokre.
- Pazite da cev koja se greje uvek bude čista i bez tragova prašine i proizvoda za oblikovanje kose poput pene, spreja i gela. Nikada nemojte da koristite aparat u kombinaciji sa proizvodima za oblikovanje kose.
- Cev koja se greje ima oblogu. Taj premaz se tokom vremena može polako istrošiti. Međutim, to ne utiče na performanse aparata.
- Ako aparat koristite na ofarbanoj kosi, cevi koje se greju mogu da se oboje. Pre upotrebe na veštačkoj kosi uvek se obratite distributeru veštačke kose.
- U slučaju provere ili popravke aparat uvek vratite u ovlašćeni Philips servisni centar. Popravka od strane nekvalifikovanih osoba može da izazove izuzetno opasne situacije po korisnika.
- Da biste izbegli strujni udar, nemojte da stavljate metalne predmete u otvore.
- Nakon korišćenja nemojte vući kabl za napajanje. Prilikom isključivanja aparata iz električne mreže uvek vucite utikač.

Elektromagnetna polja (EMF)

Ovaj Philips aparat usklađen je sa svim primenjivim standardima i propisima u vezi sa elektromagnetnim poljima.

Zaštita okoline

Ovaj simbol na proizvodu znači da se na taj proizvod odnosi Evropska direktiva 2012/19/EU. Informišite se o lokalnom sistemu za odvojeno prikupljanje električnih i elektronskih proizvoda. Poštujte lokalne propise i nikada nemojte da odlažete ovaj proizvod sa običnim kućnim otpadom. Pravilno odlaganje starih proizvoda doprinosi sprečavanju negativnih posledica po životnu sredinu i zdravlje ljudi.

2 Uvod

Put do glamuroznog izgleda postao je mnogo pristupačniji i jednostavniji. Sve je u jednostavnosti i brzini, umesto u složenom oblikovanju. Philips Volume Multi-Styler vam omogućava da lako promenite izgled: za ravnu kosu, kovrdže ili izvijene krajeve dovoljan je pokret vrhom. Put do sjajnog izgleda nikada nije bio lakši. Uživajte u korišćenju aparata **Philips Volume Multi-Styler**.

3 Pregled

① **Ekran**
② **Hladni vrh**
③ **Zaštitna vlakna koja se uvlače**
④ **Cev koja se greje sa keramičkom oblogom sa turmalinom**
⑤ **Obrtni krak**
⑥ **Izlaz za jone**
⑦ **Indikator kovrdžanja/ispravljanja**
: Okrenite u položaj za ispravljanje
: Okrenite u položaj za kovrdžanje
⑧ **Dugme za zaključavanje/otključavanje**
⑨ **Regulator temperature (+/-)**
⑩ **Dugme za uključivanje/isključivanje**
⑪ **Petlja za kačenje**
⑫ **Zaštitni poklopac**

4 Oblikovanje kose

Priprema kose

- Operite kosu šamponom i balzamom.
- Osušite kosu fenom pre upotrebe aparata za oblikovanje kose.
- Upotrebite proizvod za zaštitu od toplote i očešljajte kosu pomoću češlja sa velikim zupcima.

Savet

- Sa unutrašnje strane donjeg dela aparata za oblikovanje kose odštampani su simboli i strelice. ( ) za kovrdžanje i ( ) za ispravljanje. Okrenite jedinstveni krak kao što je navedeno da biste prešli sa ispravljanja na kovrdžanje i obrnuto. Ako želite da predete na kovrdžanje kada je aparat za oblikovanje