Register your product and get support at
www.philips.com/welcome

BHB869

EN User manual	LV Lietotāja rokasgrāmata
BG Ръководство за потребителя	PL Instrukcja obsługi
CS Příručka pro uživatele	RO Manual de utilizare
ET Kasutusjuhend	RU Руководство пользователя
HR Korisnički priručnik	SK Príručka užívateľa
HU Felhasználói kézikönyv	SL Uporabniški priročnik
KK Қолданушының нұсқасы	SR Korisnički priručnik
LT Vartotojo vadovas	UK Посібник користувача

PHILIPS

Specifications are subject to change without notice
© 2016 Koninklijke Philips N.V.
All rights reserved.

3140 035 42431

English

Congratulations on your purchase, and welcome to Philips! To fully benefit from the support that Philips offers, register your product at www.philips.com/welcome.

1 Important

Read this user manual carefully before you use the appliance and keep it for future reference.

- WARNING: Do not use this appliance near water.
- When the appliance is used in a bathroom, unplug it after use since the proximity of water presents a risk, even when the appliance is switched off.
- WARNING: Do not use this appliance near bathtubs, showers, basins or other vessels containing water.
- Always unplug the appliance after use.
- If the mains cord is damaged, you must have it replaced by service centre or similarly qualified persons in order to avoid a hazard.
- This appliance can be used by children aged from 8 years and above and persons with reduced physical, sensory or mental capabilities or lack of experience and knowledge if they have been given supervision or instruction concerning use of the appliance in a safe way and understand the hazards involved. Children shall not play with the appliance. Cleaning and user maintenance shall not be made by children without supervision.
- Before you connect the appliance, ensure that the voltage indicated on the appliance corresponds to the local power voltage.
- Do not use the appliance for any other purpose than described in this manual.
- Do not use this appliance on artificial hair.
- When the appliance is connected to the power, never leave it unattended.
- Never use any accessories or parts from other manufacturers or that Philips does not specifically recommend. If you use such accessories or parts, your guarantee becomes invalid.
- Do not wind the mains cord round the appliance.
- Wait until the appliance has cooled down before you store it.
- Pay full attention when using the appliance since it could be extremely hot. Only hold the handle as other parts are hot and avoid contact with the skin.
- Always place the appliance with the stand on a heat-resistant, stable flat surface. The hot barrel should never touch the surface or other flammable material.
- Avoid the mains cord from coming into contact with the hot parts of the appliance.
- Keep the appliance away from flammable objects and material when it is switched on.
- Never cover the appliance with anything (e.g. a towel or clothing) when it is hot.
- Only use the appliance on dry hair. Do not operate the appliance with wet hands.
- Keep the barrel clean and free of dust and styling products such as mousse, spray and gel.
- The barrel has ceramic coating. This coating might slowly wear away over time. However, this does not affect the performance of the appliance.
- If the appliance is used on color-treated hair, the barrel may be stained.
- Always return the appliance to a service centre authorized by Philips for examination or repair. Repair by unqualified people could result in an extremely hazardous situation for the user.
- Do not insert metal objects into openings to avoid electric shock.
- Do not pull on the power cord after using. Always unplug the appliance by holding the plug.

Electromagnetic fields (EMF)

This Philips appliance complies with all applicable standards and regulations regarding exposure to electromagnetic fields.

Environment

This symbol means that this product shall not be disposed of with normal household waste (2012/19/EU). Follow your country's rules for the separate collection of electrical and electronic products. Correct disposal helps prevent negative consequences for the environment and human health.

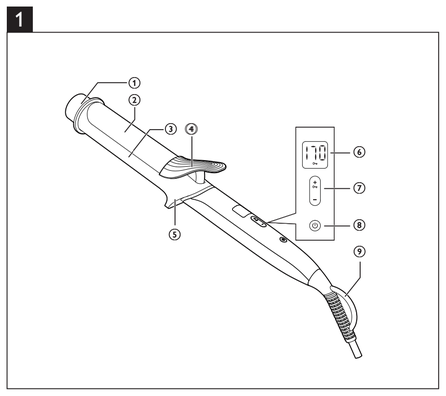

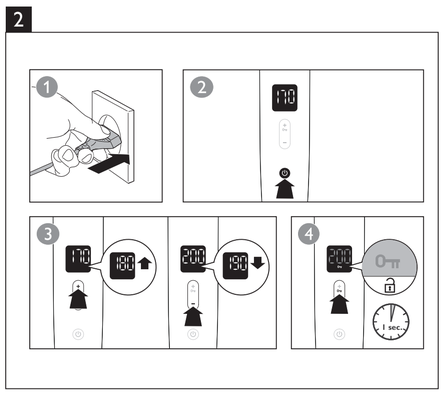

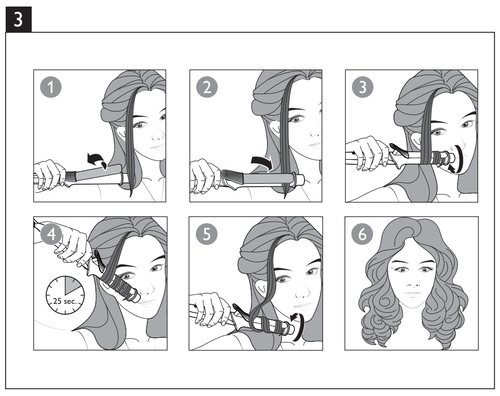

2 Introduction

The curler with 38 mm barrel helps you easily achieve vivid, bouncy curls and ringlets for joyful and young look. Protective ceramic coating ensures even heat distribution and takes good care of your hair while curling. Top temperature of 200 °C guarantees optimal result while minimizing hair damage. We hope you will enjoy using your curler.

- **Key Lock Function**

If no buttons pressed for 5 seconds, the Key Lock is activated automatically and key lock icon will be displayed (6). The first automatic activation after switching on the appliance is after 15 seconds. To unlock the appliance, press the (7) for 1 second.

3 Curl your hair (Fig.3)

1 Connect the plug to a power supply socket.
2 Press and hold the button (8) for one second to switch on the appliance.
→ The default temperature setting 170°C is displayed (6).
3 Select your desired temperature setting by pressing + or − (7) according to the Hair type table below.

Hair type	Temperature settings
Fine	130–150 °C
Normal	160–180 °C
Thick	190–200 °C

4 Before you start to curl, comb and divide your hair into small sections. Press the lever (4) and place a section of hair between the barrel (3) and clip (2).
5 Close the clip by releasing the lever and slide the barrel down to the hair tips.
6 At the hair tips, turn and rotate the curler naturally so that hair is wrapped around the barrel from tip to root.

Tip: You can also use the cool tip (1) as a support when you rotate the curler.

7 Hold the curling iron in position.

Tip: For loose curls, keep the curler in position around 25 seconds and for more defined curls, use up to 30 seconds.

8 Unwind the section of hair until you can open the clip again with the lever.
9 To curl the rest of your hair, repeat steps 4 to 8.

After use:

1 Switch off the appliance and unplug it.
2 Place it on the resting stand (5) until it cools down.
3 Remove hair and dust from the barrel and clip.
4 Clean the barrel and the clip with damp cloth.
5 Keep it in a safe and dry place, free of dust. You can also hang it with the hanging loop (9).

4 Guarantee & Service

If you need information e.g. about replacement of an attachment or if you have a problem, please visit the Philips website at www.philips.com/support or contact the Philips Customer Care Centre in your country (you will find its phone number in the worldwide guarantee leaflet). If there is no Consumer Care Centre in your country, go to your local Philips dealer.

Български

Поздравления за вашата покупка и добре дошли във Philips! За да се възползвате изцяло от предлагането от Philips поддръжка, регистрирайте продукта си на адрес www.philips.bg/welcome.

1 Важно

Преди да използвате уреда, прочетете внимателно това ръководство за потребителя и го запазете за справка в бъдеще.

- ПРЕДУПРЕЖДЕНИЕ: Не използвайте уреда близо до вода.
- Ако уредът се използва в банята, след употреба го изключвайте от контакта. Близостта до вода води до риск дори когато уредът не работи.
- ПРЕДУПРЕЖДЕНИЕ: Не използвайте уреда близо до вани, душове, мивки или други съдове с вода.
- След употреба винаги изключвайте уреда от контакта.
- С оглед предотвратяване на опасност при повреда в захранващия кабел той трябва да бъде сменен от сервизен център или квалифициран техник.
- Този уред може да се използва от деца на възраст над 8 години и от лица с намалени физически възприятия или умствени недостатъци или без опит и познания, ако са инструктирани за безопасна употреба на уреда или са под наблюдение с цел гарантиране на безопасна употреба и ако са им разяснени евентуалните опасности. Не позволявайте на деца да си играят с уреда. Не позволявайте на деца да извършват почистване или поддръжка на уреда без надзор.
- Преди да включите уреда в контакта, проверете дали посоченото върху уреда напрежение отговаря на това на местната електрическа мрежа.
- Не използвайте уреда за цели, различни от указаното в това ръководство.
- Не използвайте уреда на изкуствена коса.
- Никога не оставяйте уреда без надзор, когато е включен в електрическата мрежа.
- Никога не използвайте аксесоари или части от други производители или такива, които не са изрично препоръчвани от Philips. При използване на такива принадлежности или части вашата гаранция става невалидна.
- Не навивайте захранващия кабел около уреда.
- Изчакайте уреда да изстине, преди да го приберете.
- Уредът се нагорещява, затова бъдете изключително внимателни при използването му. Хващайте уреда само за дръжката, тъй като другите части са горещи, и избягвайте контакт с кожата.
- Винаги поставяйте уреда с поставката върху термоустойчива, стабилна, хоризонтална повърхност. Нагорещеното стебло никога не бива да докосва повърхността или други запалими материали.
- Пазете захранващия кабел от допир с горещите части на уреда.
- Когато уредът е включен, го дръжте далече от лесно запалими предмети и материали.
- Не покривайте уреда с каквото и да било (напр. кърпа или дреха), докато е горещ.
- Използвайте уреда само на суха коса. Не използвайте уреда с мокри ръце.
- Пазете стеблото на уреда чисто, без прах и стилизиращи продукти като пяна, лак или гел за коса.
- Стеблото има керамично покритие. Това покритие може бавно да се изтрие с времето. Това обаче не се отразява на работата на уреда.
- Ако уредът се използва върху боядисана коса, стеблото може да стане на петна.
- За проверка или ремонт носете уреда само в упълномощен от Philips сервиз. Ремонт, извършен от неквалифицирани лица, може да доведе до изключително опасни за потребителя ситуации.
- За да избегнете токов удар, не пъхайте метални предмети в отворите.
- Не дърпайте кабела за захранването след използване. Винаги изключвайте уреда, докато държите щепсела.

Електромагнитни полета (EMF)

Този уред на Philips е в съответствие с нормативната уредба и всички действащи стандарти, свързани с излагането на електромагнитни полета.

Околна среда

Този символ означава, че този продукт не трябва да се изхвърля заедно с обикновените битови отпадъци (2012/19/ЕС). Следвайте правилата на вашата страна за разделно събиране на електрически и електронни продукти. Правилното изхвърляне помага за предотвратяване на негативните последствия за околната среда и човешкото здраве.

2 Въведение

Машата с 38 мм ствол ви помага лесно да постигнете живи, игриви къдрици и бухли за забавен и младежки вид. Защитно керамично покритие осигурява равномерно разпределение на топлината и се грижи за косата ви, докато се къдрите. Най-висока температура от 200 °C гарантира оптимални резултати, като минимизира увреждането на косата. Надяваме се да се наслаждавате на вашата маша.

- **Функция за заключване на бутоните**

Ако не са натиснати никакви бутони за 5 секунди, функцията за заключване на бутоните се активира автоматично и се показва иконата за заключване на бутоните (6). Първото автоматично активиране след включване на уреда е след 15 секунди. За да отключите уреда, натиснете (7) за 1 секунда.

3 Къдрене на косата ви(Фиг.3)

1 Включете щепсела в контакта.
2 Натиснете и задържте бутон (8) за една секунда, за да включите уреда.
→ Показва се настроената по подразбиране температура от 170 °C (6).
3 Изберете желаната от вас настройка на температурата като натискате + или − (7) според таблицата с типове коса по-долу.

Тип коса	Температурни настройки
Фина	130 – 150 °C
Нормален	160 – 180 °C
Гъста	190 – 200 °C

4 Преди да започнете да се къдрите, срешете и разделете косата си на малки части. Натиснете лостчето (4) и поставете кичур коса между цилиндъра (3) и щипката (2).
5 Затворете щипката, като отпуснете лостчето, и плъзнете цилиндъра до краищата на косата.
6 В краищата на косата обърнете и завъртете машата естествено, така че косата да се увие около стеблото от краищата до корена.

Съвет: Можете също да използвате хладния накрайник (1) за опора, когато завъртате машата.

7 Задържете машата за къдрене на място.

Съвет: За леки къдрици задържете машата на място за около 25 секунди, а за по-оформени къдрици използвайте за до 30 секунди.

8 Развивайте кичура коса, докато можете да отворите щипката с помощта на лостчето.
9 За да накъдрите останалата част от косата, повтаряйте стъпки от 4 до 8.

След употреба:

1 Изключете уреда и извадете щепсела от контакта.
2 Оставете го върху подпората (5), докато се охлади.
3 Отстранете косите и праха от стеблото и щипката.
4 Почистете стеблото и щипката с влажна кърпа.
5 Приберете го на безопасно и сухо място без прах. Можете също да го окачите на халката за окачване (9).

4 Гаранция и обслужване

Ако се нуждаете от информация, например за замяна на приставка, или имате проблем, посетете уеб сайта на Philips на адрес www.philips.com/support или се обърнете към центъра за обслужване на клиенти на Philips във вашата страна (телефонния му номер можете да намерите в международната гаранционна карта).

Čeština

Gratulujeme vám k zakoupení výrobku a vítáme vás ve světě Philips. Abyste mohli plně využít podpory, kterou společnost Philips poskytuje, zaregistrujte svůj výrobek na adrese www.philips.com/welcome.

1 Důležité

Před použitím tohoto přístroje si pečlivě přečtěte tuto uživatelskou příručku a uschovejte ji pro budoucí použití.

- VAROVÁNÍ: Nepoužívejte tento přístroj v blízkosti vody.
- Pokud je přístroj používán v koupelně, odpojte po použití jeho síťovou zástrčku ze zásuvky, neboť blízkost vody představuje riziko i v případě, že je přístroj vypnutý.
- VAROVÁNÍ: Nepoužívejte přístroj v blízkosti van, sprch, umyvadel nebo jiných nádob s vodou.
- Po použití přístroj vždy odpojte ze sítě.
- Pokud je poškozen napájecí kabel, musí jeho výměnu provést servisní středisko nebo obdobně kvalifikovaní pracovníci, aby se předešlo možnému nebezpečí.
- Děti od 8 let a osoby s omezenými fyzickými, senzorickými nebo mentálními schopnostmi nebo nedostatečnou zkušeností či znalostí mohou přístroj používat jedině v případě, že jsou pod dohledem nebo byly poučeny o bezpečném používání přístroje a rozumí všem rizikům spojeným s používáním přístroje. S přístrojem si nesmí hrát děti. Čištění a uživatelskou údržbu nesmí provádět děti bez dozoru.
- Před zapojením přístroje se ujistěte, zda napětí uvedené na přístroji odpovídá místnímu napětí.
- Nepoužívejte přístroj pro jiné účely než uvedené v této příručce.
- Tento přístroj nepoužívejte na umělé vlasy.
- Je-li přístroj připojen k napájení, nikdy jej neponechávejte bez dozoru.
- Nikdy nepoužívejte žádné příslušenství ani díly od jiných výrobců nebo takové, které nebyly výslovně doporučeny společností Philips. Pokud použijete takové díly či příslušenství, pozbývá záruka platnosti.
- Nenavíjejte napájecí kabel okolo přístroje.
- Před uložením přístroje počkejte, až zcela vychladne.
- Během používání přístroje dávejte dobrý pozor, protože může být velmi horký. Držte jej pouze za držadlo, protože ostatní části jsou horké, a vyhněte se kontaktu s pokožkou.
- Přístroj vždy stavte stojánkem na žáruvzdorný, stabilní rovný povrch. Horký válec se nesmí dotýkat povrchu nebo jiného hořlavého materiálu.
- Zabraňte tomu, aby se horké díly přístroje dotknuly napájecího kabelu.
- Je-li přístroj zapnutý, uchovávejte jej mimo dosah hořlavých předmětů a materiálu.
- Je-li přístroj horký, nikdy jej ničím nezakrývejte (např. ručníkem nebo oblečením).
- Přístroj používejte pouze na suché vlasy. Nepoužívejte přístroj, pokud máte mokré ruce.
- Válec udržujte čistý a bez prachu a kadeřnických přípravků, jako jsou pěnové tužidlo, sprej či gel.
- Válec má keramickou povrchovou úpravu. Ta se může postupně pomalu odírat. Tento jev však nemá žádný vliv na výkon přístroje.
- Pokud používáte přístroj na barvené vlasy, válec se může ušpinit.
- Opravy a kontroly přístroje svěřte vždy autorizovanému servisu společnosti Philips. Opravy prováděné nekvalifikovanými lidmi mohou uživatele vystavit mimořádně nebezpečným situacím.
- Nevkládejte kovové předměty do otvorů. Předejdete tak úrazu elektrickým proudem.
- Po použití netahejte za napájecí kabel. Přístroj odpojte vždy vytažením zástrčky.

Elektromagnetická pole (EMP)

Tento přístroj Philips odpovídá všem platným normám a předpisům týkajícím se elektromagnetických polí.

Životní prostředí

Tento symbol znamená, že výrobek nelze likvidovat s běžným komunálním odpadem (2012/19/EU). Řiďte se pravidly vaší země pro sběr elektrických a elektronických výrobků. Správnou likvidací pomůžete předejít negativním dopadům na životní prostředí a lidské zdraví.

2 Úvod

S kulmou a jejím 38mm válcem snadno dosáhnete zářivého a mladistvého vzhledu se svěžími a vzdušnými loknami a prstýnky. Ochranná keramická vrstva zajistí rovnoměrné rozložení tepla a bude o vaše vlasy během natáčení dobře pečovat. Nejvyšší teplota 200 °C zaručí optimální výsledky a minimalizuje poškození vlasů. Doufáme, že pro vás bude používání naší kulmy potěšením.

- **Funkce zamčení tlačítek**

Pokud po dobu 5 sekund nestisknete žádné tlačítko, automaticky se aktivuje uzamykací pojistka a zobrazí se ikona uzamykací pojistky (6). K první automatické aktivaci po zapnutí přístroje dochází po 15 sekundách. Přístroj odemknete stisknutím tlačítka (7) na 1 sekundu.

3 Natáčení vlasů (obr. 3)

1 Zapojte zástrčku do zásuvky.
2 Stisknutím a podržením tlačítka (8) na jednu sekundu zapněte zařízení.
→ Zobrazí se výchozí nastavení teploty 170 °C (6).
3 Zvolte požadované nastavení teploty stisknutím tlačítka + nebo − (7) podle níže uvedené tabulky Typ vlasů.

Typ vlasů	Nastavení teploty
Jemné	130–150 °C
Normální	160–180 °C
Husté	190–200 °C

4 Než začnete vlasy natáčet, učešte je a rozdělte na malé pramínky. Stiskněte páčku (4) a vložte pramen vlasů mezi válec (3) a raménko (2).
5 Uvolněním páčky zavřete raménko a posuňte válec dolů ke koneckům vlasů.
6 U konečků vlasů kulmu otraťte a přirozeně otočte tak, aby se vlasy od konečků ke kořínkům natočily na válec.

Tip: Jako oporu při otáčení kulmy můžete také použít studený konec (1).

7 Podržte kulmu na místě.

Tip: Pokud chcete vytvořit volné lokny, podržte kulmu na místě asi 25 sekund. Výraznější lokny vytvoříte podržením po dobu až 30 sekund.

8 Pak pramen vlasů odvíjejte, dokud nebude možné opět stisknout páčku, a tím uvolnit raménko.
9 Chcete-li vytvořit lokny i na ostatních vlasech, opakujte kroky 4 až 8.

Po použití:

1 Vypněte přístroj a odpojte jej ze sítě.
2 Položte jej na odkládací stojánek (5), dokud nevychladne.
3 Z válce a raménka odstraňte vlasy a prach.
4 Válec a raménko očistěte vlhkým hadříkem.
5 Přístroj uchovávejte na bezpečném a suchém místě, kam se neprší. Můžete jej také zavěsit za závěsnou smyčku (9).

4 Záruka a servis

Pokud byste měli jakýkoliv problém (např. s výměnou nástavce) nebo pokud potřebujete nějakou informaci, navštivte webovou stránku společnosti Philips www.philips.com/support nebo kontaktujte středisko péče o zákazníky společnosti Philips ve vaší zemi (telefonní číslo najdete v letáčku s celosvětovou zárukou). Pokud se ve vaší zemi středisko péče o zákazníky společnosti Philips nenachází, obraťte se na místního prodejce výrobků Philips.

Eesti

Õnnitleme ostu puhul ja tere tulemast kasutama Philipsit! Philipsi tootetoe paremaks kasutamiseks registreerige oma toode saidil www.philips.com/welcome.

1 Tähtis

Enne seadme kasutamist lugege seda kasutusjuhendit hoolikalt ja hoidke see edaspidiseks alles.

- HOIATUS: ärge kasutage seda seadet vee läheduses.
- Pärast seadme kasutamist vannitoas võtke pistik kohe pistikupesast välja, kuna vee lähedus kujutab endast ohtu ka väljalülitatud seadme korral.
- HOIATUS: ärge kasutage seda seadet vannide, dušside, basseinide või teiste vettsisaldavate anumate läheduses.
- Võtke seade alati pärast kasutamist vooluvõrgust välja.
- Kui toitejuhe on rikutud, siis ohtlike olukordade vältimiseks tuleb lasta toitejuhe vahetada hoolduskeskuses või samasugust kvalifikatsiooni omaval isikul.
- Seda seadet võivad kasutada lapsed alates 8. eluaastast ning füüsilise, meele- või vaimse puudega isikud või isikud, kellel puuduvad kogemused ja teadmised, kui neid valvatakse või neile on antud juhend seadme ohutu kasutamise kohta ja nad mõistavad sellega seotud ohte. Lapsed ei tohi seadmega mängida. Lapsed ei tohi seadet ilma järelevalveta puhastada ega hooldada.
- Enne seadme sisselülitamist kontrollige, kas seadmele märgitud pinge vastab kohaliku elektrivõrgu pingele.
- Ärge kasutage seadet muuks, kui selles kasutusjuhendis kirjeldatud otstarbeks.
- Ärge kasutage seadet kunstjuustel.
- Ärge jätke kunagi elektrivõrku ühendatud seadet järelevalveta.
- Ärge kunagi kasutage teiste tootjate poolt tehtud tarvikuid või osi, mida firma Philips ei ole eriliselt soovitanud. Kui kasutate selliseid tarvikuid või osi, siis kaotab te seadme garantii kehtivuse.
- Ärge kerige toitejuhet ümber seadme.
- Enne hoiukohta panekut laske seadmel täielikult maha jahtuda.
- Olge seadme kasutamisel väga tähelepanelik, kuna see võib olla äärmiselt kuum. Hoidke kinni üksnes käepidemest, kuna teised osad on kuumad. Vältige kokkupuudet nahaga.
- Asetage seade koos alusega alati kuumakindlale stabiilsele tasasele pinnale. Kuum rullik ei tohi kunagi pinna ega muude tuleohtlike materjalidega kokku puutuda.
- Ärge laske toitejuhtmel vastu seadme kuumi osi minna.
- Hoidke sisselülitatud seadet kergesti süttivatest objektidest ja materjalidest kaugemal.
- Kunagi ärge katke kuuma seadet millegagi kinni (nt käteräti või riidetükiga).
- Kasutage seadet ainult kuivadel juustel. Ärge kasutage seadet märgade kätega.
- Hoidke rullik puhtana ning ärge laske sellele tolmu ja juuksehooldusvahendite nagu juuksevahu, piserdusvahendite ja geeli jääke koguneda.
- Rullkul on keraamiline pinnakate. See kate võib pika aja jooksul ära kuluda. Kulumine ei mõjuta aga seadme jõudlust.
- Kui seadet kasutada värvitud juuste koolutamiseks, siis võib rullik määrduda.
- Kontrollimiseks või parandamiseks tuleb seade alati viia Philipsi volitatud hoolduskeskusesse. Väljaõppimata isiku poolt parandatud seade võib seadme kasutajat ohustada.
- Elektrilöögi ärahoidmiseks ärge sisestage avade vahelt seadmesse metallesemeid.
- Elektrilöögi ärahoidmiseks ärge sisestage avade vahelt seadmesse metallesemeid.

Elektromagnetilised väljad (EMF)

See Philipsi seade vastab kõikidele kokkupuudet elektromagnetiliste väljadega käsitlevatele kohaldatavatele standarditele ja õigusnormidele.

Keskkond

See sümbol tähendab, et seda toodet ei tohi visata tavaliste olmejäätmete hulka (2012/19/EL). Järgige oma riigi elektriliste ja elektrooniliste toodete lahuskogumist reguleerivaid eeskirju. Õigel viisil kasutusest kõrvaldamine aitab ära hoida võimalikke kahjulikke tagajärgi keskkonnale ja inimese tervisele.

2. Sissejuhatus

38 mm rullikuga koolutaja aitab teil vähese vaevaga teha endale silmapaistvad ja lopsakad lokid ja kiharad. Kaitsev keraamiline kate tagab kuumuse ühtlase jaotumise ja kannab juuste eest lokkide tegemise ajal hästi hoolt. Temperatuuri ülempiir 200 °C tagab optimaalse tulemuse ja minimeerib juuksekahjustused. Loodame, et naudite meie koolutaja kasutamist.

- **Klahviluku funktsioon**

Kui 5 sekundi vältel nuppe ei vajutata, aktiveeritakse automaatselt klahvilukk ja ekraanile ilmub klahvilukustuse ikoon (6). Esimene automaatne aktiveerimine pärast seadme sisselülitamist toimub 15 sekundi möödumisel. Klahviluku avamiseks vajutage ühe sekundi vältel nuppu (7).

3 Lokkige oma juukseid (joonis 3)

1 Sisestage pistik elektrivõrgu seinakontakti.
2 Vajutage ja hoidke nuppu (8) ühe sekundi all, et seade sisse lülitada.
→ Ekraanile kuvatakse temperatuuri vaikeseade 170°C (6).
3 Valige soovitud temperatuuriseadistus vajutades nuppu + või − (7) alltoodud juukselõukide tabeli järgi.

Juukselõukide	Temperatuuriseaded
Õhukesed	130–150 °C
Tavalised	160–180 °C
Paksud	190–200 °C

4 Enne lokkide tegemist kammige juuksed läbi ja jaotage need salkudeks. Vajutage klambripäästikule (4) ning pange juuksesalk rulliku (3) ja klambri (2) vahele.
5 Sulgege klamber , vabastades selleks klambripäästiku, ning libistage rullik juuste otsteni.
6 Juukseotste juures pöörake ja keerake koolutajat vabalt, et keerata juuksed otstest kuni juurteni ümber rulliku.

Soovitus. Koolutaja pööramisel võite vajadusel kinni hoida jahedast otsakust (1).

7 Hoidke lokkimistange paigal.

Soovitus. Vabaltlangevate lokkide tegemiseks hoidke koolutajat ühes asendis 25 sekundit ja silmapaistvamate lokkide tegemiseks kuni 30 sekundit.

8 Kerige juuksesalk lahti, kuni saate klambripäästikuga klambri uuesti avada.
9 Ülejäänud juuste lokkimiseks korrake samme 4–8.

Pärast kasutamist:

1 Lülitage seade välja ja eemaldage toitejuhe seinakontaktist.
2 Asetage koolutaja alusele (5) ja hoidke seal, kuni see on jahtunud.
3 Eemaldage rullikult ja klambrilt juuksekarvad ja tolm.
4 Puhastage rullikut ja klambrit niiske lapiga.
5 Hoiustage see ohutus ja kuivas tolmuvabas kohas. Selle võite ka riputusaasa (9) abil üles riputada.

4 Garantii ja hooldus

Kui vajate teavet, nt mõne tarviku vahetamise kohta, aga ka probleemide korral, külastage Philipsi veebisaiti www.philips.com/support või pöörduge oma riigi Philipsi klienditeeninduskeskusse. Telefoninumbri leiate üleilmselt garantiilehelt. Kui teie riigis ei ole klienditeeninduskeskust, pöörduge Philipsi kohaliku müügiesindaja poole.

Hrvatski

Čestitamo na kupnji i dobro došli u Philips! Kako biste u potpunosti iskoristili podršku koju nudi tvrtka Philips, registrirajte svoj proizvod na: www.philips.com/welcome.

1 Važno

Prije uporabe aparata pažljivo pročitajte ovaj korisnički priručnik i spremite ga za buduće potrebe.

- UPOZORENJE: Ovaj aparat nemojte koristiti blizu vode.
- Kada aparat koristite u kupaonici, iskopčajte ga nakon korištenja jer blizina vode predstavlja opasnost, čak i kada je aparat isključen.
- UPOZORENJE: Aparat nemojte koristiti blizu kada, tuševa, umivaonika ili posuda s vodom.
- Nakon korištenja aparat iskopčajte.
- Ako se kabel za napajanje ošteti, mora ga zamijeniti ovlašteni servisni centar ili neka druga kvalificirana osoba kako bi se izbjegle potencijalno opasne situacije.
- Ovaj aparat mogu upotrebljavati djeca iznad 8 godina starosti i osobe sa smanjenim fizičkim, senzornim ili mentalnim sposobnostima te osobe koje nemaju dovoljno iskustva i znanja, pod uvjetom da su pod nadzorom ili da su primili upute u vezi rukovanja aparatom na siguran način te razumiju moguće opasnosti. Djeca se ne smiju igrati aparatom. Ako nisu pod nadzorom, djeca ne smiju čistiti aparat ili ga održavati.
- Prije no što priključite aparat provjerite odgovara li mrežni napon naveden na aparatu naponu lokalne električne mreže.
- Aparat koristite isključivo za radnje opisane u ovim uputama.
- Ovaj aparat nemojte koristiti na umjetnoj kosi.
- Dok je aparat priključen na napajanje, nikada ga nemojte ostavljati bez nadzora.
- Nikada nemojte koristiti dodatke ili dijelove drugih proizvođača ili proizvođača koje tvrtka Philips nije izričito preporučila. Ako koristite takve dodatke ili dijelove, vaše jamstvo prestaje vrijediti.
- Kabel za napajanje ne omatajte oko aparata.
- Prije pohrane pričekajte da se aparat ohladi.
- Budite potpuno pažljivi prilikom upotrebe aparata jer može biti izuzetno vruć. Držite ga samo za dršku jer su ostali dijelovi vrući i pazite da ne dođe u dodir s kožom.
- Aparat s postoljem uvijek odložite na stabilnu ravnu površinu otpornu na toplinu. Vruća cijev nikada ne bi smjela dodirnuti površinu niti druge zapaljive materijale.
- Izbjegavajte dodir mrežnog kabela s vrućim dijelovima aparata.
- Kad je uključen, aparat držite podalje od zapaljivih stvari i materijala.
- Dok je vruć, aparat nikada nemojte prekrivati (ručnikom ili tkaninom).
- Aparat koristite samo na suhoj kosi. Nemojte ga uzimati ako su vam ruke mokre.
- Cijev treba biti očišćena od prljavštine, prašine i sredstava za oblikovanje frizure poput pjene, laka ili gela.
- Cijev ima keramičku oblogu. Ta obloga vremenom se polako troši. Međutim, to ne utječe na rad aparata.
- Ako aparat koristite na obojanoj kosi, na cijevi mogu ostati mrlje.
- Ako je potrebno pregledati ili popraviti aparat, obavezno ga odnesite u ovlašteni servisni centar tvrtke Philips. Popravak izveden od strane nestručnih osoba može dovesti do iznimno opasne situacije za korisnika.
- Kako biste izbjegli opasnost od strujnog udara, nemojte umetati metalne predmete u otvore.
- Nakon upotrebe nemojte povlačiti kabel za napajanje. Aparat iskopčavajte povlačeći utikač.

Elektromagnetska polja (EMF)

Ovaj aparat tvrtke Philips sukladan je svim primjenjivim standardima i propisima koji se tiču izloženosti elektromagnetskim poljima.

Okoliš

Ovaj simbol naznačuje da se proizvod ne smije odlagati s uobičajenim otpadom iz kućanstva (2012/19/EU). Poštujte propise svoje države o zasebnom prikupljanju električnih i elektroničkih proizvoda. Ispravno odlaganje pomaže u sprječavanju negativnih posljedica za okoliš i ljudsko zdravlje.

2 Uvod

Aparat za uvijanje kose s cijevi od 38 mm pomaže vam da lako postignete živahne, lepršave kovrče i spiralne kovrče koje jamče raziranje, mladenački izgled. Zaštitna keramička obloga osigurava ravnomjernu raspodjelu topline i štiti vašu kosu tijekom uvijanja. Najviša temperatura od 200 °C jamči optimalne rezultate i oštećenje kose svodi na najmanju moguću mjeru. Nadamo se da ćete uživati u uporabi aparata za kovrčanje kose.

- **Funkcija zaključavanja gumba**

Ako se nijedan gumb ne pritisne 5 sekundi, automatski će se aktivirati zaključavanje gumba i prikazat će se ikona zaključavanja gumba (6). Prva automatska aktivacija slijedi 15 sekundi nakon uključivanja aparata. Kako biste otključali aparat, pritisnite (7) 1 sekundu.

3 Oblikovanje kovrča (sl. 3)

1 Umetnite utikač u utičnicu.
2 Kako biste uključili aparat, pritisnite gumb (8) i zadržite ga jednu sekundu.
→ Prikazat će se zadana postavka temperature od 170 °C (6).
3 Odaberite željenu postavku temperature tako da pritisnete + ili − (7) sukladno tablici Tip kose u nastavku.

Tip kose	Postavke temperature
Tanka	130 – 150 °C
Normalna	160 – 180 °C
Gusta	190 – 200 °C

4 Prije kovrčanja kosu počešljajte i podijelite u manje pramenove. Pritisnite ručicu (4) i stavite pramen kose između cijevi (3) i hvataljke (2).
5 Zatvorite hvataljku otpuštanjem ručice, a cijev povucite do vrhova kose.
6 Kada dosegnete vrhove kose, okrenite i zarotirajte aparat za kovrčanje prirodno tako da se kosa omota oko cijevi od vrhova do korijena.

Savjet: Prilikom okretanja aparata za uvijanje kose možete kao potporu koristiti i hladni vrh (1).

7 Zadržite položaj aparata za kovrčanje kose.

Savjet: Za opuštene kovrče, zadržite položaj aparata za kovrčanje približno 25 sekundi, a za izraženije kovrče zadržite ga do 30 sekundi.

8 Odmotavajte pramen kose dok ponovo ne budete mogli otvoriti hvataljku pomoću ručice.
9 Za kovrčanje ostatka kose ponovite korake od 4 do 8.

Nakon uporabe:

1 Isključite aparat i iskopčajte ga.
2 Ostavite ga na postolju (5) dok se ne ohladi.
3 Uklonite dlake i prašinu s cijevi i hvataljke.
4 Cijev i hvataljku očistite vlažnom krpom.
5 Držite ga na sigurnom i suhom mjestu gdje nema prašine. Možete ga i objesiti koristeći petlju za vješanje (9).

4 Jamstvo i servis

Ako vam je potrebna informacija, primjerice o zamjeni nekog nastavka, ili imate problem, posjetite web-stranicu tvrtke Philips www.philips.com/support ili se obratite Philips centru za korisnike u svojoj državi (broj se nalazi u međunarodnom jamstvenom listu). Ako u vašoj državi ne postoji centar za korisnike, obratite se lokalnom prodavaču proizvoda tvrtke Philips.

Magyar

Köszönjük, hogy Philips terméket vásárolt! A Philips által biztosított teljes körű támogatáshoz regisztrálja termékét a www.philips.com/welcome oldalon.

1 Fontos tudnivalók

A készülék első használata előtt figyelmesen olvassa el a felhasználói kézikönyvet, és őrizze meg későbbi használatra.

- FIGYELMEZTETÉS: Soha ne használja a készüléket víz közelében.
- Ha fürdőszobában használja a készüléket, használat után húzza ki a csatlakozódugót a fali aljzatból, mivel a víz még kikapcsolt készülék esetén is veszélyforrást jelent.
- FIGYELMEZTETÉS: Ne használja a készüléket fürdőkád, zuhanyzó, mosdókagyló vagy egyéb, folyadékkal teli edény közelében.
- Használat után mindig húzza ki dugót az aljzatból.
- Ha a hálózati kábel meghibásodott, a veszélyhelyzet elkerülése érdekében kizárólag szakszervizben vagy egy hasonló szakmai felkészültséggel rendelkező személyzet biztosító szervizben ki kell cserélni.
- A készüléket 8 éven felüli gyermekek, illetve csökkent fizikai, érzékszervi vagy szellemi képességekkel rendelkező, vagy a készülék működtetésében járatlan személyek is használhatják, amennyiben ezt felügyelet mellett teszik, illetve ismerik a készülék biztonságos működtetésének módját és az azzal járó veszélyeket. Ne engedje, hogy a gyermekek játsszanak a készülékkel. Gyermekek felügyelet nélkül nem tisztíthatják a készüléket, és nem végezhetnek rajta felhasználói karbantartást.
- Mielőtt csatlakoztatná a készüléket, ellenőrizze, hogy az azon feltüntetett feszültség megegyezik-e a helyi hálózati feszültséggel.
- Csak a kézikönyvben meghatározott rendeltetés szerint használja a készüléket.
- Ne használja a készüléket műhajhoz vagy parókához.
- Ha a készülék csatlakoztatva van a feszültséghez, soha ne hagyja azt felügyelet nélkül.
- Ne használjon más gyártótól származó tartozékot vagy alkatrészt, illetve olyat, amelyet a Philips nem hagyott jóvá, ellenkező esetben a garancia érvényét veszti.
- Ne tekerje a hálózati csatlakozó kábelt a készülék köré.
- Mielőtt eltenné, várja meg, amíg a készülék lehűl.
- Nagyon figyeljen a készülék használatakor, hiszen az rendkívül forró lehet. Csak a fogantyújánál fogja meg a készüléket, mivel a többi része forró, illetve óvakodjon az érintésétől.
- A készüléket az állványnal együtt mindig hőálló, stabil, sima felületen helyezze el. A forró hajformázó henger soha ne érjen a felülethez vagy más gyúlékony anyaghoz.
- Kerülje el, hogy a hálózati kábel a készülék forró részeihez érjen.
- A bekapcsolt készüléket tartsa gyúlékony tárgyaktól és anyagoktól távol

Patarimas. Sukdami sukutuką galite naudoti šaltą antgalį (①) kaip atramą.
7 Nejudindami palaikykite garbanojimo žnyples.
Patarimas. Jei norite laisvų garbanų, sukutuką laikykite maždaug 25 sek., o jei norite išraiškingesnių garbanų, laikykite iki 30 sek.
8 Vyniokite plaukų sruogą, kol svirtele galėsite atidaryti spaustuką.
9 Norėdami sugarbanoti likusius plaukus, kartokite veiksmus nuo 4 iki 8.

Po naudojimo.
1 Prietaisą išjunkite ir atjunkite nuo maitinimo tinklo.
2 Padėkite jį ant stovo (⑤) ir palaukite, kol atvės.
3 Pašalinkite plaukus ir dulkes nuo varmdelio ir spaustuko.
4 Išvalykite vamzdelį ir spaustuką dregna šluoste.
5 Laikykite jį saugioje ir sausoje vietoje, kurioje nėra dulkių. Taip pat galite jį laikyti pakabinę už kabinimo kilpos (⑨).

4 Garantija ir techninė priežiūra

Prireikus informacijos (pvz., apie priedo pakeitimą ar iškilus problemai) apsilankykite „Philips" svetainėje www.philips.com/support arba kreipkitės į savo šalies „Philips" klientų aptarnavimo centrą. Jo telefono numerį rasite visame pasaulyje galiojančios garantijos lankstinuke. Jei jūsų šalyje nėra klientų aptarnavimo centro, kreipkitės į vietinį „Philips" prekybos atstovą.

Latviešu

Apsveicam ar pirkumu un laipni lūdzam Philips! Lai pilnībā izmantotu Philips piedāvātā atbalsta iespējas, reģistrējiet izstrādājumu vietnē www.philips.com/welcome.

1 Svarīga informācija

Pirms ierīces izmantošanas uzmanīgi izlasiet šo lietošanas instrukciju un saglabājiet to, lai vajadzības gadījumā varētu ieskatīties tajā arī turpmāk.

- BRĪDINĀJUMS! Nelietojiet ierīci ūdens tuvumā.
- Ja lietojat ierīci vannas istabā, pēc lietošanas atvienojiet ierīci no elektrotīkla, jo ūdens tuvums ir bīstams pat tad, ja ierīce ir izslēgta.
- BRĪDINĀJUMS! Nelietojiet ierīci vannu, dušu, izlietņu vai citu ar ūdeni pildītu trauku tuvumā.
- Pēc lietošanas vienmēr atvienojiet ierīci no sienas kontaktligzdas.
- Ja elektrības vads ir bojāts, lai izvairītos no bīstamām situācijām, jums tas jānomaina servisa centrā vai pie līdzīgi kvalificētam personām.
- Šo ierīci var izmantot bērni vecumā no 8 gadiem un personas ar ierobežotām fiziskajām, sensorajām vai garīgajām spējām vai bez pieredzes un zināšanām, ja tiek nodrošināta uzraudzība vai norādījumi par drošu ierīces lietošanu un panākta izpratne par iespējamo bīstamību. Bērni nedrīkst rotaļāties ar ierīci. Ierīces tīrīšanu un apkopi nedrīkst veikt bērni bez pieaugušo uzraudzības.
- Pirms ierīces pievienošanas elektrotīklam pārliecinieties, ka uz ierīces norādītais spriegums atbilst elektrotīkla spriegumam jūsu mājā.
- Neizmantojiet ierīci citiem nolūkiem, kas nav aprakstīti šajā rokasgrāmatā.
- Nelietojiet ierīci mākslīgos matos.
- Nekādā gadījumā neatstājiet ierīcei bez uzraudzības, kad tā ir pievienota elektrotīklam.
- Nekad neizmantojiet citu ražotāju aksesuārus vai detaļas, vai kuras īpaši nav ieteicis Philips. Ja izmantojat šādus piederumus vai detaļas, garantija vairs nav spēkā esoša.
- Netiniet elektrības vadu ap ierīci.
- Pirms novietojat ierīci glabāšanā, pagaidiet, līdz tā atdziest.
- Uzmanieties ierīces lietošanas laikā, jo tā var būt ļoti karsta. Satveriet ierīci tikai aiz roktura, jo citas daļas ir karstas, un izvairieties no saskares ar ādu.
- Vienmēr novietojiet ierīci ar statīvu uz karstumizturīgas, stabilas, līdzenas virsmas. Karstais cilindrs nedrīkst saskarties ar virsmu vai citu uzliesmojošu materiālu.
- Raugieties, lai elektrības vads nenonāktu saskarē ar ierīces karstajām detaļām.
- Neļaujiet ierīcei, kad tā ir ieslēgta, nonākt saskarē ar viegli uzliesmojošiem priekšmetiem un materiāliem.
- Nekad neapsedziet ierīci ar kaut kādiem priekšmetiem (piem., dvieli vai drāniņu), kad tā ir karsta.
- Ieveidojiet tikai sausus matus. Neizmantojiet ierīci ar mitrām rokām.
- Uzglabājiet cilindru tīru un brīvu no putekļiem un matu veidošanas izstrādājumiem, piemēram, putām, lakas un želejas.
- Cilindram ir keramisks pārklājums. Šis pārklājums var samazināt nodilumu laika gaitā. Tomēr tas neietekmē ierīces darbību.
- Ja ar ierīci ieveido krāsotus matus, cilindrs var nosmērēties.
- Vienmēr nododiet ierīci Philips autorizētam servisa centram, ja nepieciešama apskate vai remonts. Nekvalificētu personu veikts remonts var radīt ļoti bīstamas situācijas lietotājam.
- Neievietojiet atverēs metāla priekšmetus, lai izvairītos no elektriskās strāvas trieciena.
- Pēc lietošanas neraujiet aiz strāvas vada. Vienmēr atvienojiet ierīci, turot aiz kontaktdakšas.

Elektromagnētiskie lauki (EMF)

Šī Philips ierīce atbilst visiem piemērojamiem standartiem un noteikumiem, kas attiecas uz elektromagnētisko lauku iedarbību.

Vides aizsardzība

Šis simbols nozīmē, ka produktu nedrīkst izmest kopā ar parastiem sadzīves atkritumiem (2012/19/ES). Ievērojiet savā valstī spēkā esošos likumus par atsevišķu elektrisko un elektronisko produktu utilizāciju. Pareiza utilizācija palīdz novērst negativu ietekmi uz vidi un cilvēku veselību.

2 Ievads

Matu ieveidotājs ar 38 mm cilindru palīdz viegli iegūt spilgtas, atspērīgas lokas un sprogas rotaļīgam un jauneklīgam izskatam. Aizsargājošās keramiskās pārklājums nodrošina vienmērīgu siltuma sadali un garantē lielisku aprūpi jūsu matiem ieveidošanas laikā. 200 °C maksimālā temperatūra garantē optimālus rezultātus, samazinot matu bojājumus. Ceram, ka jums patīks izmantot šo ieveidotāju.

- **Pogu fiksācijas funkcija**

Ja 5 sekundes netiek nospiesta neviena poga, tiek aktivizēts taustiņslēgs un parādās (⑥). Pirmā automātiskā aktivizēšana pēc ierīces ieslēgšanas notiek pēc 15 sekundēm. Lai atblokētu ierīci, 1 sekundi nospiediet (⑦).

3 Matu ieveidošana (3. att.)

1 Ievietojiet kontaktdakšu elektrības kontaktligzdā.
2 Nospiediet un vienu sekundi turiet nospiestu pogu (⑧), lai ieslēgtu ierīci.
→ Tiek parādīts noklusējuma temperatūras iestatījums 170°C (⑥).
3 Atlasiet vēlamo temperatūras iestatījumu, nospiežot + vai − (⑦) atbilstoši tālāk esošajai matu tipu tabulai.

Matu tips	Temperatūras iestatījumi
Smalki	130–150 °C
Normāli	160–180 °C
Biezi	190–200 °C

4 Pirms sākt ieveidošanu, sakemmējiet un sadaliet matus nelielās šķipsnās. Nospiediet sviru (④) un ievietojiet matu šķipsnu starp cilindru (③) un skavu (②).
5 Noslēdziet skavu, atlaižot sviru, un pavirziet cilindru uz leju līdz matu galiem.
6 Pie matu galiem pagrieziet veidotāju un apgrieziet otrādi, lai matiem būtu aptīti apkārt cilindram no galiem līdz saknēm.
Padoms: varat arī izmantot vēso uzgali (①) kā atbalstu, apgriežot matu ieveidotāju.
7 Turiet lokšķēres pozīcijā.
Padoms: nestingru loku gadījumā turiet ieveidotāju pozīcijā 25 sekundes, bet izteiksmīgākām lokām turiet līdz 30 sekundēm.
8 Attiniet matu šķipsnu, līdz skavu atkal var atvērt ar sviru
9 Lai ieveidotu pārējos matus, atkārtojiet no 4. līdz 8. darbībai.

Pēc lietošanas:
1 Izslēdziet ierīci un atvienojiet to no elektrotīkla.
2 Novietojiet uz statīva (⑤), līdz tā atdziest.
3 Notīriet matus un putekļus no cilindra un skavas.
4 Notīriet cilindru un skavu ar mitru drānu.
5 Uzglabājiet to drošā un sausā vietā, kas pasargāta no putekļiem. Varat to arī pakārt aiz cilpiņas (⑨).

4 Garantija un serviss

Ja nepieciešama informācija, piem., par piederuma nomaiņu, vai radusies kāda problēma, lūdzu, apmeklējiet Philips tīmekļa vietni www.philips.com/support vai sazinieties ar Philips Klientu apkalpošanas centru savā valstī (tā tālruņa numurs pieejams pasaules garantijas brošūrā). Ja jūsu valstī nav klientu apkalpošanas centra, vērsieties pie vietējā Philips preču izplatītāja.

Polski

Gratulujemy zakupu i witamy wśród użytkowników produktów Philips! Aby w pełni skorzystać z pomocy oferowanej przez firmę Philips, zarejestruj swój produkt na stronie www.philips.com/welcome.

1 Ważne

Przed pierwszym użyciem urządzenia zapoznaj się dokładnie z niniejszą instrukcją obsługi i zachowaj ją na przyszłość.

- OSTRZEŻENIE: Nie korzystaj z urządzenia w pobliżu wody.
- Jeśli korzystasz z urządzenia w łazience, po zakończeniu stosowania wyjmij wtyczkę z gniazdka elektrycznego. Obecność wody stanowi zagrożenie nawet wtedy, gdy urządzenie jest wyłączone.
- OSTRZEŻENIE: Nie korzystaj z urządzenia w pobliżu wanny, prysznica, umywalki ani innych naczyń napełnionych wodą.
- Zawsze po zakończeniu korzystania z urządzenia wyjmij wtyczkę z gniazdka elektrycznego.
- Ze względów bezpieczeństwa wymianę uszkodzonego przewodu sieciowego zleć centrum serwisowemu lub odpowiednio wykwalifikowanej osobie.
- Urządzenie może być używane przez dzieci w wieku powyżej 8 lat oraz przez osoby z ograniczonymi zdolnościami fizycznymi, sensorycznymi lub umysłowymi, a także nieposiadające wiedzy lub doświadczenia w zakresie użytkowania tego typu urządzeń, pod warunkiem, że będą one nadzorowane lub zostaną poinstruowane na temat korzystania z tego urządzenia w bezpieczny sposób oraz zostaną poinformowane o potencjalnych zagrożeniach. Dzieci nie mogą bawić się urządzeniem. Dzieci chcące pomóc w czyszczeniu i obsłudze urządzenia zawsze powinny to robić pod nadzorem dorosłych.
- Przed podłączeniem urządzenia upewnij się, że napięcie podane na urządzeniu jest zgodne z napięciem w domowej instalacji elektrycznej.
- Urządzenia używaj zgodnie z jego przeznaczeniem, opisanym w tej instrukcji obsługi.
- Nie używaj urządzenia na sztucznych włosach.
- Nigdy nie pozostawiaj bez nadzoru urządzenia podłączonego do zasilania.
- Nigdy nie używaj akcesoriów ani części zamiennych innych producentów ani takich, które nie są zalecane przez firmę Philips. W przypadku użycia takich akcesoriów lub części gwarancja traci ważność.
- Nie zawijaj przewodu sieciowego wokół urządzenia.
- Przed schowaniem urządzenia odczekaj, aż ostygnie.
- Postępuj uważnie, korzystając z urządzenia, ponieważ może być ono bardzo rozgrzane. Trzymaj je wyłącznie za uchwyt, ponieważ pozostałe części są gorące, i nie dopuszczaj do zetknięcia ze skórą.
- Zawsze umieszczaj urządzenie na podpórce na żaroodpornej, stabilnej, płaskiej powierzchni. Rozgrzany wałek nigdy nie powinien dotykać blatu ani innych łatwopalnych materiałów.
- Nie dopuść do zetknięcia się przewodu zasilającego z rozgrzanymi częściami urządzenia.
- Włączone urządzenie trzymaj z dala od łatwopalnych substancji i przedmiotów.
- Gdy urządzenie jest gorące, nigdy go nie przykrywaj (np. ręcznikiem lub odzieżą).
- Używaj urządzenia wyłącznie na suchych włosach. Nie obsługuj urządzenia mokrymi dłońmi.
- Na bieżąco czyść wałek z kurzu oraz środków do układania włosów (np. pianki, lakieru, żelu).
- Wałek jest pokryty powłoką ceramiczną, która z czasem może zacząć się ścierać. Nie wpływa to jednak na prawidłowe funkcjonowanie urządzenia.
- Jeśli urządzenie jest używane do włosów farbowanych, wałek może się zabarwić.
- W sprawie przeglądu lub naprawy urządzenia zawsze zgłaszaj się do autoryzowanego centrum serwisowego firmy Philips. Naprawy przez osoby niewykwalifikowane mogą prowadzić do poważnego zagrożenia dla użytkownika urządzenia.
- Aby uniknąć porażenia prądem, nie umieszczaj metalowych przedmiotów w otworach urządzenia.
- Po zakończeniu korzystania z urządzenia nie ciągnij za przewód zasilający. Zawsze odłączaj urządzenie od gniazdka elektrycznego, trzymając za wtyczkę.

Pola elektromagnetyczne (EMF)

To urządzenie firmy Philips spełnia wszystkie normy i jest zgodne z wszystkimi przepisami dotyczącymi narażenia na działanie pól elektromagnetycznych.

Środowisko

Ten symbol oznacza, że produktu nie można zutylizować z pozostałymi odpadami domowymi (2012/19/UE). Należy postępować zgodnie z obowiązującymi w danym kraju przepisami dotyczącymi selektywnej zbiórki urządzeń elektrycznych i elektronicznych. Prawidłowa utylizacja pomaga chronić środowisko naturalne oraz ludzkie zdrowie.

2 Wprowadzenie

Lokówka z wałkiem o średnicy 38 mm pomaga w łatwy sposób uzyskać bujne, sprężyste loki i drobne loczki zapewniające radosny i młodzieńczy wygląd. Ochronna ceramiczna powłoka zapewnia równomierne rozprowadzanie ciepła i dobrze chroni włosy podczas kręcenia. Maksymalne ustawienie temperatury to 200°C — gwarantuje ono optymalne rezultaty przy jednoczesnym zminimalizowaniu szkodliwego wpływu na włosy. Życzymy przyjemnego korzystania z lokówki.

- **Funkcja blokady przycisków**

Jeśli przez 5 sekund nie zostanie naciśnięty żaden przycisk, funkcja blokady przycisków aktywuje się automatycznie i wyświetli się ikona blokady przycisków (⑥). Pierwsza automatyczna aktywacja po włączeniu urządzenia następuje po 15 sekundach. Aby odblokować urządzenie, naciśnij i przytrzymaj przez 1 sekundę przycisk (⑦).

3 Tworzenie loków (rys. 3)

1 Podłącz wtyczkę przewodu zasilającego do gniazdka elektrycznego.
2 Aby włączyć urządzenie, naciśnij i przytrzymaj przez jedną sekundę przycisk (⑧).
→ Zostanie wyświetlone domyślne ustawienie temperatury 170°C (⑥).
3 Dostosuj ustawienia temperatury do rodzaju włosów, naciskając przycisk + lub − (⑦), zgodnie z poniższą tabelą.

Rodzaj włosów	Ustawienia temperatury
Cienkie	130–150°C
Normalne	160–180°C
Grube	190–200°C

4 Przed zakręceniem włosów rozczesz je i podziel na niewielkie pasma. Naciśnij dźwignię (④) i umieść pasmo pomiędzy wałkiem (③) a zaciskiem (②).
5 Zamknij zacisk , zwalniając dźwignię, i przesuń wałek na koniec pasma włosów.
6 Zaczynając od końcówki pasma, obracaj lokówkę w naturalny sposób, tak aby włosy owinęły się wokół wałka od końców po nasadę.
Wskazówka: podczas obracania lokówki możesz również użyć nienagrzewającej się końcówki (①) jako podpory.
7 Przytrzymaj lokówkę w tym położeniu.
Wskazówka: aby uzyskać efekt luźnych loków, przytrzymaj lokówkę w tym położeniu przez około 25 sekund. Jeśli chcesz uzyskać mocniej zaznaczone loki, wydłuż czas do 30 sekund.
8 Odwijaj pasmo włosów, aż możliwe będzie ponowne otwarcie zacisku za pomocą dźwigni.
9 Powtórz czynności od 4 do 8, aby ułożyć resztę włosów.

Po użyciu:
1 Wyłącz urządzenie i wyjmij jego wtyczkę z gniazdka elektrycznego.
2 Ustaw urządzenie na podpórce (⑤) i zaczekaj, aż ostygnie.
3 Oczyść wałek i zacisk z włosów i kurzu.
4 Wyczyść wałek i zacisk przy użyciu wilgotnej szmatki.
5 Przechowuj urządzenie w bezpiecznym i suchym miejscu, z dala od kurzu. Możesz je też powiesić, korzystając z uchwytu do zawieszania (⑨) .

4 Gwarancja i serwis

W razie jakichkolwiek pytań, np. dotyczących wymiany nasadki, lub problemów prosimy odwiedzić naszą stronę internetową www.philips.com/support lub skontaktować się z lokalnym Centrum Obsługi Klienta firmy Philips (numer telefonu znajduje się w ulotce gwarancyjnej). Jeśli w danym kraju nie ma takiego Centrum, o pomoc należy zwrócić się do sprzedawcy produktów firmy Philips.

Română

Felicitări pentru achiziție și bun venit la Philips! Pentru a beneficia de deplin de asistența oferită de Philips, înregistrează-ți produsul la www.philips.com/welcome.

1 Important

Citiți cu atenție acest manual de utilizare înainte de a utiliza aparatul și păstrați-l pentru consultare ulterioară.

- AVERTISMENT: Nu utilizați acest aparat în apropierea apei.
- Când aparatul este utilizat în baie, scoateți-l din priză după utilizare deoarece apa reprezintă un risc chiar și când aparatul este oprit.
- AVERTISMENT: Nu utilizați acest aparat în apropierea căzilor, dușurilor, bazinelor sau altor recipiente cu apă.
- Scoateți întotdeauna aparatul din priză după utilizare.
- În cazul în care cablul de alimentare este deteriorat, acesta trebuie înlocuit întotdeauna de Philips, de un centru de service autorizat sau de personal calificat în domeniu, pentru a evita orice pericol.
- Acest aparat poate fi utilizat de către copii cu vârsta minimă de 8 ani și de către persoane care au capacități fizice, senzoriale sau mentale reduse sau care sunt lipsite de experiență și cunoștințe, dacă au fost supravegheați sau instruiți cu privire la utilizarea în condiții de siguranță a aparatului și înțeleg pericolele pe care le implică aceasta. Copiii nu trebuie să se joace cu aparatul. Curățarea și întreținerea de către utilizator nu trebuie realizate de către copii nesupravegheați.
- Înainte de a conecta aparatul, asigurați-vă că tensiunea indicată pe aparat corespunde tensiunii rețelei locale.
- Nu utilizați aparatul pentru alt scop decât cel descris în acest manual.
- Nu utiliza acest aparat pe păr artificial.
- Nu lăsați niciodată aparatul nesupravegheat când este conectat la sursa de alimentare.
- Nu utiliza niciodată accesorii sau componente de la alți producători sau care nu au fost recomandate special de Philips. Dacă utilizezi astfel de accesorii sau componente, garanția ta devine nulă.
- Nu înfășurați cablul de alimentare în jurul aparatului.
- Înainte de a depozita aparatul, așteptați să se răcească.
- Ai deosebită grijă când utilizezi aparatul, deoarece acesta ar putea fi extrem de fierbinte. Ține-l numai de mâner, deoarece alte părți sunt fierbinți, și evită contactul cu pielea.
- Așază întotdeauna aparatul cu suportul pe o suprafață plată, stabilă și termorezistentă. Bara fierbinte nu trebuie să atingă niciodată suprafața sau alte materiale inflamabile.
- Evitați intrarea în contact a cablului de alimentare cu piesele fierbinți ale aparatului.
- Păstrați aparatul la distanță de obiecte și materiale inflamabile când este pornit.
- Nu acoperiți niciodată aparatul cu ceva (de exemplu un prosop sau un articol vestimentar) când este fierbinte.
- Utilizează aparatul numai pe păr uscat. Nu utiliza aparatul cu mâinile ude.
- Păstrați bara curată și curățați-o de praf și produse pentru coafat precum spumă, spray sau gel.
- Bara are înveliș ceramic. Acest înveliș se poate uza lent în timp. Totuși, acest lucru nu afectează performanța aparatului.
- Dacă aparatul este utilizat pe păr vopsit, bara se poate păta.
- În cazul în care aparatul necesită examinare sau reparații, acesta trebuie returnat întotdeauna la un centru de service autorizat de Philips. Repararea aparatului de către o persoană necalificată poate conduce la o situație extrem de periculoasă pentru utilizator.
- Nu introduceți obiecte metalice în orificii, pentru a evita electrocutarea.
- Nu trage de cablul de alimentare după utilizare. Întotdeauna scoate aparatul din priză ținând de ștecher.

Câmpuri electromagnetice (EMF)

Acest aparat Philips respectă toate standardele și reglementările aplicabile privind expunerea la câmpuri electromagnetice.

Mediu

Acest simbol înseamnă că produsul nu poate fi eliminat împreună cu deșeurile menajere normale (2012/19/UE). Respectă regulile din țara ta pentru colectarea separată a produselor electrice și electronice. Eliminarea corectă contribuie la prevenirea consecințelor negative asupra mediului și asupra sănătății umane.

2 Introducere

Ondulatorul cu bara de 38 mm te ajută să obții cu ușurință bucle și cârlionți elastici, plini de viață, pentru un aspect vesel și tineresc. Învelișul ceramic de protecție asigură distribuția uniformă a căldurii și are grijă de părul tău în timpul ondulării. Temperatura maximă de 200 °C garantează rezultate optime, minimizând în același timp deteriorarea părului. Sperăm că îți vei utiliza cu plăcere ondulatorul.

- **Funcția de blocare a butoanelor**

Dacă nu se apasă niciun buton timp de 5 secunde, se activează automat funcția de blocare a butoanelor și se afișează pictograma de blocare a butoanelor (⑥). Prima activare automată după pornirea aparatului este după 15 secunde. Pentru a debloca aparatul, apasă (⑦) timp de 1 secundă.

3 Ondularea părului (Fig. 3)

1 Conectați ștecherul la o priză de alimentare.
2 Apasă și menține apăsat butonul (⑧) timp de o secundă, pentru a porni aparatul.
→ Este afișată setarea prestabilită de temperatură de 170°C (⑥).
3 Selectează setarea de temperatură dorită apăsând + sau − (⑦), conform tabelului cu tipuri de păr de mai jos.

Tip de păr	Setări de temperatură
Subțire	130–150 °C
Normal	160–180 °C
Gros	190–200 °C

4 Înainte de a începe ondularea, piaptănă-ți părul și împarte-l în secțiuni mici. Apasă pârghia (④) și așază o secțiune de păr între bară (③) și clemă (②).
5 Închide clema eliberând pârghia și glisează bara în jos, spre vârful părului.
6 La vârful părului, răsucește și rotește ondulatorul în mod firesc, astfel încât părul să se înfășoare în jurul barei de la vârf până la rădăcină.
Sfat: Poți utiliza, de asemenea, vârful rece (①) ca suport atunci când rotești ondulatorul.
7 Menține ondulatorul pe poziție.
Sfat: Pentru bucle lejere, menține ondulatorul pe poziție în jur de 25 de secunde, iar pentru bucle mai definite, utilizează-l până la 30 de secunde.
8 Desfășurați șuvița de păr până când puteți redeschide clema cu ajutorul pârghiei.
9 Pentru a ondula restul părului, repetă pașii 4 - 8.

După utilizare:
1 Opriți aparatul și scoateți ștecherul din priză.
2 Așază-l pe suport (⑤) până când se răcește.
3 Îndepărtează firele de păr și praful de pe bară și de pe clemă.
4 Curățați bara și clema cu o cârpă umedă.
5 Păstrează-l într-un loc sigur și uscat, fără praf. De asemenea, îl poți suspenda de la agățătoare (⑨).

4 Garanție și service

Dacă ai nevoie de informații, de exemplu, despre înlocuirea unui accesoriu, sau dacă ai o problemă, vizitează site-ul web Philips la adresa www.philips.com/support sau contactează centrul Philips de asistență pentru clienți din țara ta (vei găsi numărul de telefon în broșura de garanție internațională). Dacă în țara ta nu există un astfel de centru, deplasează-te la distribuitorul tău Philips local.

Русский

Щипцы для завивки

Поздравляем с покупкой продукции Philips! Чтобы воспользоваться всеми преимуществами поддержки Philips, зарегистрируйте изделие на веб-сайте www.philips.com/welcome.

1 Важная информация

Перед использованием прибора внимательно ознакомьтесь с инструкцией по эксплуатации и сохраните ее для дальнейшего использования в качестве справочного материала.

- ВНИМАНИЕ! Не используйте прибор вблизи воды.
- Выньте вилку шнура питания прибора из розетки электросети после использования прибора в ванной комнате. Близость воды представляет риск, даже если прибор выключен.
- ВНИМАНИЕ! Не используйте прибор в ванной, душе, бассейне или других помещениях с повышенной влажностью.
- После завершения работы отключите прибор от розетки электросети.
- В случае повреждения сетевого шнура его необходимо заменить. Чтобы обеспечить безопасную эксплуатацию прибора, заменяйте шнур только в авторизованном сервисном центре или в сервисном центре с персоналом аналогичной квалификации.
- Данным прибором могут пользоваться дети старше 8 лет и лица с ограниченными возможностями сенсорной системы или ограниченными умственными или физическими способностями, а также лица с недостаточным опытом и знаниями, но только под присмотром или после получения инструкций по безопасному использованию прибора и при условии понимания потенциальных опасностей. Не разрешайте детям играть с прибором. Дети могут осуществлять очистку и уход за прибором только под присмотром взрослых.
- Перед подключением прибора убедитесь, что указанное на нем напряжение соответствует напряжению местной электросети.
- Не используйте прибор для целей, отличных от описанных в данной инструкции по эксплуатации.
- Не используйте прибор для обработки искусственных волос.
- Не оставляйте включенный в сеть прибор без присмотра.
- Запрещается пользоваться какими-либо принадлежностями или деталями других производителей, не имеющих специальной рекомендации Philips. При использовании таких деталей гарантийные обязательства теряют силу.
- Не обматывайте сетевой шнур вокруг прибора.
- Прежде чем убрать прибор, дайте ему остыть.
- Соблюдайте осторожность при использовании прибора, так как он может сильно нагреваться. Держите прибор только за ручку, так как остальные части очень горячие. Избегайте контакта с кожей.
- Размещайте прибор только на ровных, термостойких, надежно установленных поверхностях. Горячий корпус не должен соприкасаться с поверхностью или другими воспламеняющимися материалами.
- Не допускайте контакта сетевого шнура с горячими частями прибора.
- Держите включенный прибор в стороне от легковоспламеняющихся объектов и материалов.
- Запрещается покрывать неостывший прибор (например, полотенцем или одеждой).
- Используйте прибор только для сухих волос. Запрещается управлять прибором мокрыми руками.
- Корпус прибора следует содержать в чистоте. Очищайте его от пыли, грязи и средств для укладки: муссов, спреев и гелей.
- На корпус прибора нанесено керамическое покрытие. Со временем это покрытие может стираться, однако это не влияет на работу прибора.
- При использовании прибора на окрашенных волосах на корпусе могут появиться пятна.
- Для выполнения проверки или ремонта прибора обращайтесь только в авторизованный сервисный центр Philips. Вследствие неквалифицированного ремонта эксплуатация прибора может стать чрезвычайно опасной.
- Во избежание поражения электрическим током не вставляйте металлические предметы в отверстия.
- Не тяните на себя шнур питания после использования. При отключении прибора от сети держитесь только за вилку.

Электромагнитные поля (ЭМП)

Этот прибор Philips соответствует всем применимым стандартам и нормам по воздействию электромагнитных полей.

Защита окружающей среды

Этот символ означает, что продукт не может быть утилизирован вместе с бытовыми отходами (2012/19/ЕС). Выполняйте раздельную утилизацию электрических и электронных изделий в соответствии с правилами, принятыми в вашей стране. Правильная утилизация поможет предотвратить негативное воздействие на окружающую среду и здоровье человека.

2 Введение

Щипцы для завивки с корпусом 38 мм помогают создавать очаровательные упругие кудри и локоны, чтобы вы всегда выглядели молодо и стильно. Защитное керамическое покрытие обеспечивает равномерное распределение тепла и бережное воздействие на волосы во время укладки. Максимальная температура — 200 °C, что гарантирует превосходный результат и сводит к минимуму риск повреждения волос. Надеемся, что вы с удовольствием будете использовать щипцы для завивки.

- **Функция блокировки кнопок**

Если ни одна кнопка не будет нажата в течение 5 секунд, автоматически включится функция блокировки и появится значок ключа (⑥). Первая автоматическая блокировка после включения прибора срабатывает через 15 секунд. Чтобы разблокировать прибор, нажмите и удерживайте (⑦) в течение 1 секунды.

3 Завивка волос (рис. 3)

1 Вставьте вилку в розетку электросети.
2 Нажмите и удерживайте кнопку (⑧) в течение одной секунды, чтобы включить прибор.
→ На дисплее отобразится установленный по умолчанию температурный режим — 170 °C (⑥).
3 С помощью кнопки + или − (⑦) выберите подходящий температурный режим в соответствии с информацией для разных типов волос, представленной в таблице ниже.

Тип волос	Настройки температуры
Тонкие	130–150 °C
Нормальное	160–180 °C
Густые	190–200 °C

4 Перед завивкой расчешите волосы и разделите их на небольшие пряди. Нажмите на рычаг (④) и поместите прядь волос между корпусом (③) и зажимом (②).
5 Закройте зажим, отпустив рычаг, а затем переместите корпус вниз к кончикам волос.
6 Поверните и вращайте щипцы для завивки так, чтобы обернуть вокруг корпуса всю прядь от кончиков до корней.
Совет. Поворачивая щипцы, вы также можете придерживать их за термоизолированный наконечник (①).
7 Удерживайте щипцы для завивки в таком положении.
Совет. Для создания естественных локонов удерживайте щипцы примерно 25 секунд, а для более выразительных локонов — до 30 секунд.
8 Полностью раскрутите прядь и откройте зажим с помощью рычага.
9 Повторите шаги 4–8, чтобы выполнить завивку остальных прядей волос.

После завершения работы выполните следующее.
1 Выключите прибор и отключите его от электросети.
2 Установите на подставку (⑤) и дайте ему остыть.
3 Очистите корпус и зажим от волос и пыли.
4 Очистите корпус и зажим влажной тканью.
5 Храните изделие в безопасном и сухом месте, защищенном от пыли. Также его можно подвесить за специальную петельку (⑨).

4 Гарантия и обслуживание

При возникновении проблемы или необходимости получения информации (например, если нужно заменить насадку) перейдите на веб-сайт компании Philips (www.philips.com/support) или обратитесь в центр поддержки потребителей Philips в вашей стране. Номер телефона центра указан в гарантийном талоне. Если в вашей стране такой центр отсутствует, обратитесь в местную торговую организацию Philips.

Для бытовых нужд.
Изготовитель: "Филипс Консьомер Лайфстайл Б.В.", Туссендиепен 4, 9206 AD, Драхтен, Нидерланды.
Импортер на территорию России и Таможенного Союза: ООО «ФИЛИПС», Россия, Москва, ул. Сергея Макеева, 13, тел. +7 495 961 1111
Импортер на территорию России и Таможенного Союза принимает претензии потребителей в случаях, предусмотренных Законом РФ «О защите прав потребителей» 07.02.1992 N 2300-1», в отношении товара, приобретенного на территории Российской Федерации

Model: BHB869
Input rating: 110-240V~ 50-60 Hz 73 W
Class II appliance

Slovensky

Gratulujeme vám ku kúpe a vítajte medzi zákazníkmi spoločnosti Philips! Ak chcete využiť všetky výhody zákazníckej podpory spoločnosti Philips, zaregistrujte svoj výrobok na adrese www.philips.com/welcome.

1 Dôležité informácie

Pred použitím zariadenia si pozorne prečítajte tento návod na použitie a ponechajte si ho pre prípad potreby v budúcnosti.

- VAROVANIE: Nepoužívajte zariadenie v blízkosti vody.
- Ak zariadenie používate v kúpeľni, hneď po použití ho odpojte zo siete, pretože voda v jeho blízkosti predstavuje nebezpečenstvo, aj keď je zariadenie vypnuté.
- VAROVANIE: Toto zariadenie nepoužívajte v blízkosti vaní, sprch, umývadiel ani iných nádob obsahujúcich vodu.
- Po použití vždy odpojte zariadenie zo siete.
- V prípade poškodenia elektrického kábla je potrebné nechať ho vymeniť v servisnom stredisku alebo u podobne kvalifikovaných osôb, aby sa predišlo možným rizikám.
- Toto zariadenie môžu používať deti staršie ako 8 rokov a tiež osoby, ktoré majú obmedzené telesné, zmyslové alebo mentálne schopnosti alebo nemajú dostatok skúseností a znalostí, pokiaľ sú pod dozorom alebo im bolo vysvetlené bezpečné používanie tohto zariadenia a za predpokladu, že rozumejú príslušným rizikám. Deti sa nesmú hrať s týmto zariadením. Deti nesmú bez dozoru čistiť ani vykonávať údržbu tohto zariadenia.
- Pred pripojením zariadenia sa presvedčte, či napätie udávané na zariadení zodpovedá napätiu v miestnej elektrickej sieti.
- Zariadenie nepoužívajte na iné účely, ako tie, ktoré sú opísané v tomto návode na použitie.
- Zariadenie nepoužívajte na úpravu umelých vlasov.
- Keď je zariadenia pripojené k elektrickej sieti, nikdy ho nenechávajte bez dozoru.
- Nepoužívajte príslušenstvo iných výrobcov ani príslušenstvo, ktoré spoločnosť Philips výslovne neodporučila. Ak takéto príslušenstvo alebo súčiastky použijete, záruka stratí platnosť.
- Sieťový kábel nenavíjajte okolo zariadenia.
- Predtým, ako zariadenie odložíte, nechajte ho vychladnúť.
- Pri používaní zariadenia postupujte veľmi pozorne, pretože môže byť extrémne horúce. Zariadenie držte len za držadlo, pretože všetky ostatné časti sú horúce. Vyhnite sa kontaktu s pokožkou.
- Zariadenie vždy položte na stojan alebo na stabilný a rovný povrch, ktorý je odolný voči vysokým teplotám. Horúci valec sa nesmie nikdy dotýkať povrchu ani iného horľavého materiálu.
- Dávajte pozor, aby sa sieťový kábel nedotýkal horúcich častí zariadenia.
- Zapnuté zariadenie sa nesmie dostať do blízkosti horľavých predmetov a materiálu.
- Zapnuté zariadenie nikdy ničím neprikrývajte (napr. uterákom alebo oblečením).
- Zariadenie používajte len na suché vlasy. Zariadenie nepoužívajte, keď máte mokré ruky.
- Valec udržiavajte čistý, chráňte ho pred prachom a znečistením prípravkami na tvarovanie účesu, ako napríklad penovým tužidlom, lakom alebo gélom.
- Valec má keramickú vrstvu. Táto vrstva sa môže časom pomaly opotrebovať. Nemá to však vplyv na výkon zariadenia.
- Ak sa zariadenie používa na úpravu farbených vlasov, valec kulmy sa môže znečistiť.
- Revíziu alebo opravu zariadenia smie vykonať jedine personál servisného centra autorizovaného spoločnosťou Philips. Oprava nekvalifikovanou osobou môže pre používateľa znamenať veľké nebezpečenstvo.
- Do otvorov nezasúvajte kovové predmety, aby nedošlo k zásahu elektrickým prúdom.
- Po skončení používania neťahajte za sieťový kábel. Zariadenie vždy odpojte uchopením za zástrčku.

Elektromagnetické polia (EMF)

Tento spotrebič značky Philips vyhovuje všetkým príslušným normám a smerniciam týkajúcim sa vystavenia elektromagnetickým poliam.

Životné prostredie

Tento symbol znamená, že toto zariadenie sa nesmie likvidovať s bežným komunálnym odpadom (2012/19/EU). Postupujte podľa predpisov platných vo vašej krajine pre separovaný zber elektrických a elektronických výrobkov. Správna likvidácia pomáha zabrániť negatívnym vplyvom na životné prostredie a ľudské zdravie.

2 Úvod

Pomocou tejto natáčacej kulmy s 38 mm valcom môžete jednoducho vytvoriť živé a pružné kučery a lokne pre veselý a mladistvý vzhľad. Ochranná keramická vrstva zabezpečuje rovnomernú distribúciu tepla a počas natáčania sa stará o vaše vlasy. Najvyššia teplota 200 °C zaručí optimálne výsledky bez zbytočného poškodenia vlasov. Veríme, že budete so svojou natáčacou kulmou spokojná.

- **Funkcia zámku tlačidiel**

Ak do 5 sekúnd nestlačíte žiadne tlačidlo, automaticky sa aktivuje zámok tlačidiel a zobrazí sa ikona zámku tlačidiel (⑥). K prvej automatick