Register your product and get support at
www.philips.com/welcome

BHB872

EN User manual	LV Lietotāja rokasgrāmata
BG Ръководство за потребителя	PL Instrukcja obsługi
CS Příručka pro uživatele	RO Manual de utilizare
ET Kasutusjuhend	RU Руководство пользователя
HR Korisnički priručnik	SK Príručka užívateľa
HU Felhasználói kézikönyv	SL Uporabniški priročnik
KK Қолданушының нұсқасы	SR Korisnički priručnik
LT Vartotojo vadovas	UK Посібник користувача

PHILIPS

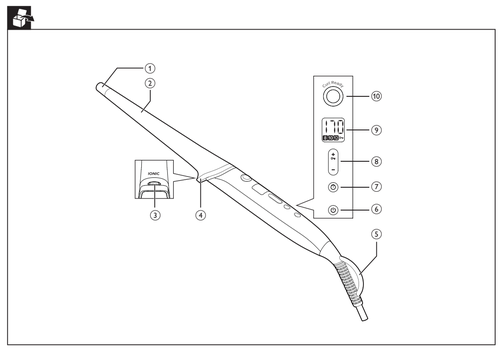

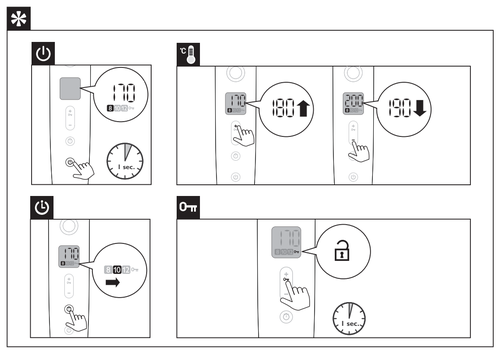

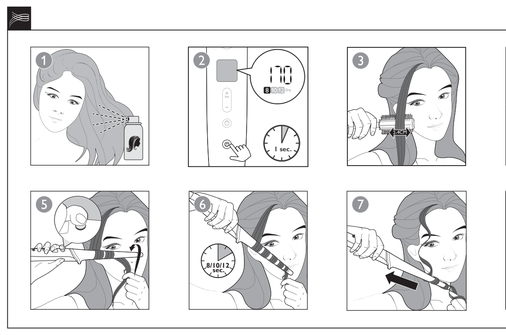

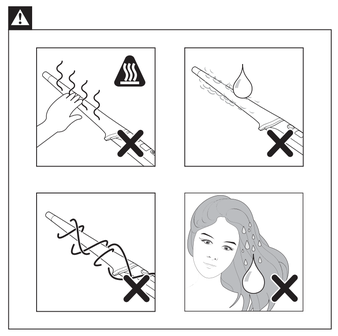

Specifications are subject to change without notice
© 2016 Koninklijke Philips N.V.
All rights reserved.

3140 035 42481

English

Congratulations on your purchase, and welcome to Philips! To fully benefit from the support that Philips offers, register your product at www.philips.com/welcome.

1 Important

Read this user manual carefully before you use the appliance and keep it for future reference.

- WARNING: Do not use this appliance near water.
- When the appliance is used in a bathroom, unplug it after use since the proximity of water presents a risk, even when the appliance is switched off.
- WARNING: Do not use this appliance near bathtubs, showers, basins or other vessels containing water.
- Always unplug the appliance after use.
- If the mains cord is damaged, you must have it replaced by service centre or similarly qualified persons in order to avoid a hazard.
- This appliance can be used by children aged from 8 years and above and persons with reduced physical, sensory or mental capabilities or lack of experience and knowledge if they have been given supervision or instruction concerning use of the appliance in a safe way and understand the hazards involved. Children shall not play with the appliance. Cleaning and user maintenance shall not be made by children without supervision.
- Before you connect the appliance, ensure that the voltage indicated on the appliance corresponds to the local power voltage.
- Do not use the appliance for any other purpose than described in this manual.
- Do not use this appliance on artificial hair.
- When the appliance is connected to the power, never leave it unattended.
- Never use any accessories or parts from other manufacturers or that Philips does not specifically recommend. If you use such accessories or parts, your guarantee becomes invalid.
- Do not wind the mains cord round the appliance.
- Wait until the appliance has cooled down before you store it.
- Pay full attention when using the appliance since it could be extremely hot. Only hold the handle as other parts are hot and avoid contact with the skin.
- Always place the appliance with the stand on a heat-resistant, stable flat surface. The hot barrel should never touch the surface or other flammable material.
- Avoid the mains cord from coming into contact with the hot parts of the appliance.
- Keep the appliance away from flammable objects and material when it is switched on.
- Never cover the appliance with anything (e.g. a towel or clothing) when it is hot.
- Only use the appliance on dry hair. Do not operate the appliance with wet hands.
- Keep the barrel clean and free of dust and styling products such as mousse, spray and gel.
- The barrel has coating. This coating might slowly wear away over time. However, this does not affect the performance of the appliance.
- If the appliance is used on color-treated hair, the barrel may be stained.
- Always return the appliance to a service centre authorized by Philips for examination or repair. Repair by unqualified people could result in an extremely hazardous situation for the user.
- Do not insert metal objects into openings to avoid electric shock.
- Do not pull on the power cord after using. Always unplug the appliance by holding the plug.

Electromagnetic fields (EMF)
This Philips appliance complies with all applicable standards and regulations regarding exposure to electromagnetic fields.

Environment
This symbol means that this product shall not be disposed of with normal household waste (2012/19/EU). Follow your country's rules for the separate collection of electrical and electronic products. Correct disposal helps prevent negative consequences for the environment and human health.

2 Introduction

The Glam Shine Curler, our first curler with ionic care and titanium enriched barrel for gorgeously shiny curls and waves. Unique **Curl Ready indicator** helps you create consistent curls all around and protects from overheating.

- **Key Lock Function** 🔑

If no buttons pressed for 5 seconds, the Key Lock is activated automatically and key lock icon 🔑 will be displayed (⑨). The first automatic activation after switching on the appliance is after 15 seconds. To unlock the appliance, press the 🔑 (⑨) for 1 second.

- **Curl Ready indicator**

A unique curl ready indicator with choices of 8, 10, 12 seconds lets you know when your curl is ready by giving a "beep" alert with no more hair overheating.

- **Ionic function**

The ions provide additional shine and reduces frizz when curling your hair. You may smell a special odor and hear a sizzling noise. It is common because they are caused by the ion generator.

3 Curl your hair

1 Connect the plug to a power supply socket. Before you start curling, spray heat protectant on your dry hair for more protection.
2 Press and hold on/off button (⏻) (④) for one second to switch on the appliance. Select your desired temperature setting (⑧) and time setting (⑦) according to the table below.

Hair type	Recommended temperature ranges	Recommended curling time
Fine	160 °C and below	8 or 10 seconds
Normal	170–180 °C	10 or 12 seconds
Thick	190–210 °C	10 or 12 seconds

↳ The curler is ready for use when the temperature indication (⑧) stop blinking.

Note: If you want to change the temperature or time setting during use, you might have to deactivate the key lock by pressing 🔑 for 1 second.

3 Brush to de-tangle your hair. Depending on your desired results, take a hair strand between 2cm and 4cm (for tight curts take a thinner strand, for loose waves take a thicker strand).
4 Hold the curler horizontally and point it away from your head and face. Start at the widest point of the barrel (①), place the curler near the hair roots and wrap the hair around from root to tip.
5 Hold your hair tips at the cool tip (①) with your fingers and press the curl ready button (ⓜ). When the ready the "beep", the time counting starts.
6 When your curl is ready, you will hear a "beep" alert three times.
7 Release the hair tips and hair will fall off the barrel.
8 Repeat steps 3-7 until all the hair is curled.
9 To finish, break up the curls with your fingers and wind each smaller curl around your finger for extra definition.

After use:
1 Switch off the appliance and unplug it.
2 Place it on the resting stand (④) until it cools down.
3 Remove hairs and dust from the barrel.
4 Clean the appliance with a damp cloth.
5 Keep it in a safe and dry place, free of dust. You can also hang it with the hanging loop (⑤).

4 Tips and Tricks

- If this is your first-time to use a clipless curler, practice without switching on the device to get familiar with the handling.
- The narrow end of the barrel creates small curls, while the broad end creates bigger curls or waves. You can use the whole length of the barrel, or you can choose to use just one area for a larger or smaller curl.
- For a modern wave, start the curl at the level of your cheekbone. Also, leave the last few centimeters uncurled. Comb it through with your fingers or a brush.
- This curler can also be used for creating volume at the hair roots. Hold a section of hair at 90° to the scalp. Place the barrel 1cm above the roots (avoid touching the scalp) and lay the strand onto the widest part of the barrel.
- To create curls with modern fullness and bounce, twist your hair before wrapping it around the barrel, so that it does not spread out flatly on the curler.
- If your hair has a natural wave, you can use the curler on just a few or the top sections to enhance the curls all around.
- For defined curls, do not brush your hair after curling. For a wavy, voluminous look, gently brush the curls out with a natural bristle brush. Start by brushing through the ends and work your way up.
- When you have finished curling your hair, allow all the curls to fully cool down before continuing with styling.

5 Guarantee & Service

If you need information e.g. about replacement of an attachment or if you have a problem, please visit the Philips website at www.philips.com/support or contact the Philips Customer Care Centre in your country (you will find its phone number in the worldwide guarantee leaflet). If there is no Consumer Care Centre in your country, go to your local Philips dealer.

Български

Поздравления за вашата покупка и добре дошли във Philips! За да се възползвате изцяло от предлаганата от Philips поддръжка, регистрирайте продукта си на адрес www.philips.bg/welcome.

1 Важно

Преди да използвате уреда, прочетете внимателно това ръководство за потребителя и го запазете за справка в бъдеще.

- ПРЕДУПРЕЖДЕНИЕ: Не използвайте уреда близо до вода.
- Ако уредът се използва в банята, след употреба го изключвайте от контакта. Близостта до вода води до риск дори когато уредът не работи.
- ПРЕДУПРЕЖДЕНИЕ: Не използвайте уреда близо до вани, душове, мивки или други съдове с вода.
- След употреба винаги изключвайте уреда от контакта.
- С оглед предотвратяване на опасност при повреда в захранващия кабел той трябва да бъде сменен от сервизен център или квалифициран техник.
- Този уред може да се използва от деца на възраст над 8 години и от лица с намалени физически възприятия или умствени недостатъци или без опит и познания, ако са инструктирани за безопасна употреба на уреда или са под наблюдение с цел гарантиране на безопасна употреба и ако са им разяснени евентуалните опасности. Не позволявайте на деца да си играят с уреда. Не позволявайте на деца да извършват почистване или поддръжка на уреда без надзор.
- Преди да включите уреда в контакта, проверете дали посоченото върху уреда напрежение отговаря на това на местната електрическа мрежа.
- Не използвайте уреда за цели, различни от указаното в това ръководство.
- Не използвайте уреда на изкуствена коса.
- Никога не оставяйте уреда без надзор, когато е включен в електрическата мрежа.
- Никога не използвайте аксесоари или части от други производители или такива, които не са изрично препоръчани от Philips. При използване на такива принадлежности или части вашата гаранция става невалидна.
- Не навивайте захранващия кабел около уреда.
- Изчакайте уреда да изстине, преди да го приберете.
- Уредът се нагорещява, затова бъдете изключително внимателни при използването му. Хващайте уреда само за дръжката, тъй като другите части са горещи, и избягвайте контакт с кожата.
- Винаги поставяйте уреда с поставката върху термоустойчива, стабилна, хоризонтална повърхност. Нагорещеното стебло никога не бива да докосва повърхността или други запалими материали.
- Пазете захранващия кабел от допир с горещите части на уреда.
- Когато уредът е включен, го дръжте далече от лесно запалими предмети и материали.
- Не покривайте уреда с каквото и да било (напр. кърпа или дреха), докато е горещ.
- Използвайте уреда само на суха коса. Не използвайте уреда с мокри ръце.
- Пазете стеблото на уреда чисто, без прах и стилизиращи продукти като пяна, лак или гел за коса.
- Стеблото има керамично покритие. Това покритие може бавно да се изтрие с времето. Това обаче не се отразява на работата на уреда.
- Ако уредът се използва върху боядисана коса, стеблото може да стане на петна.
- За проверка или ремонт носете уреда само в упълномощен от Philips сервиз. Ремонт, извършен от неквалифицирани лица, може да доведе до изключително опасни за потребителя ситуации.
- За да избегнете токов удар, не пъхайте метални предмети в отворите.
- Не дърпайте кабела за захранването след използване. Винаги изключвайте уреда, докато държите щепсела.

Електромагнитни полета (EMF)
Този уред на Philips е в съответствие с нормативната уредба и всички действащи стандарти, свързани с излагането на електромагнитни полета.

Околна среда
Този символ означава, че този продукт не трябва да се изхвърля заедно с обикновените битови отпадъци (2012/19/ЕС). Следвайте правилата на вашата страна за разделно събиране на електрически и електронни продукти. Правилното изхвърляне помага за предотвратяване на негативните последствия за околната среда и човешкото здраве.

2 Въведение

Нашата Glam Shine е нашата първа маша с йонна грижа и обогатено с титан стебло за прекрасни лъскави къдрици и вълни. Уникален **индикатор „Готови къдрици"** ви помага да създавате плътни къдрици навсякъде и предлага от прегряване.

- **Функция за заключване на бутоните** 🔑

Ако не са натиснати никакви бутони за 5 секунди, функцията за заключване на бутоните се активира автоматично и се показва иконата за 🔑 заключване на бутоните (⑨). Първото автоматично активиране след включване на уреда е след 15 секунди. За да отключите уреда, натиснете 🔑 (⑨) за 1 секунда.

- **Индикатор „Готови къдрици"**

Уникалният индикатор „Готови къдрици" с избор от 8, 10 или 12 секунди ви уведомява, когато къдрицата е готова, като издава кратък звуков сигнал. Край на ненужно дългото третиране на косата.

- **Функция за йонизиране**

Йоните осигуряват допълнителен блясък и намаляват хвърчането на косата, когато си къдрите косата. Може да усетите специфична миризма и да чуете съскащ звук. Това е нормално, причинява се от генератора за йони.

3 Кърлене на косата ви

1 Включете щепсела в контакта. Преди да започнете кърлането, напръскайте термозащитен спрей на сухата си коса за повече защита.
2 Натиснете и задържете бутона за вкл./изкл. (⏻) (④) за секунда, за да включите уреда. Изберете желаната настройка за температура (⑧) и настройка за време(⑦) според таблицата по-долу:

Тип коса	Препоръчителен температурен диапазон	Препоръчително време за кърлене
Фина	160 °C и по-ниска	8 или 10 секунди
Нормален	170 – 180 °C	10 или 12 секунди
Гъста	190 – 210 °C	10 или 12 секунди

↳ Машата е готова за ползване, когато индикаторът за температурата (⑧) спре да мига.

Забележка: Ако искате да промените настройките за температура или време по време на употреба, може да се наложи да деактивирате заключването на бутоните, като натиснете 🔑 за 1 секунда.

3 Сресайте, за да разплетете косата си. В зависимост от желаните резултати, вземете кичур коса между 2 см и 4 см (за стегнати къдрици вземете по-тънък кичур, за леки вълни използвайте по-дебел кичур).
4 Дръжте машата хоризонтално и далеч от главата и лицето си. Започнете от най-широката точка на стеблото(②), поставете машата до корените на косата и завийте косата от корена до краищата.
5 Задържете краищата на хладния край (①) с пръстите си и натиснете бутона за готови къдрици (ⓜ). Когато чуете краткия звуков сигнал, започва отчитането на време.
6 Когато къдрицата е готова, ще чуете три кратки звукови сигнала.
7 Освободете краищата на косата и тя ще падне от стеблото.
8 Повтаряйте стъпки 3 – 7, докато накъдрите цялата коса.
9 Накрая разрошете къдриците с пръсти и навийте всяка по-малка къдрица около пръста си, за да я оформите по-добре.

След употреба:
1 Изключете уреда и извадете щепсела от контакта.
2 Оставете го върху поддръжката (④), докато се охлади.
3 Отстранете косите и праха от стеблото.
4 Почистете уреда с влажна кърпа.
5 Приберете го на безопасно и сухо място без прах. Можете също да го окачите на халката за окачване (⑤).

4 Съвети и препоръки

- Ако това е първият ръч, в който използвате маша без щипка, се упражнявайте, без да включвате устройството, докато се запознаете с управлението му.
- Тесният край на стеблото прави малки къдрици, докато широкият край прави големи къдрици и вълни. Можете да използвате цялата дължина на стеблото или да изберете да използвате само част от за по-големи или по-малки къдрици.
- За модерни вълни започнете къдрицата от нивото на скулите си. Оставете няколко последните сантиметра ненакъдрени. Разресайте с пръсти или четка.
- Тази маша може да се използва и за придаване на обем в корените на косата. Задържете част от косата на 90° до скалпа. Поставете стеблото на 1 см от корените (избягвайте допир със скалпа) и положете кичура на най-широката част на стеблото.
- За да направите модерните игрини къдрици с обем, усучете кичура, преди да го навивате около стеблото, така че да не лежи гладко върху машата.
- Ако имате естествено вълнеста коса, може да използвате машата за надграждане само върху няколко кичура или само отгоре, за да подчертаете къдриците.
- За добре изразени къдрици не сресайте косата си с четка след къдренето. За вълнест, обемен вид, разресете внимателно къдриците с четка с естествени влакна. Започнете, разресвайки краищата, и продължете нагоре.
- Когато приключите с кърлането, оставете къдриците да се охладят напълно, преди да продължите с оформянето на прическата.

5 Гаранция и обслужване

Ако се нуждаете от сервизно обслужване или информация или имате проблем, посетете уеб сайта на Philips на адрес www.philips.com/support или се обърнете към центъра за обслужване на потребители на Philips във вашата страна. Телефонният му номер ще намерите в международната гаранционна карта. Ако във вашата страна няма център за обслужване на потребители, обърнете се към местния търговец на уреди Philips или упълномощен от Philips сервиз.

Čeština

Gratulujeme vám k zakoupení výrobku a vítáme vás ve světě Philips. Abyste mohli plně využít podpory, kterou společnost Philips poskytuje, zaregistrujte svůj výrobek na adrese www.philips.com/welcome.

1 Důležité

Před použitím tohoto přístroje si pečlivě přečtěte tuto uživatelskou příručku a uschovejte ji pro budoucí použití.

- VAROVÁNÍ: Nepoužívejte tento přístroj v blízkosti vody.
- Pokud je přístroj používán v koupelně, odpojte po použití jeho síťovou zástrčku ze zásuvky, neboť blízkost vody představuje riziko i v případě, že je přístroj vypnutý.
- VAROVÁNÍ: Nepoužívejte přístroj v blízkosti van, sprch, umyvadel nebo jiných nádob s vodou.
- Po použití přístroj vždy odpojte ze sítě.
- Pokud je poškozen napájecí kabel, musí jeho výměnu provést servisní středisko nebo obdobně kvalifikovaní pracovníci, aby se předešlo možnému nebezpečí.
- Děti od 8 let a osoby s omezenými fyzickými, senzorickými nebo mentálními schopnostmi nebo nedostatečnou zkušeností či znalostí mohou přístroj používat jedině v případě, že jsou pod dohledem nebo byly poučeny o bezpečném používání přístroje a rozumí všem rizikům spojeným s používáním přístroje. S přístrojem si nesmí hrát děti. Čištění a uživatelskou údržbu nesmí provádět děti bez dozoru.
- Před zapojením přístroje se ujistěte, zda napětí uvedené na přístroji odpovídá místnímu napětí.
- Nepoužívejte přístroj pro jiné účely než uvedené v této příručce.
- Tento přístroj nepoužívejte na umělé vlasy.
- Je-li přístroj připojen k napájení, nikdy jej neponechávejte bez dozoru.
- Nikdy nepoužívejte žádné příslušenství ani díly od jiných výrobců nebo takové, které nebyly výslovně doporučeny společností Philips. Pokud použijete takové díly či příslušenství, pozbývá záruka platnosti.
- Nenavíjejte napájecí kabel okolo přístroje.
- Před uložením přístroje počkejte, až zcela vychladne.
- Během používání přístroje dávejte dobrý pozor, protože může být velmi horký. Držte jej pouze za držadlo, protože ostatní části jsou horké, a vyhněte se kontaktu s pokožkou.
- Přístroj vždy stavte stojánkem na žáruvzdorný, stabilní rovný povrch. Horký válec se nesmí dotýkat povrchu nebo jiného hořlavého materiálu.
- Zabraňte tomu, aby se horké díly přístroje dotknuly napájecího kabelu.
- Je-li přístroj zapnutý, uchovávejte jej mimo dosah hořlavých předmětů a materiálu.
- Je-li přístroj horký, nikdy jej ničím nezakrývejte (např. ručníkem nebo oblečením).
- Přístroj používejte pouze na suché vlasy. Nepoužívejte přístroj, pokud máte mokré ruce.
- Válec udržujte čistý a bez prachu a kadeřnických přípravků, jako jsou pěnové tužidlo, sprej či gel.
- Válec má povrchovou úpravu. Ta se může postupně pomalu odírat. Tento jev však nemá žádný vliv na výkon přístroje.
- Pokud používáte přístroj na barvené vlasy, válec se může ušpinit.
- Opravy a kontroly přístroje svěřte vždy autorizovanému servisu společnosti Philips. Opravy prováděné nekvalifikovanými lidmi mohou uživatele vystavit mimořádně nebezpečným situacím.
- Nevkládejte kovové předměty do otvorů. Předejdete tak úrazu elektrickým proudem.
- Po použití netahejte za napájecí kabel. Přístroj odpojte vždy vytažením zástrčky.

Elektromagnetická pole (EMP)
Tento přístroj Philips odpovídá všem platným normám a předpisům týkajícím se elektromagnetických polí.

Životní prostředí
Tento symbol znamená, že výrobek nelze likvidovat s běžným komunálním odpadem (2012/19/EU). Řiďte se pravidly vaší země pro sběr elektrických a elektronických výrobků. Správnou likvidací pomůžete předejít negativním dopadům na životní prostředí a lidské zdraví.

2 Úvod

Kulma Glam Shine je naší první kulmou s ionizační péčí a válcem obohaceným o titan, která vytvoří překrásné lesklé lokny a vlny. Jedinečný **indikátor hotových loken** vám pomůže vykouzlit všude stejnoměrné lokny a zajistí ochranu před přehřátím.

- **Funkce zamčení tlačítek** 🔑

Pokud po dobu 5 sekund nestisknete žádná tlačítka, automaticky se aktivuje uzamykací pojistka a zobrazí se ikona uzamykací pojistky 🔑 (⑨). K první automatické aktivaci po zapnutí přístroje dochází po 15 sekundách. Přístroj odemknete stisknutím tlačítka 🔑 (⑨) na 1 sekundu.

- **Indikátor hotových kadeří**

Jedinečný indikátor hotových loken s možností 8, 10 a 12 sekund vás pipnutím upozorní, že je lokna hotová – už si nebudete vlasy přehřívat.

- **Ionizační funkce**

Ionty dodají vašim vlasům při natáčení větší lesk a omezí jejich zamotávání. Můžete cítit zvláštní vůni a slyšet zvuk praskání. Oba tyto jevy jsou obvyklé a způsobuje je generátor iontů.

3 Natáčení vlasů

1 Zapojte zástrčku do zásuvky. Než začnete natáčet, nastříkejte na suché vlasy sprej proti působení tepla a zajistěte jim tak lepší ochranu.
2 Stisknutím a podržením tlačítka zapnutí/vypnutí (⏻) (④) na jednu sekundu zařízení zapněte. Zvolte požadované nastavení teploty (⑧) a nastavení času (⑦) podle níže uvedené tabulky:

Typ vlasů	Doporučené rozsahy teplot	Doporučená doba pro vytváření loken
Jemné	160 °C a méně	8 nebo 10 sekund
Normální	170–180 °C	10 nebo 12 sekund
Husté	190–210 °C	10 nebo 12 sekund

↳ Kulma je připravena k použití, když přestane blikat indikátor teploty (⑧).

Poznámka: Pokud chcete během primění změnit nastavení teploty nebo času, budete možná muset deaktivovat uzamykací pojistku stisknutím tlačítka 🔑 na 1 sekundu.

3 Vlasy rozčešte kartáčem. Podle toho, jaký výsledek požadujete, uchopte pramen vlasů o šířce mezi 2 cm a 4 cm (pokud chcete lokny husté, vezměte tenčí pramen, pokud volné, silnější pramen).
4 Kulmu držte vodorovně a směrem od hlavy a obličeje. Začněte na nejširším místě válce (②), kulmu přiložte ke konečkům vlasů a vlasy na ni od kořínků ke konečkům navíjte.
5 Konečky vlasů přidržte prsty na studeném konci (①) a stiskněte tlačítko připraveností lokny (ⓜ). Až uslyšíte pípnutí, začne se odpočítávat čas.
6 Jakmile je lokna hotová, třikrát zazní zvukový signál.
7 Konečky vlasů pusťte a vlasy z válce sklouznou.
8 Opakujte kroky 3–7, dokud nenatočíte všechny vlasy.
9 Na závěr rozdělte lokny pomocí prstů a každou menší loknu namotejte na prst, abyste ji zvýraznili.

Po použití:
1 Vypněte přístroj a odpojte jej ze sítě.
2 Položte jej na odkládací stojánek (④), dokud nevychladne.
3 Z válce odstraňte vlasy a prach.
4 Přístroj očistěte vlhkým hadříkem.
5 Přístroj uchovávejte na bezpečném a suchém místě, kam se nepráší. Můžete jej také zavěsit za závěsnou smyčku (⑤).

4 Tipy a triky

- Pokud kulmu bez raménka používáte poprvé, vyzkoušejte si postup nejprve s vypnutým přístrojem, abyste si manipulaci osvojili.
- Úzký konec válce vytvoří malé lokny, zatímco široký konec vytvoří větší lokny nebo vlny. Můžete využít celou délku kulmy nebo vytvářet pouze větší nebo menší lokny pomocí jedné z jejích částí.
- Lokny v moderním stylu vytvoříte tak, aby začínaly na úrovni lícních kostí. Také ponechte rovných posledních několik centimetrů. Vlasy pročešte prsty nebo kartáčem.
- Pomocí této kulmy je také možné vytvořit objem u kořínků vlasů. Podržte pramen vlasů v pokožky hlavy pod úhlem 90°. Válec umístěte 1 cm nad kořínky (pokožky hlavy se nedotýkejte) a pramen přiložte na nejširší část válce.
- Moderní plnosti a vzhledu kadeří dosáhnete tak, že vlasy před omotáním kolem válce zatočíte, aby se na kulmě nezplošťily.
- Pokud máte vlasy přirozeně vlnité, můžete kulmu použít pouze na několika vlnách nebo na nejvyšších částech vln, abyste všechny kadeře zdůraznili.
- Pokud chcete mít výrazné lokny, vlasy po natáčení nečešte. Pokud chcete vytvořit dojem vlnitých vlasů s bohatým objemem, lokny jemně vyčešte kartáčem z přírodních štětin. Procesávat začněte u kořínků a postupujte směrem nahoru.
- Po dokončení tvorby kadeří počkejte, až všechny kadeře vychladnou, než budete pokračovat v úpravě účesu.

5 Záruka a servis

Pokud byste měli jakýkoliv problém (např. s výměnou nástavce) nebo pokud potřebujete nějakou informaci, navštivte webovou stránku společnosti Philips www.philips.com/support nebo kontaktujte středisko péče o zákazníky společnosti Philips ve vaší zemi (telefonní číslo najdete v letáčku s celosvětovou zárukou). Pokud se ve vaší zemi středisko péče o zákazníky společnosti Philips nenachází, obraťte se na místního prodejce výrobků Philips.

Eesti

Õnnitleme ostu puhul ja tere tulemast kasutama Philipsit! Philipsi tootetoe paremaks kasutamiseks registreerige oma toode saidil www.philips.com/welcome.

1 Tähtis

Enne seadme kasutamist lugege seda kasutusjuhendit hoolikalt ja hoidke see edaspidiseks alles.

- HOIATUS: ärge kasutage seda seadet vee läheduses.
- Pärast seadme kasutamist vannitoas võtke pistik kohe pistikupesast välja, kuna vee lähedus kujutab endast ohtu ka väljalülitatud seadme korral.
- HOIATUS: ärge kasutage seda seadet vannide, dušside, basseinide või teiste vettsisaldavate anumate läheduses.
- Võtke seade alati pärast kasutamist vooluvõrgust välja.
- Kui toitejuhe on rikutud, siis ohtlike olukordade vältimiseks tuleb lasta toitejuhe vahetada hoolduskeskuses või samasugust kvalifikatsiooni omaval isikul.
- Seda seadet võivad kasutada lapsed alates 8. eluaastast ning füüsilise, meele- või vaimse puudega isikud või isikud, kellel puuduvad kogemused ja teadmised, kui neid valvatakse või neile on antud juhend seadme ohutu kasutamise kohta ja nad mõistavad sellega seotud ohte. Lapsed ei tohi seadmega mängida. Lapsed ei tohi seadet ilma järelevalveta puhastada ega hooldada.
- Enne seadme sisselülitamist kontrollige, kas seadmele märgitud pinge vastab kohaliku elektrivõrgu pingele.
- Ärge kasutage seadet muuks, kui selles kasutusjuhendis kirjeldatud otstarbeks.
- Ärge kasutage seadet kunstjuustel.
- Ärge jätke kunagi elektrivõrku ühendatud seadet järelevalveta.
- Ärge kunagi kasutage teiste tootjate poolt tehtud tarvikuid võiosi, mida firma Philips ei ole eriliselt soovitanud. Kui kasutate selliseid tarvikuid või osi, siis kaotab te seadme garantii kehtivuse.
- Ärge kerige toitejuhet ümber seadme.
- Enne hoiukohta panekut laske seadmel täielikult maha jahtuda.
- Olge seadme kasutamisel väga tähelepanelik, kuna see võib olla äärmiselt kuum. Hoidke kinni üksnes käepidemest, kuna teised osad on kuumad. Vältige kokkupuudet nahaga.
- Asetage seade koos alusega alati kuumakindlale stabiilsele tasasele pinnale. Kuum rullik ei tohi kunagi pinna ega muude tuleohtlike materjalidega kokku puutuda.
- Ärge laske toitejuhtmel vastu seadme kuumi osi minna.
- Hoidke sisselülitatud seadet kergesti süttivatest objektidest ja materjalidest kaugemal.
- Kunagi ärge katke kuuma seadet millegagi kinni (nt käteräti või riidetükiga).
- Kasutage seadet ainult kuivadel juustel. Ärge kasutage seadet märgade kätega.
- Hoidke rullikut puhtana ning ärge laske sellele tolmu ja juuksehooldusvahendite nagu juuksevahu, piserdusvahendite ja geeli jääke koguneda.
- Rullikul on pinnakate. See kate võib pika aja jooksul ära kuluda. Kulumine ei mõjuta aga seadme jõudlust.
- Kui seadet kasutada värvitud juuste koolutamiseks, siis võib rullik määrduda.
- Kontrollimiseks või parandamiseks tuleb seade alati viia Philipsi volitatud hoolduskeskusesse. Väljaõppimata isiku poolt parandatud seade võib seadme kasutajat ohustada.
- Elektrilöögi ärahoidmiseks ärge sisestage avade vahelt seadmesse metallesemeid.
- Elektrilöögi ärahoidmiseks ärge sisestage avade vahelt seadmesse metallesemeid.

Elektromagnetilised väljad (EMF)
See Philipsi seade vastab kõikidele kokkupuudet elektromagnetiliste väljadega käsitlevatele kohaldatavatele standarditele ja õigusnormidele.

Keskkond
See sümbol tähendab, et seda toodet ei tohi visata tavaliste olmejäätmete hulka (2012/19/EL). Järgige oma riigi elektriliste ja elektrooniliste toodete lahuskogumist reguleerivaid eeskirju. Õigel viisil kasutusest kõrvaldamine aitab ära hoida võimalikke kahjulikke tagajärgi keskkonnale ja inimese tervisele.

2. Sissejuhatus

Glam Shine Curler, meie esimene ioonhoolduse ja titaaniga tugevdatud koolutaja aitab teha juustesse ovaalselt säravad lokid ja lained. Ainulaadne **Curl Ready näidik** aitab kõikidesse juustesse ühesugused lokid teha ja kaitseb juukseid liigse kuumuse eest.

- **KlahvilukU funktsioon** 🔑

Kui 5 sekundi vältel nuppe ei vajutata, aktiveeritakse automaatselt klahvilukk ja ekraanile ilmub klahvilukustuse ikoon 🔑 (⑨). Esimene automaatne aktiveerimine pärast seadme sisselülitamist toimub 15 sekundi möödumisel. KlahvilukU avamiseks vajutage ühe sekundi vältel nuppu 🔑 (⑨).

- **Curl Ready näidik**

Ainulaadne Curl Ready näidik, mille võimalikud valikuvariandid on 8, 10, 12 sekundit, annab pipsuga teada, millal lokk on valmis – lõpp juuste üleküttemisele.

- **Ioniseeriv funktsioon**

Ioonid muudavad juukseid koolutaja kasutamise ajal laikivamaks ja vähendavad kõharust. Võite tunde erilist lõhna ja kuulda sarisevat häält. See on normaalne, sest seda tekitab ioongeneraator.

3 Lokkige oma juukseid

1 Sisestage pistik elektrivõrgu seinakontakti. Enne lokkide tegemist pihustage juustele kuumakaitsevahendit, et neid rohkem kaitsta.
2 Vajutage sisse-/väljalülitamise nuppu (⏻) (④) ja hoidke seda üks sekund all, et seade sisse lülitada. Valige soovitud temperatuurieaadistus (⑧) ja ajaseadistus (⑦) alltoodud tabeli järgi.

Juukselütüp	Soovitatav temperatuurivahemik	Soovitatav lokkimisaeg
Õhukesed	Kuni 160 °C	8 või 10 sekundit
Tavalised	170–180 °C	10 või 12 sekundit
Paksud	190–210 °C	10 või 12 sekundit

↳ Kui koolutaja on kasutamiseks valmis, lakkab temperatuuri märgutuli (⑧) vilkumast.

Märkus. Kui soovite muuta temperatuuri- või ajaseadeid kasutamise ajal, peate võib-olla klahvilukU inaktiveerima, hoides seekordse sekundi vältel all nuppu 🔑.

3 Juuste lahtiharutamiseks harjake neid. Olenevalt soovitud tulemusest võtke korraga ette 2–4 cm laiune juukselaik (lugeva teie lokide pikkuse järgi, siis võhem, vabalt langevate lainete jaoks paksem juukselaik).
4 Hoidke koolutajat horisontaalselt ning suunake see peast ja näost eemale. Alustage rullikU läemast otsast (②), asetage koolutaja juukselaigu juurte lähedale ja kerige juuksed juurtest otsteni ümber selle.
5 Hoidke juukseotsteest jaheda otsaku (①) juures sõrmedega kinni ja vajutage Curl Ready näidikut (ⓜ). Kui kuulete pikksu, algab aja loendamine.
6 Kui lokk on valmis, kuulete kolme pikksu.
7 Laske juukseotsad lahti ja juuksed tulevad rulliku küljest lahti.
8 Korrake samme 3–7, kuni kõik juuksed on koolutatud.
9 Lõpuks lahutage lokid sõrmedega ja kerige iga väiksem lokk ümber sõrme eriti kindlapiirilise kuju andmiseks.

Pärast kasutamist:
1 Lülitage seade välja ja eemaldage toitejuhe seinakontaktist.
2 Asetage koolutaja alusele (④) ja hoidke seal, kuni see on jahtunud.
3 Eemaldage rullikult juukselarvad ja tolm.
4 Puhastage seadet niiske lapiga.
5 Hoiustage see ohutus ja kuivas tolmuvabas kohas. Selle võite ka riputusaasa (⑤) abil üles riputada.

4 Nõuanded ja nipid

- Kui te kasutate klambrita koolutajad esmakordselt, harjutage selle kasutamist ilma seadet sisse lülitamata, et käisitsemine muutuks käepäraseks.
- Rulliku kitsamas otsas saate teha väikseid lokke, samas kui laiemas osas suuremaid lokke või lained. Te võite kasutada rullikut kogu pikkuses või ainult üht osa rullikust suuremate või väiksemate lokkide saamiseks.
- Kaasaegse lainelise soengu saamiseks alustage loki tegemist põsesarna juurest. Samuti jätke otsast mõned sentimeetrid koolutamata. Kammige see sõrmede või harjaga läbi.
- Seda koolutajat saab kasutada ka juuksejuurtele tihedama välimuse andmiseks. Hoidke juukselaiku peanaha juurest 90° nurga all. Pange toru juuksejuurtest 1 cm kaugusele (vältige peanaha puudutamist) ja paigutage salk toru kõige laiema osa peale.
- Moodsate kohevate ja vetruvate lokkide tegemiseks keerutage juukselaid enne nende toru ümber mässimist, et need ei langeks koolutajale sirges asendis.
- Kui teie juuksed on loomulikult lainelised, võite kasutada koolutajat vaid üksikutel või pealmistel salkudel, et rõhutada lokke siin-seal.
- Kindlapiirilise lokkide saamiseks ärge harjake juukseid pärast koolutamist. Lainelise ja koheva väljanägemise saavutamiseks pärast koolutamist harjake lokke õrnalt naturaalsete harjastega harjaga. Alustage harjamist jukseotstest ja liikuge ülespoole.
- Kui olete juuste koolutamise lõpetanud, laske kõikidel lokkidel enne soengu tegemise jätkamist täielikult maha jahtuda.

5 Garantii ja hooldus

Kui vajate teavet, nt mõne tarviku vahetamise kohta, aga ka probleemide korral, külastage Philipsi veebisaiti www.philips.com/support või pöörduge oma riigi Philipsi klienditeeninduskeskuse. Telefoninumbri leiate üleilmselt garantiilehelt. Kui teie riigis ei ole klienditeeninduskeskust, pöörduge Philipsi kohaliku müügiesindaja poole.

Hrvatski

Čestitamo na kupnji i dobro došli u Philips! Kako biste u potpunosti iskoristili podršku koju nudi tvrtka Philips, registrirajte svoj proizvod na: www.philips.com/welcome.

1 Važno

Prije uporabe aparata pažljivo pročitajte ovaj korisnički priručnik i spremite ga za buduće potrebe.

- UPOZORENJE: Ovaj aparat nemojte koristiti blizu vode.
- Kada aparat koristite u kupaonici, iskopčajte ga nakon korištenja jer blizina vode predstavlja opasnost, čak i kada je aparat isključen.
- UPOZORENJE: Aparat nemojte koristiti blizu kada, tuševa, umivaonika ili posuda s vodom.
- Nakon korištenja aparat iskopčajte.
- Ako se kabel za napajanje ošteti, mora ga zamijeniti ovlašteni servisni centar ili neka druga kvalificirana osoba kako bi se izbjegle potencijalno opasne situacije.
- Ovaj aparat mogu upotrebljavati djeca iznad 8 godina starosti i osobe sa smanjenim fizičkim, senzornim ili mentalnim sposobnostima te osobe koje nemaju dovoljno iskustva i znanja, pod uvjetom da su pod nadzorom ili da su primili upute u vezi rukovanja aparatom na siguran način te raz

Elektromagnetiniai laukai (EML)

„Philips“ pritaisas atitinka visus taikomus standartus ir normas dėl elektromagnetinių lauko poveikio.

Aplinkosauga

Šis simbolis reiškia, kad gaminio negalima išmesti kartu su įprastomis buitinemis atliekomis (2012/19/ES). Laikykitės jūsų šalyje galiojančių taisyklių, kuriomis reglamentuojamas atskiras elektros ir elektronikos gaminių surinkimas. Tinkamai išmetus gaminį nuo neigiamo poveikio apsaugoti aplinką ir žmonių sveikatą.

2 Įvadas

Žvilgesio suteikiantis suktukas yra pirmasis mūsų sukurtas suktukas, kurio jonizuojančios priežiūros titanu praturintas vamzdelis padės suformouti puikias žvilgančias garbanas ir bangas. Naudodamiesi unikaliu **„Curl Ready“ indikatoriumi** lengvai suformuosite garbanas ir neperkaitinsite.

- **Užrakto funkcija**

Jei per 5 sekundes nepaspaudžiamas joks mygtukas, užraktas įjungiamas automatiškai ir rodoma užrakto piktograma (9). Įjungus pritaisą pirmą kartą, automatiškai suaktyvinama praėjus 15 sekundžių. Norėdami atrakinti pritaisą, 1 sekundę laikykite nuspaudę (8).

- **„Curl Ready“ indikatorius**

Unikalus „Curl Ready“ indikatorius su pasirenkamais 8, 10, 12 sekundžių intervalais pyptelėdamas praneš jums, kada garbana suformuota – plaukai daugiau nebus perkaitinti.

- **Jonizavimo funkcija**

Jonizavimas suteikia plaukams žvilgesio ir sumažina garbanojimąsi formuojant bangas. Galite pajusti specifinį kvapą arba išgirsti čirškėjimą. Tai normalu, nes tai sukelia jonų generatorius.

3 Plaukų garbanojimas

1 Įiškiite kištuką į maitinimo lizdą. Prieš pradėdami garbanoti, apipurškite nuo karščio apsaugančia priemone sausus plaukus, kad juos geriau apsaugotumėte.
2 Norėdami įjungti pritaisą, paspauskite įjungimo / išjungimo mygtuką (6) ir palaikykite nuspaudę vieną sekundę. Vadovaudamiesi toliau pateikta lentele pasirinkite pageidaujamą temperatūros (8) ir laiko nustatymą (7).

Plaukų tipas	Rekomenduojamos temperatūros diapazonas	Rekomenduojamas garbanojimo laikas
Ploni	160 °C ir mažiau	8–10 sek.
Normalūs	170–180 °C	10–12 sek.
Stori	190–210 °C	10–12 sek.

↳ Suktukas yra parengtas naudoti, kai temperatūros indikatorius (9) nustoja mirksėti.

Pastaba. Jei naudodamiesi pritaisu norėsite pakeisti temperatūrą arba laiko nustatymą, turėsite išjungti užraktą paspausdami 9 1 sek.

3 Išskleiskite plaukus. Atsižvelgę, kokių garbanų norite, paimkite 2–4 cm pločio plaukų sruogą (jei norite standesnių garbanų, paimkite plonesnę sruogą, o jei norite laisvai krintančių bangų – storesnę).
4 Laikykite žnyplės horizontaliai ir nukreipkite jas nuo galvos ir veido. Pradėkite nuo plačiausios vamzdelio vietos (3), laikykite žnyples arti plaukų šaknų ir sukite plaukus aplink žnyples nuo šaknų iki galiukų.
5 Plaukų galiukus prie šalto antgalio (1) pritaikykite pirštais ir paspauskite „Curl Ready“ mygtuką (9). Kai išgirsite pyptelėjimą, bus pradėtas laiko skaičiavimas.
6 Kai garbana bus suformouta, įspėjamasis pyptelėjimas pasigirs tris kartus.
7 Paleiskite plaukų galiukus ir leiskite plaukams nukristi nuo vamzdelio.
8 Kartokite 3–7 veiksmus, kol sugarbanosite visus plaukus.
9 Norėdami baigti atskirite garbanas pirštais ir pasukite kiekvieną mažesnę garbaną aplink pirštą, kad jos būtų ryškesnės.

Po naudojimo:

1 Prietaisą išjunkite ir atjunkite nuo maitinimo tinklo.
2 Padėkite jį ant stovo (4) ir palaukite, kol atvės.
3 Pašalinkite plaukus ir dulkes nuo vamzdelio.
4 Prietaisą valykite dreigna šluoste.
5 Laikykite jį saugioje ir sausoje vietoje, kurioje nėra dulkių. Taip pat galite jį laikyti pakabinę už kabinimo kilpos (5).

4 Patarimai

- Jei suktukų be spaustuko naudojate pirmą kartą, pasitreinirukite nejungdami įrenginio, kad išmoktumėte juo naudotis.
- Siauruoju vamzdelio galu formuojamos smulkios garbanos, o plačiuoju – stambesnės garbanos arba bangos. Galite išnaudoti visą vamzdelio ilgį, arba galite pasirinkti ir naudoti vieną šritį ir formuoti stambesnes arba smulkesnes garbanas.
- Jei norite modernios šukuosenos, pradėkite sukti ties skruostikaulių. Pora paskutinių centimetrų palikite nesukę. Pašukuokite pirštais ar šepečiu.
- Siuo suktuku galima pakelti plaukus nuo šaknų ir suteikti jiems purumo. Laikykite plaukų sruogą 90° laipsnių kampu nuo galvos odos. Laikykite vamzdelį 1 cm atstumu virš šaknų (galvos odos neliečkite) ir paguldykite sruogą arti plačiausios vamzdelio dalies.
- Jei norite suformouti purias ir stangrias garbanas, priešsukdami plaukų sruogą aplink vamzdelį, suskilite ją, kad ji nebūtų pasiklesta ant garbanojimo žnyplių plokščiai.
- Jei jūsų plaukai natūraliai banguoti, galite naudoti žnyples tik kelioms viršutinėms sruogoms garbanoti, kad garbanos būtų ryškesnės.
- Jei norite ryškesnių garbanų, jas suformavę nešukuokite plaukų. Jei norite banguotų purių plaukų, švelniai iššukuokite garbanas naturėsių šerių šepečiu. Pradėkite šukuoti nuo galiukų ir kilkite aukštyn.
- Baigę garbanoti leiskite visoms garbanoms visiškai atvėsti, tada galėsite naudoti šukuosenos formavimo priemones.

5 Garantija ir techninė priežiūra

Prireikus informacijos (pvz., apie prieido pakeitimą ar iškilus problemai) apsilankykite „Philips“ svetainėje www.philips.com/support arba kreipkites į savo šalies „Philips“ klientų aptarnavimo centrą. Jo telefono numerį rasite visame pasaulyje galiojančios garantijos lankstinuke. Jei jūsų šalyje nėra klientų aptarnavimo centro, kreipkites į vietinį „Philips“ prekybos atstovą.

Latviešu

Apsveicam ar pirkumu un laipni lūdzam Philips! Lai pilnībā izmantotu Philips piedāvātā atbalsta iespējas, reģistrējiet izstrādājumu vietnē www.philips.com/welcome.

1 Svarīga informācija

Pirms ierīces izmantošanas uzmanīgi izlasiet šo lietošanas instrukciju un saglabājiet to, lai vajadzības gadījumā varētu ieskatīties tajā arī turpmāk.

- BRĪDINĀJUMS! Nelietojiet ierīci ūdens tuvumā.
- Ja lietojat ierīci vannas istabā, pēc lietošanas atvienojiet ierīci no elektrotīkla, jo ūdens tuvums ir bīstams pat tad, ja ierīce ir izslēgta.
- BRĪDINĀJUMS! Nelietojiet ierīci vannu, dušu, iztukšu vai citu ar ūdeni pilditu trauku tuvumā.
- Pēc lietošanas vienmēr atvienojiet ierīci no sienas kontaktligzdas.
- Ja ekstrēmas vads ir bojāts, lai izvairītos no bīstamām situācijām, jums tas jānomaina servisa centrā vai pie līdzīgi kvalificētam personām.
- Šo ierīci var izmantot bērni vecumā no 8 gadiem un personas ar ierobežotām fiziskajām, sensorajām vai garīgajām spējām vai bez pieredzes un zināšanām, ja tiek nodrošināta uzraudzība vai norādījumi par drošu ierīces lietošanu un panākta izpratne par iespējamo bīstamību. Bērni nedrīkst rotaļāties ar ierīci. Ierīces tīrīšanu un apkopi nedrīkst veikt bērni bez pieaugušo uzraudzības.
- Pirms ierīces pievienošanas elektrotīklam pārliecinieties, ka uz ierīces norādītais spriegums atbilst elektrotīkla spriegumam jūsu mājā.
- Neizmantojiet ierīci citiem nolūkiem, kas nav aprakstīti šajā rokasgrāmatā.
- Nelietojiet ierīci mākslīgos matos.
- Nekādā gadījumā neatstājiet ierīcei bez uzraudzības, kad tā ir pievienota elektrotīklam.
- Nekad neizmantojiet citu ražotāju aksesuārus vai detaļas, vai kuras īpaši nav ieteicis Philips. Ja izmantojat šādus piederumus vai detaļas, garantija vairs nav spēkā esoša.
- Netiniet elektrības vadu ap ierīci.
- Pirms novietojat ierīci glabāšanā, pagaidiet, līdz tā atdziest.
- Uzmanieties ierīces lietošanas laikā, jo tā var būt ļoti karsta. Satveriet ierīci tikai aiz roktura, jo citas daļas ir karstas, un izvairieties no saskares ar ādu.
- Vienmēr novietojiet ierīci ar statīvu uz karstumizturīgas, stabilas, līdzenas virsmas. Karstais cilindrs nedrīkst saskarties ar virsmu vai citu uzliesmojošu materiālu.
- Raugieties, lai elektrības vads nenonāktu saskarē ar ierīces karstajām detaļām.
- Neļaujiet ierīcei, kad tā ir ieslēgta, nonākt saskarē ar viegli uzliesmojošiem priekšmetiem un materiāliem.
- Nekad neapsedziet ierīci ar kaut kādiem priekšmetiem (piem., dvieli vai drāniņu), kad tā ir karsta.
- Nie używaj urządzenia na sztucznych włosach.
- Nigdy nie pozostawiaj bez nadzoru urządzenia podłączonego do zasilania.
- Nigdy nie używaj akcesoriów ani części zamiennych innych producentów ani takich, które nie są zalecane przez firmę Philips. W przypadku użycia takich akcesoriów lub części gwarancja traci ważność.
- Nie zawijaj przewodu sieciowego wokół urządzenia.
- Przed schowaniem urządzenia odczekaj, aż ostygnie.
- Postępuj uważnie, korzystając z urządzenia, ponieważ może być ono bardzo rozgrzane. Trzymaj je wyłącznie za uchwyt, ponieważ pozostałe części są gorące, i nie dopuszczaj do zetknięcia ze skórą.
- Zawsze umieszczaj urządzenie na podporce na żaroodpornej, stabilnej, płaskiej powierzchni. Rozgrzany walek nigdy nie powinien dotykać blatu ani innych łatwopalnych materiałów.
- Nie dopuść do zetknięcia się przewodu zasilającego z rozgrzanymi częściami urządzenia.
- Włączone urządzenie trzymaj z dala od łatwopalnych substancji i przedmiotów.
- Gdy urządzenie jest gorące, nigdy go nie przykrywaj (np. ręcznikiem lub odzieżą).
- Używaj urządzenia wyłącznie na suchych włosach. Nie obsługuj urządzenia mokrymi dłońmi.
- Na bieżąco czyść walek z kurzu oraz środków do układania włosów (np. pianki, lakieru, żelu).
- Walek jest pokryty powłoką, która z czasem może zacząć się ścierać. Nie wpływa to jednak na prawidłowe funkcjonowanie urządzenia.
- Jeśli urządzenie jest używane do włosów farbowanych, walek może się zabarwić.
- W sprawie przeglądu lub naprawy urządzenia zawsze zgłaszaj się do autoryzowanego centrum serwisowego firmy Philips. Naprawy przez osoby niewykwalifikowane mogą prowadzić do poważnego zagrożenia dla użytkownika urządzenia.
- Aby uniknąć porażenia prądem, nie umieszczaj metalowych przedmiotów w otworach urządzenia.
- Po zakończeniu korzystania z urządzenia nie ciągnij za przewód zasilający. Zawsze odłączaj urządzenie od gniazdka elektrycznego, trzymając za wtyczkę.

Pola elektromagnetyczne (EMF)

To urządzenie firmy Philips spełnia wszystkie normy i jest zgodne z wszystkimi przepisami dotyczącymi narażenia na działanie pól elektromagnetycznych.

Środowisko

Ten symbol oznacza, że produktu nie można zutylizować z pozostałymi odpadami domowymi (2012/19/UE). Należy postępować zgodnie z obowiązującymi w danym kraju przepisami dotyczącymi selektywnej zbiórki urządzeń elektrycznych i elektronicznych. Prawidłowa utylizacja pomaga chronić środowisko naturalne oraz ludzkie zdrowie.

2 Wprowadzenie

Glam Shine to nasza pierwsza lokówka z funkcją pielęgnacji jonowej i walkiem wzbogaconym tytanem. Zapewnia ona lśniące loki i fale. Wyjątkowy **wskaźnik utrwalenia loków** pomaga tworzyć podobne do siebie loki i chroni włosy przed przegrzaniem.

- **Funkcja blokady przycisków**

Jeśli przez 5 sekund nie zostanie naciśnięty żaden przycisk, funkcja blokady przycisków aktywuje się automatycznie i wyświetli się ikona blokady przycisków (9). Pierwsza automatyczna aktywacja po włączeniu urządzenia następuje po 15 sekundach. Aby odblokować urządzenie, naciśnij i przytrzymaj przez 1 sekundę przycisk (8).

- **Wskaźnik utrwalenia loków**

Wyjątkowy wskaźnik utrwalenia loków z ustawieniami 8, 10 i 12 sekund powiadamia brzęczykiem o upływie tego czasu. Koniec z przegrzewaniem włosów.

- **Funkcja jonizacji**

Jonizacja podczas zakręcania włosów sprawia im dodatkowy połysk i zmniejsza puszenie. Być może wyczujesz specyficzny zapach i usłyszysz syczenie. Są to zwyczajne zjawiska towarzyszące pracy generatora jonów.

3 Tworzenie loków

1 Podłącz wtyczkę przewodu zasilającego do gniazdka elektrycznego. Przed rozpoczęciem zakręcania rozpyl na suche włosy środek chroniący przed działaniem wysokiej temperatury, aby zapewnić im jeszcze lepszą ochronę.
2 Naciśnij i przytrzymaj przez jedną sekundę włącznik urządzenia (6), aby je uruchomić. Wybierz ustawienia temperatury (8) i czasu (7), zgodnie z poniższą tabelą:

Rodzaj włosów	Zalecane przedziały temperatur	Zalecany czas utrwalania loków
Cienkie	160°C i niższa	8 lub 10 sekund
Normalne	170–180°C	10 lub 12 sekund
Grube	190–210°C	10 lub 12 sekund

↳ Lokówka jest gotowa do użycia, gdy wskazanie temperatury (9) przestaje migać.

Uwaga: zmiana ustawień temperatury lub czasu podczas korzystania z urządzenia może wymagać dezaktywowania blokady przycisków poprzez naciśnięcie przycisku 9 i przytrzymanie go przez 1 sekundę.

3 Rozczesz włosy, aby je rozplątać. W zależności od oczekiwanych rezultatów chwyć pasmo od 2 do 4 cm. Aby uzyskać zwarte loki, chwyć cieńsze pasmo. Aby uzyskać opadające fale, chwyć grubsze pasmo.
4 Trzymaj lokówkę w pozycji pionowej, z dala od głowy i twarzy. Rozpoczynając od najszerszego miejsca walka (2), umieść lokówkę w pobliżu nasady włosów i nawijaj na nią pasmo od nasady do końcówki.
5 Przytrzymując włosy palcami na nienagrzewającej się końcówce (1), naciśnij przycisk wskaźnika utrwalenia loków (8). Brzęczyk oznacza rozpoczęcie odliczania.
6 Gdy lok zostanie utrwalony, usłyszysz potrójny brzęczyk.
7 Zmniejsz naprężenie końcówki pasma, tak aby włosy zsunęły się z walka.
8 Powtarzaj czynności 3–7 aż do ułożenia loków na całej głowie.
9 Na koniec rozdziel loki palcami, a mniejsze loki nawiń na palec w celu ich podkreślenia.

Po użyciu:

1 Wyłącz urządzenie i wyjmij jego wtyczkę z gniazdka elektrycznego.
2 Ustaw urządzenie na podporce (4) i zaczekaj, aż ostygnie.
3 Oczyść walek z włosów i kurzu.
4 Wyczyść urządzenie zwilżoną szmatką.
5 Przechowuj urządzenie w bezpiecznym i suchym miejscu, z dala od kurzu. Możesz je też powiesić, korzystając z uchwytu do zawieszania (5).

4 Wskazówki i porady

- Jeśli po raz pierwszy korzystasz z lokówki bez zacisku, poćwicz na wyłączonym urządzeniu, aby nabrać wprawy.
- Za pomocą wąskiej końcówki walka można tworzyć małe loki, natomiast za pomocą szerokiej końcówki można uzyskać większe loki i fale. Możesz wykorzystywać całą długość walka albo tylko jedną z jego części, aby zakręcić większe lub mniejsze loki.
- Aby uzyskać modne fale, rozpocznij nawijanie od poziomu kości policzkowych. Kilka ostatnich centymetrów pozostaw prostych. Przeczesz włosy palcami lub szczotką.
- Za pomocą lokówki można także powiększać objętość u nasady włosów. Przytrzymaj pasmo pod kątem 90° do skóry głowy. Umieść walek w odległości 1cm od nasady (unikaj dotykania skóry głowy) i ułóż pasmo na najszerszej części walka.
- Aby nadać lokom nowoczesny efekt gęstości i sprężystości, skręć każde pasmo przed nawinięciem na walek, tak by nie rozkładało się na całej powierzchni walka.
- Jeśli włosy naturalnie się falują, można za pomocą lokówki poprawić rys loków w wybranych miejscach.
- Aby loki były zwarte, po zakręceniu nie należy ich szczotkować. Aby uzyskać efekt falowania i dużej objętości, delikatnie przeczesz włosy szczotką z naturalnego włosia. Rozpocznij od końcówek, przesuwając się bliżej coraz wyżej.
- Po zakończeniu układania loków poczekaj, aż wystygną, i dopiero wtedy wykonuj dalsze zabiegi.

5 Gwarancja i serwis

Ja nepieciešama informācija, piem., par piederuma nomaiņu, vai radušies kāda problēma, lūdzu, apmeklējiet Philips tīmekļa vietni www.philips.com/support vai sazinieties ar Philips Klientu apkalpošanas centru savā valstī (tā tālruņa numurs pieejams pasaules garantijas brošūrā). Ja jūsu valstī nav klientu apkalpošanas centra, vērsieties pie vietējā Philips preču izplatītāja.

Polski

Gratulujemy zakupu i witamy wśród użytkowników produktów Philips! Aby w pełni skorzystać z usługi oferowanej przez firmę Philips, zarejestruj swój produkt na stronie www.philips.com/welcome.

1 Ważne

Przed pierwszym użyciem urządzenia zapoznaj się dokładnie z niniejszą instrukcją obsługi i zachowaj ją na przyszłość.

- OSTRZEŻENIE: Nie korzystaj z urządzenia w pobliżu wody.
- Jeśli korzystasz z urządzenia w łazience, po zakończeniu stosowania wyjmij wtyczkę z gniazdka elektrycznego. Obecność wody stanowi zagrożenie nawet wtedy, gdy urządzenie jest wyłączone.
- OSTRZEŻENIE: Nie korzystaj z urządzenia w pobliżu wanny, prysznica, umywalki ani innych naczyń napełnionych wodą.
- Zawsze po zakończeniu korzystania z urządzenia wyjmij wtyczkę z gniazdka elektrycznego.
- Ze względów bezpieczeństwa wymianę uszkodzonego przewodu sieciowego zleć centrum serwisowemu lub odpowiednio wykwalifikowanej osobie.
- Urządzenie może być używane przez dzieci w wieku powyżej 8 lat oraz przez osoby z ograniczonymi zdolnościami fizycznymi, sensorycznymi lub umysłowymi, a także nieposiadające wiedzy lub doświadczenia w zakresie użytkowania tego typu urządzeń, pod warunkiem, że będą one nadzorowane lub zostaną poinstruowane na temat korzystania z tego urządzenia w bezpieczny sposób oraz zostaną poinformowane o potencjalnych zagrożeniach. Dzieci nie mogą bawić się urządzeniem. Dzieci chcące pomóc w czyszczeniu i obsłudze urządzenia zawsze powinny to robić pod nadzorem dorosłych.
- Przed podłączeniem urządzenia upewnij się, że napięcie podane na urządzeniu jest zgodne z napięciem w domowej instalacji elektrycznej.
- Urządzenia używaj zgodnie z jego przeznaczeniem, opisanym w tej instrukcji obsługi.
- Urządzenie to jest przeznaczone do użytku domowego i do podobnych zastosowań, takich jak: w kuchniach dla pracowników w sklepach, biurach i innych miejscach pracy; w domach wypoczynkowych; w hotelach i innych miejscach zakwaterowania; w pensjonatach.
- Nie używaj urządzenia na zewnątrz.
- Nie używaj akcesoriów ani części zamiennych innych producentów ani takich, które nie są zalecane przez firmę Philips. W przypadku użycia takich akcesoriów lub części gwarancja traci ważność.
- Nie zawijaj przewodu sieciowego wokół urządzenia.
- Przed schowaniem urządzenia odczekaj, aż ostygnie.
- Postępuj uważnie, korzystając z urządzenia, ponieważ może być ono bardzo rozgrzane. Trzymaj je wyłącznie za uchwyt, ponieważ pozostałe części są gorące, i nie dopuszczaj do zetknięcia ze skórą.
- Zawsze umieszczaj urządzenie na podporce na żaroodpornej, stabilnej, płaskiej powierzchni. Rozgrzany walek nigdy nie powinien dotykać blatu ani innych łatwopalnych materiałów.
- Nie dopuść do zetknięcia się przewodu zasilającego z rozgrzanymi częściami urządzenia.
- Włączone urządzenie trzymaj z dala od łatwopalnych substancji i przedmiotów.
- Gdy urządzenie jest gorące, nigdy go nie przykrywaj (np. ręcznikiem lub odzieżą).
- Używaj urządzenia wyłącznie na suchych włosach. Nie obsługuj urządzenia mokrymi dłońmi.
- Na bieżąco czyść walek z kurzu oraz środków do układania włosów (np. pianki, lakieru, żelu).
- Walek jest pokryty powłoką, która z czasem może zacząć się ścierać. Nie wpływa to jednak na prawidłowe funkcjonowanie urządzenia.
- Jeśli urządzenie jest używane do włosów farbowanych, walek może się zabarwić.
- W sprawie przeglądu lub naprawy urządzenia zawsze zgłaszaj się do autoryzowanego centrum serwisowego firmy Philips. Naprawy przez osoby niewykwalifikowane mogą prowadzić do poważnego zagrożenia dla użytkownika urządzenia.
- Aby uniknąć porażenia prądem, nie umieszczaj metalowych przedmiotów w otworach urządzenia.
- Po zakończeniu korzystania z urządzenia nie ciągnij za przewód zasilający. Zawsze odłączaj urządzenie od gniazdka elektrycznego, trzymając za wtyczkę.

Pola elektromagnetyczne (EMF)

To urządzenie firmy Philips spełnia wszystkie normy i jest zgodne z wszystkimi przepisami dotyczącymi narażenia na działanie pól elektromagnetycznych.

Środowisko

Ten symbol oznacza, że produktu nie można zutylizować z pozostałymi odpadami domowymi (2012/19/UE). Należy postępować zgodnie z obowiązującymi w danym kraju przepisami dotyczącymi selektywnej zbiórki urządzeń elektrycznych i elektronicznych. Prawidłowa utylizacja pomaga chronić środowisko naturalne oraz ludzkie zdrowie.

2 Wprowadzenie

Glam Shine to nasza pierwsza lokówka z funkcją pielęgnacji jonowej i walkiem wzbogaconym tytanem. Zapewnia ona lśniące loki i fale. Wyjątkowy **wskaźnik utrwalenia loków** pomaga tworzyć podobne do siebie loki i chroni włosy przed przegrzaniem.

- **Funkcja blokady przycisków**

Jeśli przez 5 sekund nie zostanie naciśnięty żaden przycisk, funkcja blokady przycisków aktywuje się automatycznie i wyświetli się ikona blokady przycisków (9). Pierwsza automatyczna aktywacja po włączeniu urządzenia następuje po 15 sekundach. Aby odblokować urządzenie, naciśnij i przytrzymaj przez 1 sekundę przycisk (8).

- **Wskaźnik utrwalenia loków**

Wyjątkowy wskaźnik utrwalenia loków z ustawieniami 8, 10 i 12 sekund powiadamia brzęczykiem o upływie tego czasu. Koniec z przegrzewaniem włosów.

- **Funkcja jonizacji**

Jonizacja podczas zakręcania włosów sprawia im dodatkowy połysk i zmniejsza puszenie. Być może wyczujesz specyficzny zapach i usłyszysz syczenie. Są to zwyczajne zjawiska towarzyszące pracy generatora jonów.

3 Tworzenie loków

1 Podłącz wtyczkę przewodu zasilającego do gniazdka elektrycznego. Przed rozpoczęciem zakręcania rozpyl na suche włosy środek chroniący przed działaniem wysokiej temperatury, aby zapewnić im jeszcze lepszą ochronę.
2 Naciśnij i przytrzymaj przez jedną sekundę włącznik urządzenia (6), aby je uruchomić. Wybierz ustawienia temperatury (8) i czasu (7), zgodnie z poniższą tabelą:

Typ włosów	Rekomendowany diapazon temperatur	Rekomendowane czas zawijania
Cienkie	160 °C i niższa	8 lub 10 sekund
Normalne	170–180 °C	10 lub 12 sekund
Grube	190–210 °C	10 lub 12 sekund

↳ Wskaźnik temperatury (9) przestaje migać.

Uwaga: zmiana ustawień temperatury lub czasu podczas korzystania z urządzenia może wymagać dezaktywowania blokady przycisków poprzez naciśnięcie przycisku 9 i przytrzymanie go przez 1 sekundę.

3 Rozczesz włosy, aby je rozplątać. W zależności od oczekiwanych rezultatów chwyć pasmo od 2 do 4 cm. Aby uzyskać zwarte loki, chwyć cieńsze pasmo. Aby uzyskać opadające fale, chwyć grubsze pasmo.
4 Trzymaj lokówkę w pozycji pionowej, z dala od głowy i twarzy. Rozpoczynając od najszerszego miejsca walka (2), umieść lokówkę w pobliżu nasady włosów i nawijaj na nią pasmo od nasady do końcówki.
5 Przytrzymując włosy palcami na nienagrzewającej się końcówce (1), naciśnij przycisk wskaźnika utrwalenia loków (8). Brzęczyk oznacza rozpoczęcie odliczania.
6 Gdy lok zostanie utrwalony, usłyszysz potrójny brzęczyk.
7 Zmniejsz naprężenie końcówki pasma, tak aby włosy zsunęły się z walka.
8 Powtarzaj czynności 3–7 aż do ułożenia loków na całej głowie.
9 Na koniec rozdziel loki palcami, a mniejsze loki nawiń na palec w celu ich podkreślenia.

Po użyciu:

1 Wyłącz urządzenie i wyjmij jego wtyczkę z gniazdka elektrycznego.
2 Ustaw urządzenie na podporce (4) i zaczekaj, aż ostygnie.
3 Oczyść walek z włosów i kurzu.
4 Wyczyść urządzenie zwilżoną szmatką.
5 Przechowuj urządzenie w bezpiecznym i suchym miejscu, z dala od kurzu. Możesz je też powiesić, korzystając z uchwytu do zawieszania (5).

4 Wskazówki i porady

- Jeśli po raz pierwszy korzystasz z lokówki bez zacisku, poćwicz na wyłączonym urządzeniu, aby nabrać wprawy.
- Za pomocą wąskiej końcówki walka można tworzyć małe loki, natomiast za pomocą szerokiej końcówki można uzyskać większe loki i fale. Możesz wykorzystywać całą długość walka albo tylko jedną z jego części, aby zakręcić większe lub mniejsze loki.
- Aby uzyskać modne fale, rozpocznij nawijanie od poziomu kości policzkowych. Kilka ostatnich centymetrów pozostaw prostych. Przeczesz włosy palcami lub szczotką.
- Za pomocą lokówki można także powiększać objętość u nasady włosów. Przytrzymaj pasmo pod kątem 90° do skóry głowy. Umieść walek w odległości 1cm od nasady (unikaj dotykania skóry głowy) i ułóż pasmo na najszerszej części walka.
- Aby nadać lokom nowoczesny efekt gęstości i sprężystości, skręć każde pasmo przed nawinięciem na walek, tak by nie rozkładało się na całej powierzchni walka.
- Jeśli włosy naturalnie się falują, można za pomocą lokówki poprawić rys loków w wybranych miejscach.
- Aby loki były zwarte, po zakręceniu nie należy ich szczotkować. Aby uzyskać efekt falowania i dużej objętości, delikatnie przeczesz włosy szczotką z naturalnego włosia. Rozpocznij od końcówek, przesuwając się bliżej coraz wyżej.
- Po zakończeniu układania loków poczekaj, aż wystygną, i dopiero wtedy wykonuj dalsze zabiegi.

5 Gwarancja i serwis

Jeśli potrzebujesz informacji, na przykład o części zamiennej, lub masz problem, odwiedź naszą stronę internetową www.philips.com/support lub skontaktować się z lokalnym Centrum Obsługi Klienta firmy Philips (numer telefonu znajduje się w ulotce gwarancyjnej). Jeśli w danym kraju nie ma takiego Centrum, o pomoc należy zwrócić się do sprzedawcy produktów firmy Philips.

Română

Felicitări pentru achiziție și bun venit la Philips! Pentru a beneficia de depliin de asistența oferită de Philips, înregistrează-ți produsul la www.philips.com/welcome.

Important

Citiți cu atenție acest manual de utilizare înainte de a utiliza aparatul și păstrați-l pentru consultare ulterioară.

- AVERTISMENT: Nu utilizați acest aparat în apropierea apei.
- Când aparatul este utilizat în baie, scoateți-l din priză după utilizare deoarece apa reprezintă un risc chiar și când aparatul este oprit.
- AVERTISMENT: Nu utilizați acest aparat în apropierea căzilor, dușurilor, bazinelor sau altor recipiente cu apă.
- Scoateți întotdeauna aparatul din priză după utilizare.
- În cazul în care cablul de alimentare este deteriorat, acesta trebuie înlocuit întotdeauna de Philips, de un centru de service autorizat sau de personal calificat în domeniu, pentru a evita orice pericol.
- Acest aparat poate fi utilizat de către copii cu vârsta minimă de 8 ani și de către persoane care au capacități fizice, senzoriale sau mentale reduse sau care sunt lipsite de experiență și cunoștințe, dacă au fost supravegheați sau instruiți cu privire la utilizarea în condiții de siguranță a aparatului și înțeleg pericolele pe care le implică aceasta. Copiii nu trebuie să se joace cu aparatul. Curățarea și întreținerea de către utilizator nu trebuie realizate de către copii nesupravegheați.
- Înainte de a conecta aparatul, asigurați-vă că tensiunea indicată pe aparat corespunde tensiunii rețelei locale.
- Nu utilizați aparatul pentru alt scop decât cel descris în acest manual.
- Nu utilizați acest aparat pe păr artificial.
- Nu lăsați niciodată aparatul nesupravegheat când este conectat la sursa de alimentare.
- Nu utilizați niciodată accesorii sau componente de la alți producători sau care nu au fost recomandate special de Philips. Dacă utilizezi astfel de accesorii sau componente, garanția ta devine nulă.
- Nu înfășurați cablul de alimentare în jurul aparatului.
- Înainte de a depozita aparatul, așteptați să se răcească.
- Ai deosebită grijă când utilizezi aparatul, deoarece acesta ar putea fi extrem de fierbinte. Tine-l numai de mâner, deoarece alte părți sunt fierbinți, și evită contactul cu pielea.
- Așază întotdeauna aparatul cu suportul pe o suprafață plată, stabilă și termorezistentă. Bara fierbinte nu trebuie să atingă niciodată suprafața sau alte materiale inflamabile.
- Evitați intrarea în contact a cablului de alimentare cu piesele fierbinți ale aparatului.
- Păstrați aparatul la distanță de obiecte și materiale inflamabile când este pornit.
- Nu acoperiți niciodată aparatul cu ceva (de exemplu un prosop sau un articol vestimentar) când este fierbinte.
- Utilizează aparatul numai pe părul uscat. Nu utiliza aparatul cu mâinile ude.
- Păstrați bara curată și curățați-o de praf și produse pentru coafat precum spumă, spray sau gel.
- Bara are un înveliș. Acest înveliș se poate uza lent în timp. Totuși, acest lucru nu afectează performanța aparatului.
- Dacă aparatul este utilizat pe păr vopsit, bara se poate păta.
- În cazul în care aparatul necesită examinare sau reparații, acesta trebuie returnat întotdeauna la un centru de service autorizat de Philips. Repararea aparatului de către o persoană necalificată poate conduce la o situație extrem de periculoasă pentru utilizator.
- Nu introduceți obiecte metalice în orificii, pentru a evita electrocutarea.
- Nu trage de cablul de alimentare după utilizare. Întotdeauna scoate aparatul din priză ținând de ștecher.

Câmpuri electromagnetice (EMF)

Acest aparat Philips respectă toate standardele și reglementările aplicabile privind expunerea la câmpuri electromagnetice.

Mediu

Acest simbol înseamnă că produsul nu poate fi eliminat împreună cu deșeurile menajere normale (2012/19/UE). Respectă regulile din țara ta pentru colectarea separată a produselor electrice și electronice. Eliminarea corectă contribuie la prevenirea consecințelor negative asupra mediului și asupra sănătății umane.

2 Introducere

Ondulatorul Glam Shine, primul nostru ondulator cu îngrijire cu ioni și cu bară îmbogățită cu titan, pentru bucle și ondulări care strălucesc superb. **Indicatorul Curl Ready** unic te ajută să realizezi bucle omogene de jur împrejur și protejează împotriva supraîncălzirii.

- **Funcția de blocare a butoanelor**

Dacă nu se apasă niciun buton timp de 5 secunde, se activează automat funcția de blocare a butoanelor și se afișează pictograma de blocare a butoanelor (9). Prima activare automată după pornirea aparatului este după 15 secunde. Pentru a debloca aparatul, apasă (8) timp de 1 secundă.

- **Indicator Curl Ready**

Un indicator Curl Ready unic, cu setări pentru 8, 10 și 12 secunde, te anunță când este gata bucla, emițând o alertă sonoră, fără supraîncălzirea părului.

- **Funcția de ionizare**

Ionii asigură strălucire suplimentară și reduc încrețirea când îți ondulezi părul. Este posibil să percepi un miros specific și vei auzi un sfârâit. Este normal, deoarece acestea sunt cauzate de generatorul de ioni.

3 Ondularea părului

1 Conectează ștecherul la o priză de alimentare. Înainte de a începe ondularea, pulverizează spray de protecție pe părul uscat pentru mai multă protecție.
2 Apasă butonul pornit/oprit (6) și menține-l apăsat timp de o secundă, pentru a porni aparatul. Selectează setarea de temperatură dorită (8) și setarea de timp (7), conform tabelului de mai jos.

Tip de păr	Intervale de temperatură recomandate	Durate de ondulare recomandate
Subțire	160 °C și mai puțin	8 sau 10 secunde
Normal	170–180 °C	10 sau 12 secunde
Gros	190–210 °C	10 sau 12 secunde

↳ Ondulatorul este gata de utilizare atunci când indicatorul de temperatură (9) nu mai luminează intermitent.

Notă: Dacă vrei să modifici setarea de temperatură sau de timp în timpul utilizării, s-ar putea să trebuiască să dezactivezi funcția de blocare a butoanelor, apăsând 9 timp de 1 secundă.

3 Perie pentru descurcatul părului. În funcție de rezultatul dorit, ia o șuviță de păr între 2 cm și 4 cm (pentru bucle strânse, ia o șuviță mai mică, pentru bucle lejere, ia o șuviță mai groasă).
4 Ține ondulatorul orizontal și îndreaptă-l în direcția opusă capului și feței. Începe din punctul cel mai lat al barei (2), așază ondulatorul în apropierea rădăcinilor părului și înfășoară părul în spirală, de la rădăcină la vârf.
5 Prinde vârfurile părului la capătul rece (1) cu degetele și apasă butonul Curl Ready (6). Semnalul sonor va marca începutul duratei selectate.
6 Când bucla este gata, vei auzi o alertă sonoră repetată de trei ori.
7 Dă drumul la vârfurile părului și părul va cădea de pe bară.
8 Repetă pașii 3–7 până când termini de ondulat tot părul.
9 Pentru a încheia, despărțiți buclele cu degetele și înfășurați fiecare buclă mai mică în jurul degetului pentru un plus de definiție.

După utilizare:

1 Opriți aparatul și scoateți ștecherul din priză.
2 Așază-l pe suport (4) până când se răcește.
3 Îndepărtați firele de păr și praful de pe bară.
4 Curățați aparatul cu o cârpă uscată.
5 Păstrează-l într-un loc sigur și uscat, fără praf. De asemenea, îl poți suspenda de la agățătoare (5).

4 Sfaturi și recomandări

- Dacă folosești pentru prima dată un ondulator fără clemă, exersează fără a porni dispozitivul, pentru a te familiariza cu manevrarea.
- Capătul îngust al barei creează bucle mici, în timp ce capătul lat creează bucle mai mari sau ondulări. Poți utiliza întreaga lungime a barei sau poți alege să utilizezi o singură zonă, pentru bucle mai mari sau mai mici.
- Pentru un păr ondulat cu aspect modern, începe bucla de la nivelul pomeților. De asemenea, lasă ultimii câțiva centimetri neondulați. Piapt