HYUNDAI

РУКОВОДСТВО ПО ЭКСПЛУАТАЦИИ

Эксплуатация
Техническое обслуживание
Технические характеристики

Вся информация в настоящем Руководстве по эксплуатации приведена по состоянию на момент публикации.
Компания Hyundai оставляет за собой право в любое время вносить изменения в рамках постоянно действующей программы модернизации продукции.

Настоящее Руководство применимо для всех моделей автомобилей Hyundai и содержит описания как дополнительного, так и стандартного оборудования, а также соответствующие пояснения. Поэтому в данном Руководстве Вы сможете обнаружить материалы, не имеющие отношения к конкретной модели Вашего автомобиля.

ВНИМАНИЕ: ВНЕСЕНИЕ ИЗМЕНЕНИЙ В КОНСТРУКЦИЮ ВАШЕГО АВТОМОБИЛЯ HYUNDAI

Внесение любых изменений в конструкцию Вашего автомобиля Hyundai не допускается. Подобные изменения могут ухудшить работу автомобиля, его безопасность, или сократить срок его службы, а также могут нарушить условия гарантийного обслуживания Вашего автомобиля. Определенные изменения могут также нарушать положения, установленные Министерством транспорта и другими исполнительными органами Вашей страны.

УСТАНОВКА СИСТЕМ ДУПЛЕКСНОЙ РАДИОСВЯЗИ ИЛИ СОТОВОГО ТЕЛЕФОНА

Ваш автомобиль оснащен системой электронного впрыска топлива и другими электронными компонентами. Неправильная установка и настройка систем дуплексной радиосвязи или сотового телефона могут отрицательно сказаться на работе электронных блоков автомобиля. Поэтому, если Вы решили установить подобные устройства, мы рекомендуем Вам внимательно следовать всем указаниям производителя этих систем или связаться с дилером Hyundai для разъяснения мер предосторожности и особых инструкций.

ПРЕДУПРЕЖДАЮЩАЯ ИНФОРМАЦИЯ ОБ УГРОЗЕ БЕЗОПАСНОСТИ И ПОВРЕЖДЕНИЯ АВТОМОБИЛЯ

В настоящее Руководство включена информация с заголовками ОСТОРОЖНО, ВНИМАНИЕ и К СВЕДЕНИЮ.
Данные заголовки означают следующее:

⚠ ОСТОРОЖНО

Обозначенная под таким заголовком ситуация может привести к нанесению вреда, причинению тяжелых травм владельцу автомобиля или другим лицам или их гибели в случае игнорирования данного предупреждения. Необходимо следовать рекомендациям, приведенным под данным заголовком.

⚠ ВНИМАНИЕ

Обозначенная под таким заголовком ситуация может привести к повреждению автомобиля или его систем и оборудования в случае игнорирования данного предупреждения. Необходимо следовать рекомендациям, приведенным под данным заголовком.

✻ К СВЕДЕНИЮ

Информация, представленная под этим заголовком, может представить интерес для владельца автомобиля или оказаться ему полезной.

ПРЕДИСЛОВИЕ

Спасибо за то, что Вы выбрали автомобиль марки Hyundai. Мы рады приветствовать Вас в растущем сообществе ценителей качества, сидящих за рулем наших автомобилей. Передовые идеи, заложенные при проектировании, и высококачественное исполнение каждого автомобиля, созданного в нашей компании - это те ценности, которыми мы так гордимся.

Настоящее Руководство по эксплуатации ознакомит Вас с особенностями конструкции и эксплуатации Вашего нового автомобиля Hyundai. Мы предлагаем Вам детально изучить этот документ, поскольку находящаяся в нем информация может существенно помочь Вам получить максимальное удовольствие от своего нового автомобиля.

Производитель также рекомендует проводить все работы по техническому обслуживанию и ремонту Вашего автомобиля на предприятиях авторизованных дилеров компании Hyundai. Эти предприятия готовы предоставить высококачественное техническое обслуживание автомобиля и оказать любые другие необходимые услуги.

КОМПАНИЯ HYUNDAI MOTORS

К сведению: Поскольку будущим владельцам автомобиля также потребуется информация, содержащаяся в данном Руководстве, в случае продажи Вашего автомобиля Hyundai, пожалуйста, оставьте данное Руководство в автомобиле. Спасибо.

⚠ ВНИМАНИЕ

Использование топлива и смазочных материалов ненадлежащего качества, не соответствующих требованиям компании Hyundai, может привести к серьезным повреждениям двигателя и трансмиссии. Следует всегда использовать горюче-смазочные материалы высокого качества, которые соответствуют требованиям, перечисленным в настоящем Руководстве на странице 8-4 в разделе “Технические характеристики автомобиля”.

Авторские права Hyundai Motor Company, 2010 г. Все права защищены. Никакая часть настоящего документа не может быть воспроизведена, помещена в какую-либо информационно-поисковую систему или передана по каналам связи в любой форме и любым способом без предварительного получения письменного разрешения компании Hyundai Motor Company.

Оригинальные узлы и детали компании Hyundai

1. Что такое “оригинальные узлы и детали Hyundai”?

Оригинальные узлы и детали Hyundai - это узлы и детали, из которых компания Hyundai Motor Company производит автомобили.

При их разработке и испытаниях в первую очередь учитывались требования оптимального уровня безопасности, технических характеристик и надежности для наших клиентов.

2. Почему следует использовать оригинальные узлы и детали?

Оригинальные узлы и детали компании Hyundai разработаны и произведены в соответствии с жесткими производственными стандартами.

Ограниченная гарантия компании Hyundai на новый автомобиль или любая другая гарантия, предоставляемая компанией Hyundai, не распространяется на узлы и детали, являющиеся имитацией оригинальных, подделкой под оригинальные, или на узлы и детали, снятые с автомобилей, бывших в эксплуатации.

Кроме того, на любое повреждение оригинальных узлов и деталей Hyundai или их отказ, вызванные установкой или отказом узлов и деталей, являющихся имитацией оригинальных, подделкой под оригинальные, или узлов и деталей, снятых с автомобилей, бывших в эксплуатации, не распространяются никакие гарантийные обязательства Hyundai.

3. Как можно определить, являются ли приобретаемые запасные части оригинальными узлами и деталями компании Hyundai?

Следует проверить наличие логотипа оригинальных узлов и деталей компании Hyundai на упаковке (см. ниже). Экспортные оригинальные узлы и детали компании Hyundai имеют маркировку только на английском языке. Оригинальные узлы и детали компании Hyundai продаются только через авторизованных дилеров компании Hyundai.

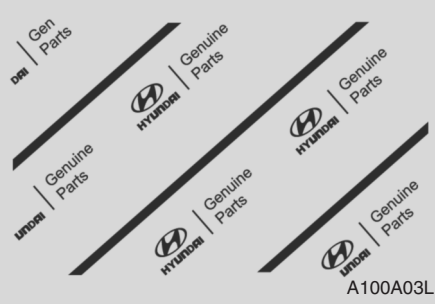

A100A03L

A100A01L

A100A02L

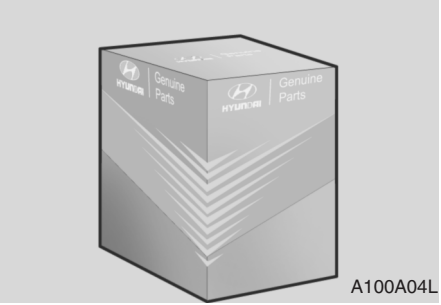

A100A04L

СОДЕРЖАНИЕ

Введение	1
Знакомство с вашим автомобилем	2
Система безопасности автомобиля	3
Характеристики автомобиля	4
Управление автомобилем	5
Действия в непредвиденных ситуациях	6
Техническое обслуживание	7
Технические характеристики и информация для потребителя	8
Предметный указатель	I

Введение

1

Как пользоваться настоящим руководством / 1-2
Требования к топливу / 1-3
Порядок обкатки автомобиля / 1-6
Условные обозначения на световых индикаторах приборной панели / 1-7

КАК ПОЛЬЗОВАТЬСЯ НАСТОЯЩИМ РУКОВОДСТВОМ

Мы хотим помочь Вам получить максимально возможное удовольствие от вождения данного автомобиля. Настоящее руководство пользователя может оказать содействие в этом различными способами. Мы настойчиво рекомендуем прочитать руководство полностью. С целью уменьшения до минимума вероятности гибели людей и травматизма следует обязательно прочитать разделы, отмеченные заголовками ОСТОРОЖНО и ВНИМАНИЕ, которые присутствуют во всем руководстве.

Иллюстрации дополняют словесные описания, приведенные в настоящем руководстве, для того, чтобы наилучшим образом показать, как получить удовольствие от данного автомобиля. Прочтя данное руководство, владелец автомобиля ознакомится с его характерными особенностями, важной информацией о безопасности и с советами по его эксплуатации в различных дорожных условиях.

Общая структура руководства приведена в содержании. Хорошим местом для начала знакомства является предметный указатель; в нем приведен в алфавитном порядке перечень всей информации, содержащейся в руководстве.

Разделы: В настоящем руководстве содержатся девять разделов и предметный указатель. Каждый раздел начинается с короткого перечня содержащейся в нем информации для быстрого нахождения нужных сведений.

В данном руководстве находятся разные сведения под заголовками ОСТОРОЖНО, ВНИМАНИЕ и К СВЕДЕНИЮ. Они были подготовлены с целью повышения уровня личной безопасности владельца автомобиля. Необходимо внимательно прочитать ВСЕ процедуры и рекомендации, приведенные под заголовками ОСТОРОЖНО, ВНИМАНИЕ и К СВЕДЕНИЮ, и соблюдать их.

⚠ ОСТОРОЖНО

Обозначенная под заголовком ОСТОРОЖНО ситуация может привести к нанесению вреда, причинению тяжелых травм или к гибели людей в случае игнорирования данного предупреждения.

⚠ ВНИМАНИЕ

Обозначенная под заголовком ВНИМАНИЕ ситуация может привести к нанесению вреда автомобилю при игнорировании данного предупреждения.

✻ К СВЕДЕНИЮ

Информация, представленная под заголовком К СВЕДЕНИЮ, может представить интерес для владельца автомобиля или оказаться ему полезной.

ТРЕБОВАНИЯ К ТОПЛИВУ

Автомобили с бензиновым двигателем

Неэтилированный бензин

В Европе

Для достижения оптимальных рабочих характеристик автомобиля мы рекомендуем применять неэтилрованный бензин с октановым числом RON (по исследовательскому методу) 95/антидетонационным показателем AKI 91, или выше.

Вы можете использовать неэтилированный бензин с октановым числом КЩТот 91 до 94/показателем AKI от 87 до 90, однако это может привести к незначительному снижению рабочих характеристик автомобиля.

Вне Европы

Для достижения оптимальных рабочих характеристик автомобиля мы рекомендуем применять неэтилированный бензин с октановым числом RON (по исследовательскому методу) 91/антидетонационным показателем AKI 87, или выше.

Автомобиль разработан таким образом, чтобы достигать максимальных эксплуатационных характеристик при использовании НЕЭТИЛИРОВАННОГО БЕНЗИНА, что также приводит к минимизации выхлопа вредных веществ и загрязнения свечей зажигания.

⚠ ВНИМАНИЕ

НИКОГДА НЕ ИСПОЛЬЗУЙТЕ ЭТИЛИРОВАННОЕ ТОПЛИВО.

Использование этилированного топлива наносит ущерб каталитическому нейт рализатору и приводит к повреждению кислородного датчика системы управления двигателя, негативно сказавшись на контроле выброса вредных веществ.

Никогда не добавляйте какие-либо присадки для очистки топливной системы в топливо за исключением тех, которые были рекомендованы производителем автомобиля. (За дополнительной информацией обратитесь к авторизованному дилеру HYUNDAI.)

⚠ ОСТОРОЖНО

- **Не доливайте топливо в бак по верхнюю кромку заправочной горловины после того, как произойдет автоматическое отключение заправочного пистолета во время заправки.**
- **После завершения заправки автомобиля топливом обязательно убедитесь в том, что крышка заправочной горловины плотно закрыта, для того, чтобы топливо не выплеснулось наружу в случае дорожно-транспортного происшествия.**

Бензин, содержащий этиловый и метиловый спирт

Бензоспирт, смесь, состоящая из бензина и этилового спирта (также известного под названием пищевой спирт), и бензин или бензоспирт с содержанием метилового спирта (также известного под названием древесный спирт) продаются на рынке одновременно с этилированным или неэтилированным бензином или вместо них.

Не допускается использование бензоспирта, содержащего более 10% этилового спирта, и использование бензина или бензоспирта, содержащего какую-либо долю метилового спирта. Все эти виды топлива могут вызвать проблемы при управлении автомобилем и привести к повреждению топливной системы.

Прекратите использовать бензоспирт любого типа при возникновении проблем при управлении автомобилем.

Повреждение автомобиля или проблемы при управлении им могут не покрываться гарантией производителя в случае, если они вызваны использованием следующих видов топлива:

1. Бензоспирт, содержание этилового спирта в котором превышает 10%.
2. Бензин или бензоспирт, содержащие метиловый спирт.
3. Этилированное топливо или этилированный бензин.

⚠ ВНИМАНИЕ

Никогда не используйте бензоспирт, содержащий метиловый спирт. Прекратите использовать любой продукт типа бензоспирта, который негативно сказывается на управлении автомобилем.

Использование метилтербутилэфира (MTBE)

Компания HYUNDAI не рекомендует использовать в данном автомобиле марки топлива, в которых объемная доля метил-трет-бутилового эфира (MTBE) превышает 15,0 % (при весовой доле кислорода 2,7 %).

Использование топлива, объемная доля метилтербутилэфира (MTBE) в котором превышает 15,0% (весовая доля кислорода - 2,7%), может привести к снижению эксплуатационных характеристик автомобиля и привести к образованию паровых пробок или проблем при запуске.

⚠ ВНИМАНИЕ

Предоставленная производителем ограниченная гарантия на новый автомобиль может не распространяться на повреждение топливной системы и ухудшение эксплуатационных характеристик, которые появились в результате использования видов топлива, объемная доля метилтербутилэфира (MTBE) в которых превышает 15,0% (весовая доля кислорода - 2,7%).

Не используйте метиловый спирт

Для заправки данного автомобиля не следует использовать виды топлива с содержанием метанола (древесного спирта). Этот класс топлива может ухудшить эксплуатационные характеристики автомобиля и привести к повреждению деталей и агрегатов топливной системы.

Марки бензина, которые помогают сделать воздух чище

Заботясь о чистоте воздуха, компания HYUNDAI рекомендует использовать бензин таких марок, в которые добавлены очищающие присадки, помогающие предотвратить образование отложений в двигателе. Использование такого бензина содействует снижению выброса вредных веществ из двигателя и создает благоприятные условия работы для системы снижения токсичности выбросов.

Эксплуатация автомобиля за рубежом

При поездке в другую страну на данном автомобиле следует обеспечить:

- соблюдение всех требований в отношении регистрации и страховки;
- определение наличия в продаже топлива необходимого качества.

ПОРЯДОК ОБКАТКИ АВТОМОБИЛЯ

Не требуется специального периода обкатки нового автомобиля. Соблюдение нескольких простых мер предосторожности в течение первых 1000 км (600 миль) пробега может позитивно сказаться на эксплуатационных характеристиках, экономичности и сроке службы автомобиля

- Не заставляйте двигатель работать на очень высоких оборотах.
- Во время движения поддерживайте частоту вращения двигателя (об/мин или обороты в минуту) в пределах от 2000 до 4000 об/мин.
- Не двигайтесь с одной скоростью (как высокой, так и низкой) в течение длительного времени. Изменение частоты вращения двигателя необходимо для его правильной обкатки.
- Избегайте резких торможений, за исключением экстренных случаев, с целью обеспечения правильного контакта тормозных колодок.
- Не допускайте работы двигателя в режиме холостого хода более 3 минут единовременно.
- Не следует буксировать прицеп в течение первых 2000 км (1200 миль) пробега автомобиля.

УСЛОВНЫЕ ОБОЗНАЧЕНИЯ НА СВЕТОВЫХ ИНДИКАТОРАХ ПРИБОРНОЙ ПАНЕЛИ

Индикатор расхода топлива (ECO)*

Контрольная лампа неисправности подушек безопасности*

Контрольная лампа непристегнутого ремня безопасности*

Контрольная лампа низкого давления масла в двигателе

Контрольная лампа включения стояночного тормоза и низкого уровня тормозной жидкости

Контрольная лампа неисправности системы ABS*

Контрольная лампа неисправности системы ESP*

Контрольная лампа отключения системы ESP*

Контрольная лампа указателей поворота

Контрольная лампа включения дальнего света

Контрольная лампа задних фонарей

Контрольная лампа включения противотуманных фар*

Индикатор заднего противотуманного фонаря

Индикатор схемы переключения передач*

Индикатор механической коробки передач*

Контрольная лампа разряда аккумуляторной батареи

Контрольная лампа низкого уровня топлива

Контрольная лампа неисправности двигателя

Предупреждающий световой сигнал температуры охлаждающей жидкости

Контрольная лампа низкого уровня жидкости в бачке омывателя лобового стекла*

Контрольная лампа открытого багажника

Контрольная лампа сигнализации о незакрытой двери

Индикатор открытия дверей*

Контрольная лампа работы иммобилайзера*

* при наличии

❊ Более подробная информация приведена в пункте “Приборная панель” в разделе 4.

Знакомство с автомобилем

2

Общий вид салона / 2-2
Общий вид приборной панели / 2-3
Моторный отсек / 2-4

ОБЩИЙ ВИД САЛОНА

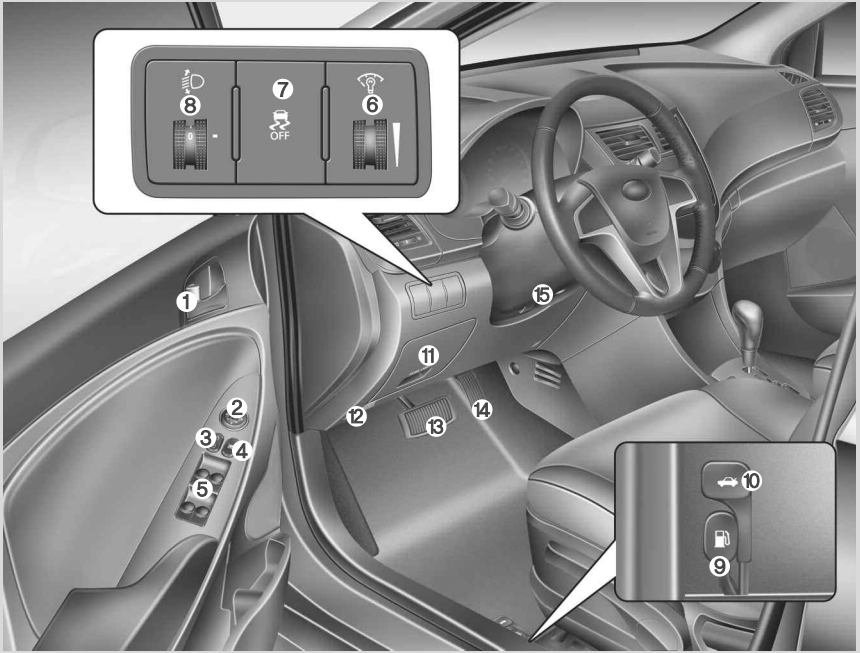

1. Кнопка запирания/отпирания дверей.....4-15
2. Переключатель управления настройкой наружных зеркал заднего вида*.....4-38
3. Переключатель центрального замка дверей* 4-15
4. Кнопка блокировки электропривода стеклоподъемников* 4-25
5. Переключатели управления электроприводами стеклоподъемников* 4-21
6. Ручка управления освещением приборной панели* 4-41
7. Кнопка отключения системы ESP* 5-31
8. Устройство регулировки угла наклона фар* 4-70
9. Кнопка замка крышки топливного фильтра 4-29
10. Рычаг открывания крышки багажника.....4-19
11. Блок плавких предохранителей 7-60
12. Рычаг открытия замка капота 4-27
13. Педаль тормаза 5-25
14. Педаль газа 5-6, 5-11
15. Ручная регулировка угла наклона рулевого колеса* 4-34

*. при наличии

* Реальный автомобиль может отличаться от изображения.

ORB010001L

ОБЩИЙ ВИД ПРИБОРНОЙ ПАНЕЛИ

1. Передняя подушка безопасности водителя 3-49
2. Управление осветительными приборами/указателями поворота 4-66
3. Приборная панель 4-40
4. Управления стеклоочистителями/ омывателями 4-72
5. Замок зажигания* 5-5
6. Запуск/остановка двигателя* 5-8
7. Часы с цифровой индикацией*&Органы управления аудиосистемой* 4-105, 4-108
8. Рулевое колесо 4-33
9. Управление аудио на рулевом колесе* 4-109
10. Система управления микроклиматом* 4-78, 4-88
11. Кнопка включения системы аварийной сигнализации 4-65, 6-2
12. Рычаг переключения передач 5-14, 5-18
13. Прикуриватель* 4-102
14. Рычаг стояночного тормоза 5-27
15. Передняя подушка безопасности пассажира* 3-49
16. Перчаточный ящик 4-101
17. Электрическая розетка* 4-104

*. при наличии

ORBR010002

МОТОРНЫЙ ОТСЕК

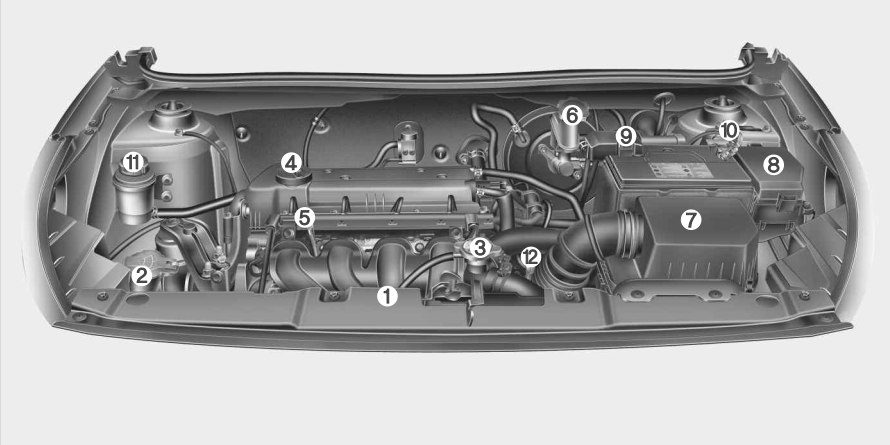

1. Расширительный бачок системы охлаждения двигателя.....7-24
2. Бачок для жидкости омывателя лобового стекла 7-33
3. Крышка радиатора.....7-27
4. Крышка маслозаливной горловины двигателя 7-22
5. Контрольный щуп проверки уровня масла в двигателе 7-22
6. Бачок тормозной жидкости/ жидкости сцепления*.....7-28
7. Воздушный фильтр.....7-34
8. Блок плавких предохранителей....7-60
9. Положительная клемма аккумуляторной батареи 7-41
10. Отрицательная клемма аккумуляторной батареи 7-41
11. Бачок для жидкости усилителя рулевого управления 7-31
12. Щуп-указатель уровня жидкости в автоматической коробке передач* 7-40

*. при наличии

ORBR070001G

Сиденье / 3-2
Ремни безопасности / 3-14
Детское сиденье / 3-27
Система подушек безопасности
(дополнительная система пассивной безопасности) / 3-41

Система безопасности автомобиля

3

СИДЕНЬЕ

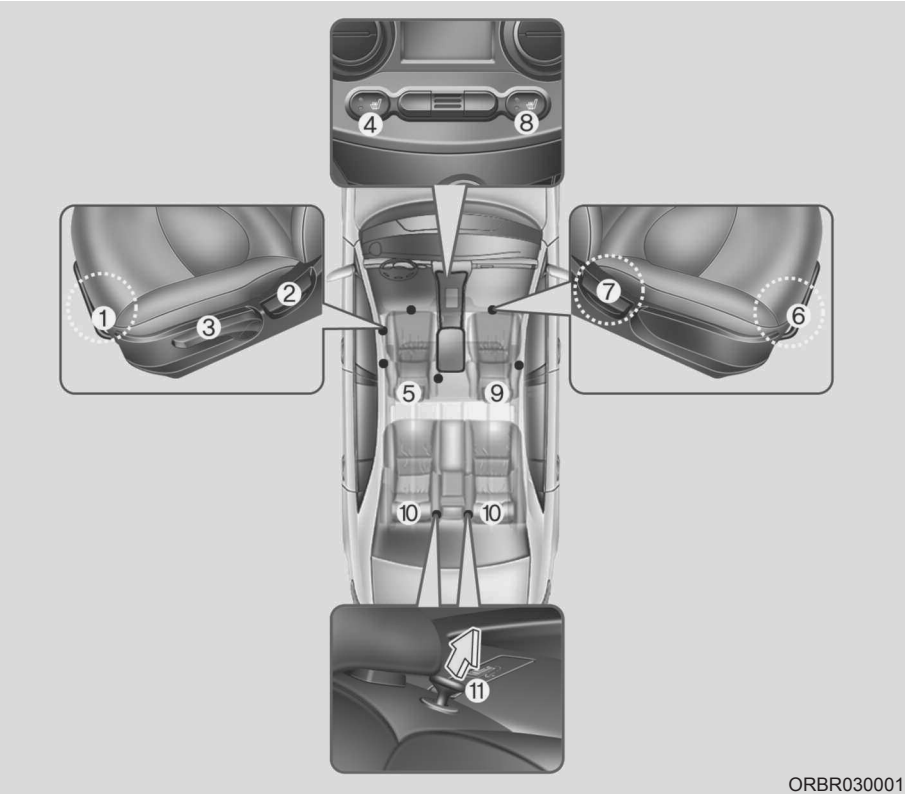

Сиденье водителя

(1) Вперед и назад
(2) Наклон спинки сиденья
(3) Высота положения подушки сиденья
(4) Подогрев сидения*
(5) Подголовник

Сиденье переднего пассажира

(6) Вперед и назад
(7) Наклон спинки сиденья
(8) Подогрев сидения*
(9) Подголовник

Заднее сиденье

(10) Подголовник*
(11) Наклон спинки сиденья*

* : при наличии

⚠ ОСТОРОЖНО

- Посторонние предметы

Посторонние предметы, оказавшиеся в зоне ног водителя, могут стать помехой при нажатии педалей, что может привести к дорожно-транспортному происшествию. Не располагайте никаких вещей под передними сиденьями.

⚠ ОСТОРОЖНО

- Возвращение спинки сиденья в вертикальное положение

При возвращении спинки сиденья в вертикальное положение удерживайте ее и перемещайте медленно.

Убедитесь в отсутствии других людей рядом с сиденьем. Если не удерживать спинку сиденья при ее возврате в исходное положение и не контролировать этот процесс, она может резко переместиться вперед и причинить случайную травму человеку, ударив его.

⚠ ОСТОРОЖНО

- Водитель отвечает за пассажира, находящегося на переднем сиденье

Если во время движения пассажир находится на переднем сиденье, спинка которого отклонена назад, это может привести к получению серьезных травм или к гибели людей в случае дорожно-транспортного происшествия.

Если во время такого происшествия спинка переднего сиденья будет отклонена назад, бедра находящегося на нем пассажира могут проскользнуть под поясной частью ремня безопасности, и большая нагрузка будет приложена к незащищенной области живота.

Это может привести к получению серьезных травм или к гибели человека. Водитель должен рекомендовать пассажиру, находящемуся на переднем сиденье, установить его спинку в вертикальное положение во время движения автомобиля.

⚠ ОСТОРОЖНО

- Сиденье водителя

- **Никогда не пытайтесь отрегулировать положение сиденья во время движения автомобиля. Это может привести к потере управления и к дорожно-транспортному происшествию, результатом которого может быть гибель людей, нанесение тяжелых телесных повреждений или причинение ущерба имуществу.**
- **Не допускайте изменения кем-либо нормального положения спинки сиденья. Расположение предметов с опорой на спинку сиденья или создание иных помех нормальной фиксации спинки сиденья может привести к серьезной травме или к гибели человека при внезапной остановке или столкновении.**

(Продолжение)

(Продолжение)

- **Во время движения спинки сидений водителя и пассажиров всегда должны стоять вертикально, а поясная часть ремня безопасности должна находиться у них на бедрах как можно ниже и удобнее. Это наилучшее положение с точки зрения обеспечения защиты человека в случае дорожно-транспортного происшествия.**
- **Для исключения получения ненужных и, возможно, серьезных травм от подушек безопасности, всегда располагайтесь на сиденье как можно дальше от рулевого колеса, сохраняя при этом контроль над автомобилем. Рекомендуется сидеть так, чтобы грудь водителя находилась на расстоянии не менее 250 мм от рулевого колеса.**

⚠ ОСТОРОЖНО

После выполнения регулировки сидения следует убедиться в том, что оно надежно закреплено. Для этого необходимо попытаться сдвинуть сидение вперед и назад, не используя рычаг снятия блокировки. Резкое или неожиданное перемещение сидения водителя может привести к потере управления автомобилем и стать причиной аварии.

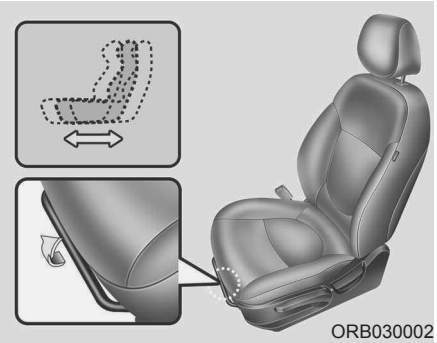

Переднее сиденье

Ручная регулировка

В продольном направлении

Для перемещения сиденья в продольном направлении:

1. Потяните вверх рычаг салазок сиденья, находящийся под передним краем подушки сиденья, и удерживайте его в таком положении.
2. Сдвиньте сиденье в продольном направлении так, как это необходимо.
3. Отпустите рычаг и убедитесь в том, что сиденье зафиксировано на своем месте.

Регулировку положения сиденья производите до начала движения. Убедитесь в том, что сиденье надежно зафиксировано, попытавшись переместить вперед-назад без использования рычага. Если сиденье движется, значит, оно не зафиксировано должным образом.

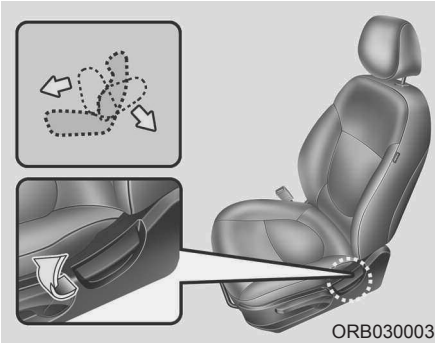

Наклон спинки сиденья

Для отклонения назад спинки сиденья:

1. Слегка наклонитесь вперед и поднимите рычаг регулировки наклона спинки сиденья, расположенный с внешней стороны сиденья в задней его части.
2. Осторожно наклонитесь назад и установите спинку сиденья в требуемое положение.
3. Отпустите рычаг и убедитесь в том, что спинка сиденья зафиксирована на своем месте. (Рычаг ДОЛЖЕН вернуться в исходное положение для того, чтобы зафиксировать спинку сиденья.)

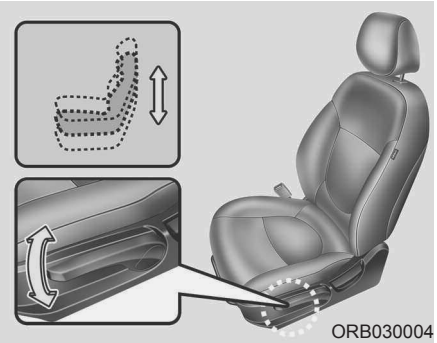

Высота положения подушки сиденья (сиденье водителя)

Для регулировки высоты положения подушки сиденья толкайте вверх или вниз рычаг, расположенный с внешней стороны подушки.

- Для того, чтобы опустить подушку сиденья, толкните рычаг несколько раз вниз.
- Для того, чтобы поднять подушку сиденья, толкните рычаг несколько раз вверх.

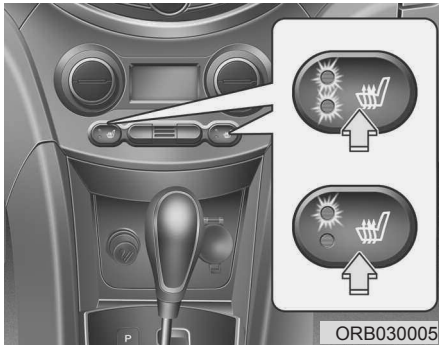

Обогрев сидений (при наличии)

Обогрев сидений обеспечивает нагрев поверхности передних сидений в холодную погоду. При включенном зажигании (ключ в замке зажигания в положении ON) нажмите любой из переключателей для включения обогрева сиденья водителя или переднего пассажирского сиденья.

В теплую погоду или в тех условиях, когда обогрева сидений не требуется, переключатели должны находиться в положении OFF (Выкл.).

- При каждом нажатии кнопки установленное значение температуры сиденья меняется следующим образом:

  OFF → HIGH ( ) → LOW ( )

- Обогреватель сиденья устанавливается в положение ВЫКЛ по умолчанию при каждом включении зажигания.

✻ К СВЕДЕНИЮ

Во время нахождения переключателя обогрева сиденья во положении ON (Вкл.), система подогрева, расположенная в сиденье, включается и выключается автоматически в зависимости от температуры сиденья.

⚠ ВНИМАНИЕ

- ***При очистке сидений от загрязнения не используйте такие органические растворители, как растворитель для краски, бензол, спирт и бензин. Это может привести к повреждению поверхности устройства обогрева или сидений.***
- ***Для предотвращения перегрева устройства обогрева сидений не размещайте на сиденьях покрывала, подушки или чехлы во время работы этого устройства.***
- ***Не располагайте на сиденьях, оборудованных устройствами нагрева, тяжелых вещей или предметов с острыми кромками. Это может привести к повреждению элементов устройства обогрева сиденья.***

⚠ ОСТОРОЖНО
- Ожоги от обогрева сидений

При использовании обогрева сидений пассажиры должны проявлять крайнюю осторожность, поскольку существует вероятность перегрева или получения ожогов. В особенности, водитель должен проявлять особую заботу о следующих категориях пассажиров:

1. **Дети любого возраста, пожилые люди или инвалиды, амбулаторные больные.**
2. **Люди с чувствительной или склонной к получению ожогов кожей.**
3. **Люди, находящиеся в состоянии усталости.**
4. **Люди, находящиеся в состоянии алкогольного или наркотического опьянения.**
5. **Люди, находящиеся под воздействием лекарств, которые могут вызывать дремоту или сонливость (снотворное, средства от простуды и т.д.).**

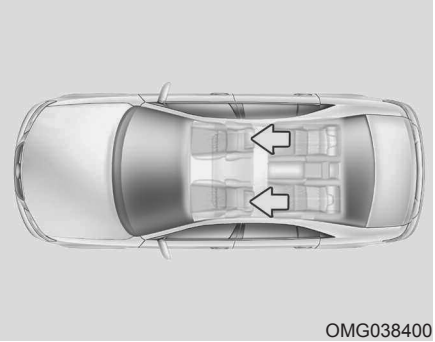
OMG038400

Подголовник

Водительское и переднее пассажирское сидения оборудованы подголовником для обеспечения безопасности и комфорта водителя и пассажира.

Подголовники не только служат для удобства водителя или пассажиров, но и помогают обеспечить защиту головы и шеи в случае столкновения.

⚠ ОСТОРОЖНО

- **Для достижения максимальной эффективности в случае дорожно-транспортного происшествия высота расположения подголовника должна быть такова, чтобы его середина находилась на уровне глаз сидящего человека. Кроме того, отрегулируйте положение подголовника так, чтобы расстояние между ним и головой составляло размер кулака человека. По этой причине не рекомендуется использование таких накладных подушек, которые увеличивают расстояние между телом сидящего человека и спинкой сиденья.**

(Продолжение)

(Продолжение)

- **Не допускается эксплуатация автомобиля со снятыми подголовниками, поскольку это может привести к получению серьезных травм людьми, находящимися на сиденьях, в случае дорожно-транспортного происшествия. Подголовники могут предотвратить получение травмы шеи при правильной их установке.**
- **Не регулируйте положение подголовников по высоте во время движения автомобиля.**

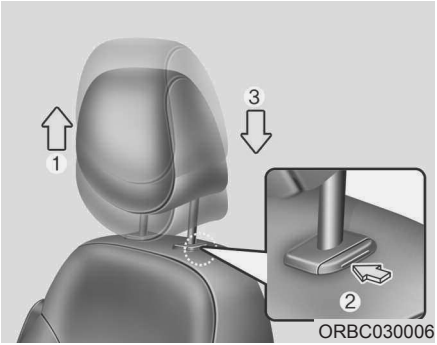

Регулировка в вертикальном направлении

Для того, чтобы поднять подголовник, потяните его вверх до требуемого положения (1). Для того, чтобы опустить подголовник, нажмите кнопку фиксатора (2) на опоре подголовника и удерживайте ее в нажатом положении, опуская подголовник в требуемое положение (3).

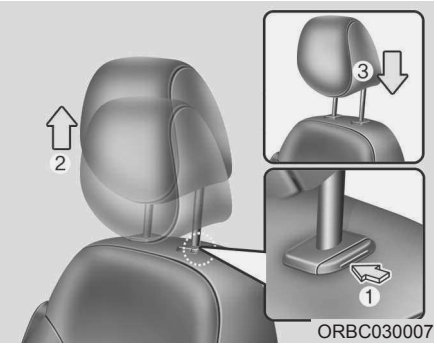

Снятие

Для снятия подголовника, вытянуть его на максимальную высоту, затем нажать отпускающую кнопку (1), одновременно вытягивая подголовник (2).

Для установки подголовника обратно, вставьте штыри (3) в отверстия, нажав отпускную кнопку (1). Затем настройте его на нужную высоту.

⚠ ОСТОРОЖНО

Убедитесь, что защелки в правильном положении после настройки для защиты водителя и пассажира.

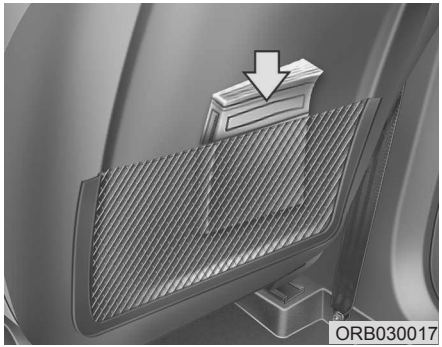

Карман спинки сиденья (при наличии)

На задней стороне спинок сиденья переднего пассажирского сиденья предусмотрены карманы.

⚠ ОСТОРОЖНО

- Карманы спинок сидений

Не размещайте тяжелые вещи или предметы с острыми кромками в карманах спинок сидений. В случае дорожно-транспортного происшествия они могут вылететь из карманов и нанести повреждение людям, находящимся в автомобиле.

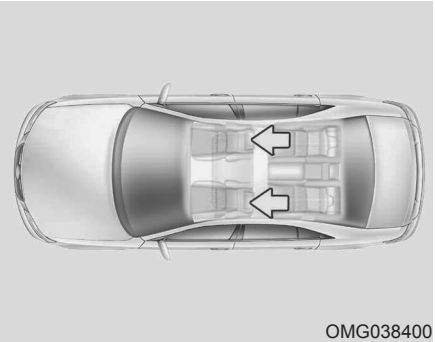

Заднее сиденье

Подголовник

Заднее сидение оборудовано подголовниками для безопасности и комфорта пассажира.

Подголовники не только служат для удобства пассажиров, но и помогают обеспечить защиту головы и шеи в случае столкновения.

⚠ ОСТОРОЖНО

- **Для достижения максимальной эффективности в случае дорожно-транспортного происшествия высота расположения подголовника должна быть такова, чтобы его середина находилась на уровне глаз сидящего человека. Не рекомендуется использование таких накладных подушек, которые увеличивают расстояние между телом сидящего человека и спинкой сиденья.**
- **Не допускается эксплуатация автомобиля со снятыми подголовниками, поскольку это может привести к получению серьезных травм людьми, находящимися на сиденьях, в случае дорожно-транспортного происшествия. Подголовники могут предотвратить получение серьезной травмы шеи при правильной их установке.**

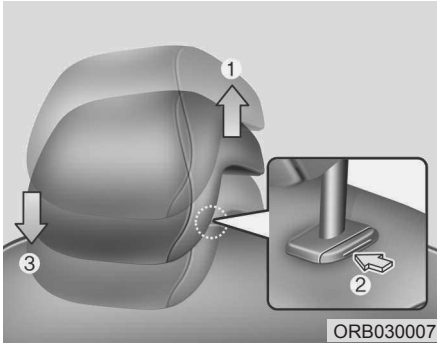

Регулировка в вертикальном направлении (при наличии)

Для того, чтобы поднять подголовник, потяните его вверх до требуемого положения (1). Для того, чтобы опустить подголовник, нажмите кнопку фиксатора (2) на опоре подголовника и удерживайте ее в нажатом положении, опуская подголовник в требуемое положение (3).

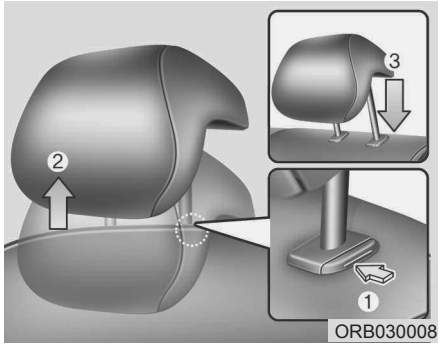

Снятие (при наличии)

Для снятия подголовника поднимите его вверх до упора, затем нажмите кнопку фиксатора (1) и выньте подголовник вверх (2).

Для переустановки подголовника вставьте штыри (3) в отверстия, нажав на спусковую кнопку (1). Затем настройте его на нужную высоту.

⚠ ОСТОРОЖНО

Убедитесь, что защелки находятся в правильном положении после настройки для защиты водителя и пассажира.

Складывание заднего сиденья (при наличии)

Спинки задних сидений могут быть сложены для упрощения перевозки длинномерных предметов или для увеличения объема багажного отделения автомобиля.

⚠ ОСТОРОЖНО

Складывающиеся спинки задних сидений предназначены для того, чтобы в автомобиле можно было перевозить более длинные предметы, чем те, которые помещаются в багажное отделение. Во время движения автомобиля никогда не позволяйте пассажирам садиться на верхнюю часть спинки, когда она находится в сложенном состоянии, поскольку это неправильное положение для сидения, и в таком случае нельзя пристегнуться ремнями безопасности.

(продолжение)

(продолжение)

Это может привести к получению серьезных травм или к гибели людей в случае дорожно-транспортного происшествия или внезапной остановки автомобиля. Предметы, которые перевозятся в автомобиле со сложенной спинкой заднего сиденья, не должны выступать выше верхней кромки передних сидений. В противном случае груз может переместиться вперед и привести в получению травм или повреждений при внезапной остановке автомобиля.

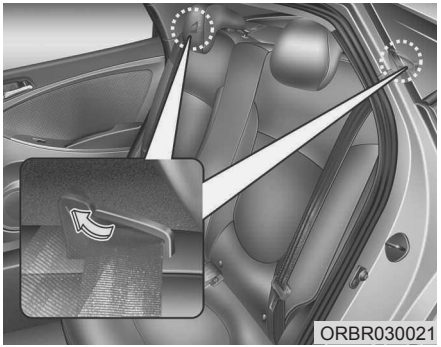

Складывание спинки заднего сиденья:

1. Убедитесь в том, что корд ремня безопасности заднего сидения проходит по направляющим, чтобы предупредить повреждение ремня.
2. Установите спинку переднего сидения в вертикальное положение и при необходимости подвиньте переднее сидение вперед.
3. Опустите подголовники задних сидений в нижнее положение.

4. Потяните рычаг отклонения спинки сидения и отклоните спинку сидения вперед.

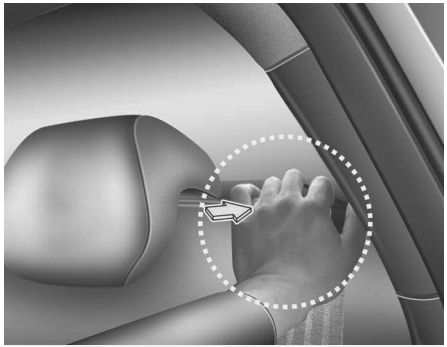

5. Для использования заднего сиденья необходимо поднять и потянуть спинку сиденья назад. Тяните за спинку сиденья, пока она не зафиксируется с характерным щелчком. Убедитесь, что спинка сиденья зафиксирована. Возвращая спинку сиденья в вертикальное положение всегда следите за тем, чтобы она была зафиксирована в выбранном положении, нажав на верхнюю часть спинки сиденья.
6. Верните ремень безопасности задних сидений в исходное положение.

*

Если ремень безопасности не вытягивается из втягивающего механизма, потяните ремень с силой, чтобы снять блокировку. После этого ремень будет вытягиваться свободно.

⚠ ОСТОРОЖНО

При возвращении спинки заднего сиденья в вертикальное положение после ее складывания:

Проявляйте осторожность во избежание повреждений ремня безопасности или его пряжки. Не допускайте защемления или зажатия ремня безопасности или его пряжки задним сиденьем. Убедитесь в том, что спинка заднего сиденья прочно зафиксирована в вертикальном положении. Для этого потяните на себя верхнюю часть спинки. В противном случае при дорожно-транспортном происшествии или внезапной остановке возможно складывание сиденья и перемещение грузов из багажника в пассажирский салон, что может привести к получению серьезных травм или к гибели людей.

⚠ ОСТОРОЖНО

- Возвращение спинки сиденья в вертикальное положение

При возвращении спинки сиденья в вертикальное положение удерживайте ее и перемещайте медленно. Если не удерживать спинку сиденья при ее возврате в исходное положение, она может резко переместиться вперед, приведя к получению случайной травмы человеком, которому она нанесет удар.

⚠ ВНИМАНИЕ
- Повреждение пряжек ремней безопасности задних сидений

Когда вы складываете спинки задних сидений или кладете багаж на подушки задних сидений, вставьте пряжку в замок между спинкой и подушкой заднего сидения. Это может предотвратить повреждение пряжки спинкой заднего сиденья или багажом.

⚠ ВНИМАНИЕ
- Ремни безопасности заднего сиденья

При возврате спинки заднего сиденья в вертикальное положение необходимо вернуть плечевые лямки ремня безопасности заднего сиденья в надлежащее положение. Размещение ремней безопасности внутри направляющих поможет предотвратить защемление ремня за сиденьем или под ним.

⚠ ОСТОРОЖНО - Багаж

Необходимо всегда фиксировать положение багажа для предотвращения его резкого перемещения по автомобилю при столкновении, что может вызвать нанесение травм людям, находящимся в транспортном средстве. Особую осторожность следует соблюдать в отношении предметов, расположенных на задних сиденьях, поскольку они могут ударить людей, находящихся на передних сиденьях, при лобовом столкновении.

⚠ ОСТОРОЖНО
- Погрузка багажа

При погрузке или выгрузке багажа всегда убедитесь в том, что двигатель выключен, селектор коробки передач находится в положении P (Парковка), и автомобиль зафиксирован стояночным тормозом. Если этого не сделать и случайно перевести селектор коробки передач в любое другое положение, можно привести автомобиль в движение.

РЕМНИ БЕЗОПАСНОСТИ

Система ремней безопасности

⚠ ОСТОРОЖНО

- **Для обеспечения максимального уровня защиты ремни безопасности всегда должны быть застегнуты во время движения автомобиля.**
- **Наибольшая эффективность ремней безопасности достигается при нахождении спинки сиденья в вертикальном положении.**
- **Дети в возрасте 12 лет и младше должны всегда находится на заднем сиденье, а положение их тела должно быть надежно зафиксировано. Никогда не разрешайте детям ездить в автомобиле на переднем пассажирском сиденье. Если ребенок старше 13 лет должен располагаться на переднем сиденье, он должен быть надежно пристегнут ремнями безопасности, а сиденье должно быть отодвинуто в крайнее заднее положение.**

(продолжение)

(продолжение)

- **Никогда не размещайте плечевой ремень безопасности под рукой или за спиной. Неправильное положение плечевого ремня безопасности может привести к получению серьезных травм при столкновении. Плечевой ремень безопасности должен лежать на плече так, чтобы пересекать ключицу в ее средней точке.**
- **Избегайте перекручивания ремней безопасности при их застегивании. Эффективность перекрученного ремня безопасности невысока. При столкновении он может даже врезаться в тело человека. Убедитесь в том, что ремень безопасности не перекручен и лежит прямо.**
- **Проявляйте осторожность во избежание повреждений ремня безопасности или элементов его замка. При повреждении ремня безопасности или элементов его замка замените его.**

⚠ ОСТОРОЖНО

Ремни безопасности предназначены для расположения на тех частях тела, которые имеют прочную костную структуру; их надо располагать поперек таза в нижней его части или поперек таза, груди и плеч, в зависимости от ситуации. Необходимо избегать расположения поясной части ремня безопасности поперек живота.

Необходимо обеспечить по возможности наиболее тугую затяжку ремней безопасности при сохранении комфорта для того, чтобы обеспечить тот уровень защиты, для которого они предназначены.

Свободно висящий ремень безопасности существенно уменьшает уровень защиты человека, находящегося в автомобиле.

Необходимо проявлять осторожность во избежание загрязнения ремня полиролями, маслами и химикатами, а в особенности электролитом.

(продолжение)

(продолжение)

Безопасная очистка ремня может выполняться при помощи туалетного мыла и воды.

Необходимо заменить ремень безопасности при наличии потертостей, загрязнения или повреждений его матерчатой части. Очень важно произвести замену всего ремня в сборе после того, как он был использован при серьезном столкновении, даже в случае, если его видимые повреждения отсутствуют. Не допускается надевать ремни перекрученными. Каждый ремень должен использоваться только одним человеком; опасным является пристегивание ремнем безопасности ребенка, находящегося на коленях у взрослого.

⚠ ОСТОРОЖНО

Не допускается внесение владельцем автомобиля таких изменений или дополнений в конструкцию, которые либо будут препятствовать нормальной работе устройств натяжения ремней безопасности по устранению провисания ремня, или будут препятствовать регулировке натяжения ремня с этой же целью.

Предупреждение о непристегнутых ремнях безопасности (при наличии)

Независимо от того, пристегнут ремень безопасности водителя или нет, при каждом повороте ключа зажигания в положение «ON» в качестве напоминания включаются контрольные лампы ремня.

Если перед включением зажигания водитель не пристегнулся ремнем безопасности, а также в случае отстегивания ремня после поворота ключа зажигания в положение «ON», контрольная лампа загорается и продолжает гореть до тех пор, пока ремень не будет пристегнут.

При езде с непристегнутым ремнем безопасности на скорости свыше 9 км/ч мигает соответствующая контрольная лампа. Мигание прекращается после снижения скорости ниже 6 км/ч.

При езде с непристегнутым ремнем безопасности на скорости свыше 20 км/ч примерно на 100 секунд включается предупредительный зуммер. Контрольная лампа ремня безопасности мигает.

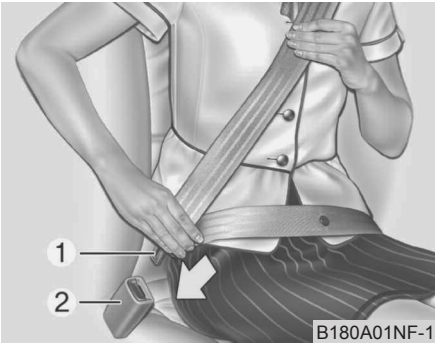

Комбинированный поясно-плечевой ремень безопасности

Как застегнуть ремень безопасности:

Для того чтобы застегнуть ремень безопасности, его следует вытянуть из устройства натяжения и вставить металлический язычок (1) в пряжку ремня (2). В момент запирания язычка в пряжке будет слышен металлический щелчок.

Длина ремня будет настроена автоматически только после того, как поясная часть ремня будет натянута вручную так, чтобы он плотно прилегал к бедрам сидящего человека. При медленном и плавном наклоне человека длина ремня увеличится, что позволит человеку свободно перемещаться. Вместе с тем, во время неожиданной остановки или удара положение ремня будет жестко зафиксировано. Таким оно будет и в том случае, когда сидящий человек попытается слишком быстро наклониться вперед.

*

Если ремень безопасности не вытягивается из втягивающего механизма, потяните ремень с силой, чтобы снять блокировку. После этого ремень будет вытягиваться свободно.

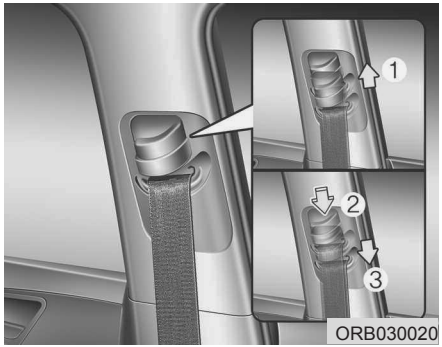

Регулировка высоты (переднее сиденье)

Можно установить верхнюю точку крепления ремня безопасности в одном из 3 возможных положений для достижения максимального удобства и безопасности.

Выбирайте такую высоту, чтобы крепление ремня безопасности не находилось слишком близко к шее.

Плечевая часть ремня должна быть отрегулирована таким образом, что ремень должен лежать на грудной клетке и на средней точке того плеча, которое находится ближе к соответствующей двери, а не на шее сидящего человека.

Для регулировки высоты точки верхней точки крепления ремня, опустите или поднимите узел регулировки в соответствующее место.

Для того чтобы поднять узел регулировки высоты крепления ремня, потяните его вверх (1). Для того чтобы опустить его, удерживая фиксатор (2) в нажатом положении, переместите узел регулировки (3) вниз.

Отпустите фиксатор, и узел регулировки останется в данном положении. Попробуйте сместить его вниз для того, чтобы убедиться в его фиксации.

⚠ ОСТОРОЖНО

- **Проверьте фиксацию узла регулировки высоты крепления ремня на соответствующей высоте. Никогда не размещайте плечевой ремень безопасности поперек шеи или лица человека. Неправильное размещение ремней безопасности может привести к получению серьезных травм в дорожно-транспортном происшествии.**
- **Если не заменить ремни безопасности после дорожно-транспортного происшествия, то в автомобиле могут остаться поврежденные ремни безопасности, которые не обеспечат защиту в случае другого столкновения, что приведет к получению травм или к гибели людей. Как можно скорее проведите замену ремней безопасности после дорожно-транспортного происшествия.**

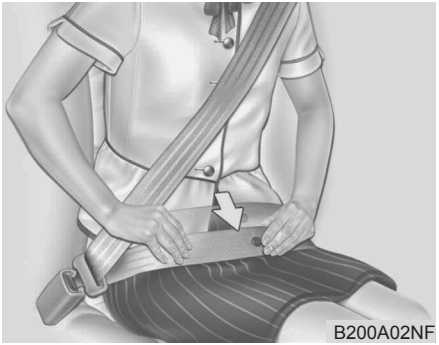

⚠ ОСТОРОЖНО

Поясная часть ремня безопасности должна быть расположена как можно ниже на бедрах, а не на талии. Если она будет лежать слишком высоко на талии, это может увеличить вероятность получения травмы в случае столкновения. Не допускается располагать обе руки под ремнем или над ремнем. Совсем наоборот, одна рука должна находиться над ремнем, а другая - под ним, как это показано на рисунке. Никогда не размещайте ремень под той рукой, которая находится ближе к соответствующей двери.

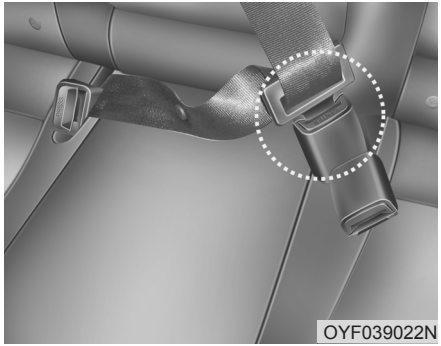

При использовании ремня безопасности пассажирами, находящимися на заднем сиденье, необходимо использовать пряжку с маркировкой CENTER (Центральный).

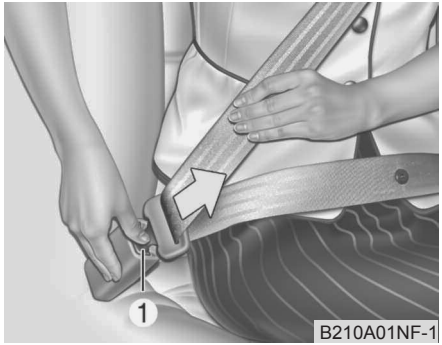

Как расстегнуть ремень безопасности

Для того чтобы расстегнуть ремень безопасности, нужно нажать на кнопку (1) его пряжки. После этого ремень автоматически будет втянут в кожух устройства автоматического натяжения.

Если этого не произойдет, проверьте, не перекручен ли ремень, и повторите попытку еще раз.

Ремни безопасности с преднатяжителем (при наличии)

В данном автомобиле ремни безопасности водителя и пассажира, находящегося на переднем сиденье, оборудованы преднатяжителями. Это устройство предназначено для того, чтобы плотнее прижать ремнями безопасности тело человека при лобовых столкновениях определенного типа. Преднатяжители ремней безопасности могут срабатывать во время дорожно-транспортных происшествий при достаточно сильном лобовом столкновении.

В момент неожиданной остановки автомобиля или при очень резком наклоне человека вперед устройство аварийной блокировки ремней безопасности зафиксирует положение ремня. При лобовых столкновениях определенного типа произойдет срабатывание преднатяжителя ремней безопасности, которое плотнее прижмет ремень к телу человека.

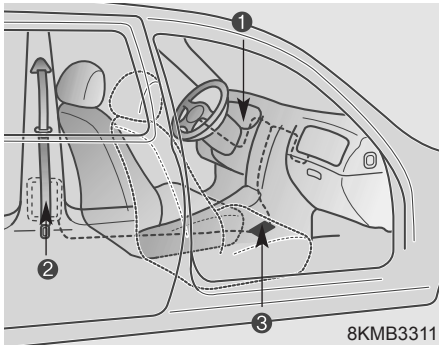

Система преднатяжителей ремней безопасности состоит из следующих основных элементов. Их расположение показано на иллюстрации:

1. Контрольная лампа неисправности подушек безопасности (SRS)
2. Преднатяжитель, расположенный на катушке ремня
3. Блок управления подушками безопасности (SRS)

⚠ ОСТОРОЖНО

Для максимальной эффективности работы ремней безопасности, оснащенных преднатяжителями:

1. **Ремень безопасности должен работать в соответствии с требованиями и должен быть нормально отрегулирован. Ознакомьтесь со всей важной информацией и мерами безопасности, имеющими отношение к обеспечению безопасности людей, находящихся в автомобиле, - в том числе к ремням безопасности и подушкам безопасности, - которые приведены в данном руководстве.**
2. **Водитель и пассажиры должны всегда быть пристегнуты ремнями безопасности должным образом.**

*

- **Срабатывания преднатяжителей ремней безопасности при аварии может сопровождаться громким шумом и появлением в салоне облачка тонкодисперсной пыли, которое может быть похоже на дым. Все это является нормальным следствием работы устройства и не несет в себе никакой опасности.**
- **Несмотря на свою безвредность, мелкодисперсная пыль может вызывать раздражение кожи; нежелательным является ее попадание в органы дыхания в большом количестве. После дорожно-транспортного происшествия, которое сопровождалось срабатыванием устройства дополнительного натяжения ремня во время столкновения, тщательно вымойте все открытые участки кожи.**

(Продолжение)

(Продолжение)

- **Поскольку датчик, который дает команду на раскрытие подушек безопасности, соединен с преднатяжи-телями ремней безопасности, лампа, сигнализирующая об отказе системы подушек безопасности SRS на приборной панели, будет гореть в течение около 6 секунд после включения зажигания (поворота ключа в замке зажигания в положение ON); после этого она должна погаснуть.**

⚠ ВНИМАНИЕ

При выходе из строя элементов системы преднатяжителей ремней безопасности, эта сигнальная лампа будет гореть даже в случае исправности системы подушек безопасности SRS. Если контрольная лампа неисправности подушек безопасности SRS не загорается при включении зажигания, продолжает гореть по истечении приблизительно 6 секунд или загорается во время движения автомобиля, необходимо как можно скорее обратиться к авторизованному дилеру компании HYUNDAI для проведения проверки технического состояния преднатяжителей ремней безопасности и системы подушек безопасности SRS.

⚠ ОСТОРОЖНО

- **Преднатяжители ремней безопасности предназначены только для однократного срабатывания. После их срабатывания необходимо заменить соответствующую систему ремней безопасности. Все ремни безопасности, которые использовались во время столкновения, вне зависимости от их типа, подлежат обязательной замене.**
- **Механизмы узлов преднатяжителей ремней безопасности во время своей работы разогреваются до высокой температуры. Не прикасайтесь к ним в течение нескольких минут после их срабатывания.**
- **Не пытайтесь самостоятельно провести осмотр или замену ремней безопасности, оборудованных преднатяжителями. Эти работы должны выполняться у авторизованного дилера компании HYUNDAI.**

(продолжение)

(продолжение)

- **Не стучите по узлам преднатяжителей ремней безопасности.**
- **Не пытайтесь выполнять любые работы по обслуживанию или ремонту системы преднатяжителей ремней безопасности.**
- **Неправильное обращение с узлами преднатяжителей ремней безопасности, несоблюдение предупреждений о недопустимости применения в их отношении ударного воздействия, их доработки, проверки, обслуживания или замены может привести к их отказу или случайному срабатыванию и к получению серьезных травм.**

(продолжение)

(продолжение)

- Всегда во время движения автомобиля все находящиеся в нем люди (и водитель, и пассажиры) должны быть пристегнуты ремнями безопасности.
- Если необходимо утилизировать автомобиль или преднатяжители ремней безопасности, обратитесь к уполномоченному дилеру HYUNDAI.

Меры предосторожности при использовании ремней безопасности

⚠ ОСТОРОЖНО

Водитель и все пассажиры автомобиля всегда должны быть пристегнуты ремнями безопасности. Ремни безопасности и детские сиденья уменьшают вероятность получения серьезных травм или повреждений смертельного характера всеми людьми, находящимися в автомобиле, в случае столкновения или внезапной остановки. Без ремня безопасности пассажиры могут оказаться слишком близко от раскрывающейся подушки безопасности, столкнуться с элементами интерьера или быть выброшены из автомобиля. Использование должным образом ремней безопасности существенно уменьшает вероятность возникновения таких угроз.

(Продолжение)

(Продолжение)

Всегда соблюдайте меры предосторожности в отношении ремней безопасности, подушек безопасности и сидений, содержащиеся в данном руководстве.

Ребенок младшего возраста

Следует быть знакомым со специальными требованиями, действующими в стране эксплуатации автомобиля. На заднем сиденье должны быть установлены в соответствии с нормами детские кресла. Более подробная информация об использовании этих кресел приведена в пункте “Детские кресла” в настоящем разделе.

⚠ ОСТОРОЖНО

Необходимо обеспечить, чтобы все люди, находящиеся в автомобиле, включая детей любого возраста, были пристегнуты ремнями безопасности должным образом. Никогда не держите ребенка на руках или на коленях во время движения автомобиля. Силы большой величины, возникающие при столкновении, вырвут ребенка из рук и приведут к его удару об элементы салона автомобиля. Всегда используйте специальное детское кресло, соответствующее росту и весу ребенка.

*

Наилучшая защита маленьких детей при дорожно-транспортном происшествии обеспечивается в том случае, когда они должным образом зафиксированы от перемещения при помощи специального сиденья, которое соответствует стандартам безопасности страны, в которой эксплуатируется автомобиль. Перед покупкой любого детского сиденья убедитесь в том, что оно имеет маркировку, подтверждающую его соответствие стандартам безопасности этой страны. Детское кресло обязательно должно соответствовать росту и весу ребенка. Проверьте это по этикетке на детском кресле. См. пункт “Детские кресла” настоящего раздела.

Дети более старшего возраста

Дети, которые уже выросли из сидений для малолетних детей, всегда должны находиться на заднем сиденье и пользоваться соответствующими поясными и плечевыми ремнями безопасности. Поясной ремень должен быть плотно застегнут на уровне бедер в возможно более низком положении. Периодически проверяйте положение ремня. Перемещения ребенка во время движения могут привести к смещению ремня. Наибольшая безопасность детей в случае дорожно-транспортного происшествия обеспечивается в случае использования ими должным образом ремней безопасности на заднем сиденье. Если ребенок старшего возраста (старше 12 лет) должен располагаться на переднем сиденье, то ребенок должен быть надежно пристегнут имеющимся поясным/плечевым ремнем, а сиденье должно быть максимально сдвинуто назад. Дети в возрасте до 12 лет должны находиться на заднем сиденье и быть прочно пристегнуты ремнями безопасности. НИКОГДА не размещайте ребенка в возрасте до 12 лет на переднем сиденье.

НИКОГДА не устанавливайте детское кресло на переднем сиденье автомобиля в положении “лицом назад”.

Если плечевая часть ремня безопасности слегка касается шеи или лица ребенка, попробуйте поместить ребенка ближе к оси автомобиля.

⚠ ОСТОРОЖНО

- Использование плечевых ремней безопасности для детей младшего возраста

- **Никогда не допускайте контакта плечевого ремня безопасности с шеей или лицом ребенка во время движения автомобиля.**
- **Если ремни расположены на ребенке и отрегулированы неправильно, существует вероятность его гибели или получения серьезных травм.**

Беременные женщины

Рекомендуется использование ремней безопасности для беременных женщин в целях уменьшения вероятности получения травм в дорожно-транспортном происшествии. В случае применения ремня безопасности поясная часть ремня должна находиться как можно ниже и удобнее на бедрах, а не на животе. Для получения более подробных рекомендаций обратитесь к врачу.

⚠ ОСТОРОЖНО - Беременным женщинам

Запрещается пристегивать ремень безопасности так, чтобы его часть проходила по брюшной области, где находится плод, или выше этой области, поскольку давление ремня может причинить вред плоду.

Люди, получившие травму

При перевозке людей, получивших травму, следует использовать ремни безопасности. При необходимости обратитесь за рекомендациями к врачу.

Один человек на один ремень безопасности

Два человека (включая детей) не должны никогда пытаться пристегнуться одним ремнем безопасности. Это может привести к увеличению тяжести травм в случае дорожно-транспортного происшествия.

Не ложитесь в автомобиле

Для уменьшения вероятности травм в случае аварии и достижения максимальной эффективности системы устройств пассивной безопасности во время движения автомобиля все пассажиры должны сидеть прямо, а передние и задние сиденья должны находиться в вертикальном положении. Ремень безопасности не может обеспечить достаточную защиту, если пассажир лежит на заднем сидении, а также, если переднее и задние сиденья откинуты назад.

⚠ ОСТОРОЖНО

Если во время движения автомобиля спинка сиденья, на котором находится человек, отклонена назад, это увеличивает вероятность получение им серьезных травм или повреждений смертельного характера в случае столкновения или внезапной остановки. Уровень защиты, предоставляемы системами пассивной безопасности (ремнями безопасности и подушками безопасности) существенно снижается при отклонении спинки сиденья назад. Для обеспечения нормальных условий работы для ремней безопасности они должны плотно лежать на бедрах и груди человека.

(продолжение)

(продолжение)

Чем больше угол отклонения спинки сиденья от вертикали, тем выше вероятность того, что произойдет проскальзывание бедер человека под поясным ремнем, что приведет к получению серьезных повреждений внутренних органов или к удару шеи человека о плечевой ремень безопасности. Водитель и пассажиры должны всегда быть плотно прижаты к спинкам сидений, их ремни безопасности должны быть пристегнуты так, как это требуется, а спинки сидений должны находиться в вертикальном положении.

Уход за ремнями безопасности

Никогда не следует разбирать систему ремней безопасности или дорабатывать ее конструкцию. Кроме того, необходимо соблюдать осторожность для исключения повреждения ремней и их оснастки элементами крепления сидений, дверями или иными предметами.

⚠ ОСТОРОЖНО

При возвращении спинки заднего сиденья из сложенного в вертикальное положение будьте осторожны и избегайте повреждения ленты или пряжки ремня. Убедитесь в том, что лента ремня или пряжка не зажаты задним сиденьем или не придавлены им. Повреждение ленты ремня безопасности или его замка может помешать надлежащему действию ремня при аварии или внезапной остановке и привести к серьезной травме. В случае повреждения этих деталей необходимо незамедлительно их заменить.

Периодический осмотр

Рекомендуется периодически проверять все ремни безопасности на предмет признаков износа и повреждений любого рода. Поврежденные детали необходимо заменять как можно скорее.

Ремни должны быть чистыми и сухими

Ремни безопасности должны содержаться в чистоте и быть сухими. При загрязнении ремней их можно очистить при помощи раствора туалетного мыла в теплой воде. Не допускается использование отбеливателей, красящих средств, сильных моющих средств или абразивных веществ, поскольку они могут повредить ткань ремня и ухудшить ее прочностные свойства.

Когда следует заменять ремни безопасности

Если автомобиль был в дорожно-транспортном происшествии, необходимо заменить те ремни безопасности в сборе с сопутствующими деталями, которые воспринимали нагрузку во время этого происшествия. Это следует сделать даже в том случае, когда видимые следы повреждений отсутствуют. Дополнительную информацию по этому вопросу следует получить у авторизованного дилера компании HYUNDAI.

ДЕТСКОЕ СИДЕНЬЕ

При поездке в автомобиле дети должны находиться на заднем сиденье, и их положение всегда должно быть зафиксировано таким образом, чтобы минимизировать риск получения травмы при дорожно-транспортном происшествии, неожиданной остановке или резком маневре. В соответствии со статистикой дорожно-транспортных происшествий более безопасным для детей является нахождение не на переднем, а на заднем сиденье и тогда, когда они пристегнуты должным образом. Дети старшего возраста, которые выросли уже из специальных детских сидений, должны использовать один из имеющихся ремней безопасности.

Следует быть ознакомленым со специальными требованиями, действующими в стране эксплуатации автомобиля. На заднем сиденье должны быть установлены в соответствии с нормами детские кресла. Необходимо использовать имеющееся на рынке детское кресло, которое соответствует стандартам безопасности страны, в которой эксплуатируется автомобиль.

Системы удерживания детей предназначены для закрепления в сиденьях автомобилей коленной частью ремня безопасности (коленного/плечевого ремня), или анкером привязного крепления и/или анкером ISOFIX.

Дети могут получить травмы в дорожно-транспортном происшествии, если кресла или фиксирующие устройства их положения, в которых они находятся, не закреплены должным образом. Для детей младшего возраста- следует использовать специальные кресла.

Перед тем, как покупать конкретное приспособление для фиксации положения ребенка, убедитесь в том, что оно совместимо с конструкцией сидений и ремней безопасности автомобиля, и соответствует ребенку по размеру. Соблюдайте все инструкции производителя при установке такого приспособления в автомобиль.

⚠ ОСТОРОЖНО

- **Специальное детское кресло должно быть установлено на заднем сиденье. Никогда не устанавливайте детское кресло на переднем пассажирском сиденье. В случае дорожно-транспортного происшествия может сработать боковая подушка безопасности пассажира, что может причинить серьезные травмы ребенку, сидящему в таком кресле, или стать причиной его гибели. Таким образом, следует устанавливать детское кресло только на заднем сиденье автомобиля.**
- **Ремень безопасности или приспособление для фиксации положения ребенка могут нагреться до высокой температуры, если они будут находиться в закрытом автомобиле в солнечный день, даже если температура окружающего воздуха не очень высокая.**

(продолжение)

(продолжение)

Проверьте температуру поверхности кресла и пряжек застежек перед тем, как поместить в это кресло ребенка.

- Если детское сиденье безопасности не используется, храните его в багажнике или пристегивайте ремнями безопасности, чтобы не допустить его резкого движения вперед в случае экстренного торможения или аварии.
- Дети могут получить серьезные травмы или погибнуть в результате раскрытия подушки безопасности. Все дети, даже те, которые выросли из детских кресел, должны находиться на заднем сиденье во время движения автомобиля.

⚠ ОСТОРОЖНО

Как уменьшить вероятность получения серьезных травм или повреждений смертельного характера:

- Более безопасным для детей любого возраста является нахождение на заднем сиденье, пристегнутыми ремнями безопасности. Ребенок, находящийся на переднем пассажирском сиденье, может получить сильный удар от раскрывающейся подушки безопасности, что может привести к получению серьезных травм или повреждений смертельного характера.
- Всегда соблюдайте предоставленные производителем инструкции по установке и эксплуатации детского сиденья.

(продолжение)

(продолжение)

- Обязательно убедитесь в том, что детское сиденье зафиксировано должным образом в автомобиле, а сам ребенок прочно зафиксирован в этом сиденье.
- Никогда не держите ребенка на руках или на коленях во время движения автомобиля. Силы большой величины, возникающие при столкновении, вырвут ребенка из рук и приведут к его удару об элементы салона автомобиля.
- Никогда не допускайте пристегивания одним ремнем безопасности взрослого и ребенка. Во время столкновения ремень может глубоко врезаться в тело ребенка и вызвать серьезные повреждения внутренних органов.

(продолжение)

(продолжение)

- **Никогда не оставляйте детей без присмотра в автомобиле - даже на короткое время. Может произойти быстрый нагрев автомобиля, что вызовет серьезные телесные повреждения детей, которые находятся внутри него. Даже очень маленькие дети могут непреднамеренно привести автомобиль в движение, оказаться зажатыми в окнах или запереть себя и других внутри автомобиля.**
- **Никогда не допускайте использование одного ремня безопасности двумя детьми или любыми двумя людьми.**

(продолжение)

(продолжение)

- **Дети часто беспорядочно двигаются и принимают неправильное положение. Никогда не допускайте размещения плечевого ремня безопасности под рукой или за спиной ребенка во время движения автомобиля. Всегда размещайте ребенка на заднем сиденье и фиксируйте его положение должным образом.**
- **Никогда не разрешайте ребенку вставать на ноги или на колени на сиденье или на полу во время движения автомобиля. Во время столкновения или внезапной остановки ребенок может сильно удариться об элементы салона автомобиля, что приведет к получению серьезных травм.**

(продолжение)

(продолжение)

- **Никогда не используйте переносную колыбельку или детское кресло, которые крепятся на спинку сиденья при помощи креплений типа крюков; это может не обеспечить требуемый уровень безопасности в дорожно-транспортном происшествии.**
- **Ремни безопасности могут нагреться до высокой температуры, особенно если автомобиль находится на стоянке под воздействием прямых солнечных лучей. Всегда проверяйте пряжки ремней безопасности перед использования их для фиксации положения ребенка.**

Детское кресло, расположенное лицом назад

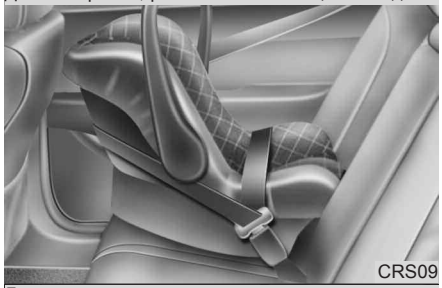

Детское кресло, расположенное лицом вперед

Использование детского кресла

Для малолетних детей использование соответствующих детских сидений является обязательным.

Такое детское сиденье должно соответствовать ребенку по размеру; оно должно быть установлено в автомобиль в соответствии с инструкциями его производителя.

В целях безопасности рекомендуется устанавливать удерживающие приспособления для детей на задних сидениях.

⚠ ОСТОРОЖНО

Запрещается устанавливать обращенное назад детское сидение на переднем пассажирском сиденье, поскольку подушка безопасности, установленная со стороны пассажира, при срабатывании может ударить по детскому сиденью, что приведет к гибели ребенка.

⚠ ОСТОРОЖНО - установка детского сиденья

- **Перед установкой удерживающего приспособления для детей, ознакомьтесь с инструкцией производителя приспособления.**
- **Если ремень безопасности не работает так, как описано в данном разделе, необходимо, чтобы система была немедленно проверена вашим авторизованным дилером компании HYUNDAI.**
- **Невыполнение указаний, приведенных в данном руководстве и касающихся удерживающих приспособлений для детей, а также указаний производителя приспособлений, может увеличить вероятность и/или степень тяжести травм в случае аварии.**

Установка детского кресла с использованием поясного ремня безопасности (в центральной части заднего сиденья)

Для установки детского кресла на центральную часть заднего сиденья следует сделать следующее:

1. Поместите детское кресло на центральную часть заднего сиденья.
2. Вытяните язычок пряжки поясного ремня безопасности.
3. Проденьте поясной ремень безопасности через отверстия в детском кресле в соответствии с инструкциями производителя.
4. Пристегните поясной ремень безопасности и отрегулируйте его длину так, чтобы он плотно удерживал детское кресло, потянув за свободный конец ремня. После установки детского сиденья попробуйте переместить его в разных направления так, чтобы убедиться в надежности его крепления.

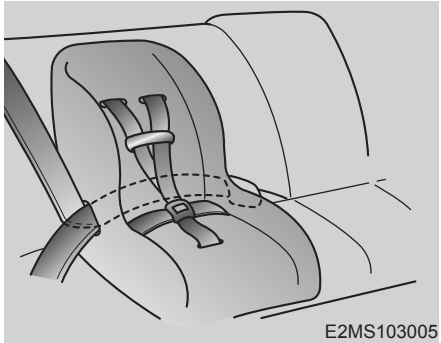

Установка детского кресла с использованием трехточечного ремня безопасности

Для установки детского кресла на центральную или боковую часть заднего сиденья следует сделать следующее:

1. Поместите детское кресло на сиденье и просуньте трехточечный ремень безопасности в отверстия в кресле или расположите его вокруг кресла в соответствии с инструкциями производителя. Убедитесь в том, что лента ремня безопасности не перекручена.

⚠ ОСТОРОЖНО

При использовании ремня безопасности заднего центрального сиденья необходимо учитывать информацию из раздела «Задний центральный ремень с креплением в трех точках» в этой главе.

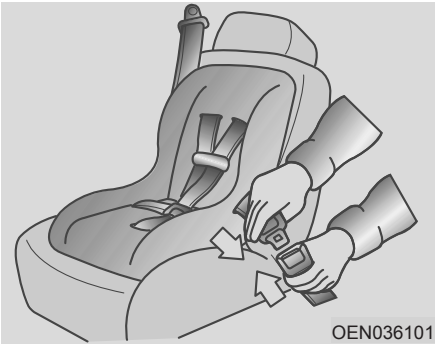

2. Вставьте язычок замка трехточечного ремня безопасности в пряжку. При соединении должен быть ясно слышан щелчок.

Расположите кнопку открывания замка так, чтобы обеспечить к ней простой доступ в экстренном случае.

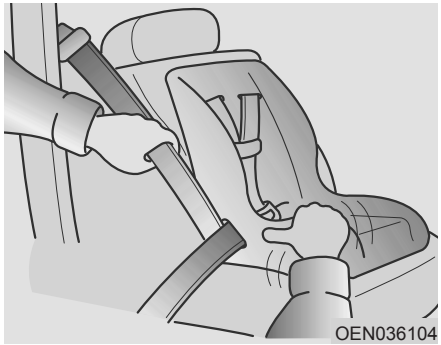

3. Застегните ремень и дайте ему натянуться. После установки детского сиденья попробуйте переместить его в разных направлениях так, чтобы убедиться в надежности его крепления.

Если необходимо натянуть ремень, подайте ленту ремня внутрь кожуха устройства автоматического натяжения. Если расстегнуть ремень безопасности и дать ему возможность втянуться внутрь кожуха устройства автоматического натяжения, это устройство автоматически вернется в свое нормальное рабочее положение.

Пригодность детских кресел для размещения в различных местах автомобиля - для стран Европы

Используйте те детские кресла, применение которых официально разрешено, и которые подходят для ребенка по размеру. Информация по использованию детских кресел приведена в следующей таблице.

Место установки детского кресла	Возрастная группа		
	Переднее пассажирское сиденье	Заднее боковое сиденье	Заднее центральное сиденье
0 : до 10 кг (0 - 9 месяцев)	U	U	U
0+ : до 13 кг. (0 - 2 года)	U	U	U
I : 9 - 18 кг (9 месяцев - 4 года)	U	U	U
II и III : 15 - 36 кг (4 года - 12 лет)	U	U	U

U : Пригодно в качестве универсального изделия, разрешенного для использования в данной весовой группе.

UF : Пригодно в качестве универсального изделия, разрешенного для использования в данной весовой категории в положении “лицом вперед”.

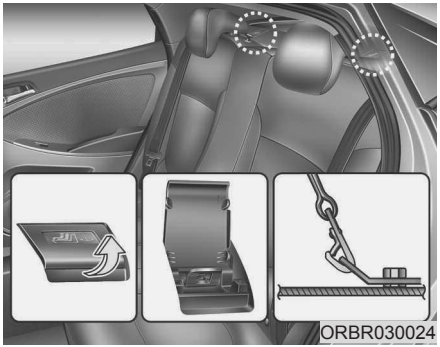

Фиксация детского кресла при помощи привязного крепления (при наличии)

Держатели крюков детских сидений располагаются на полке багажного отделения.

1. Пропустите ремень крепления детского сиденья над спинкой сиденья.

   Для автомобилей, которые оборудованы регулируемыми подголовниками, пропустите ремень крепления детского сиденья под подголовником между его опорами или иным образом пропустите ремень над спинкой сиденья.
2. Соедините ответную часть замка привязного крепления с соответствующим замком крепления детского кресла и затяните ремень для надежной фиксации кресла.

⚠ ОСТОРОЖНО

Если детское кресло не закреплено должным образом, или положение ребенка в нем не зафиксировано надежно, существенно увеличивается вероятность получения ребенком серьезных травм или его гибели в дорожно-транспортном происшествии. Всегда соблюдайте инструкции производителя детского сиденья при его установке и использовании.

⚠ ОСТОРОЖНО - Привязное крепление

Никогда не используйте один узел крепления детского кресла (верхнее привязное крепление или нижний замок) для фиксации более чем одного кресла.

Увеличенная нагрузка от нескольких сидений может вызвать разрушение привязных креплений или замков, что приведет к получению серьезных травм или к гибели ребенка.

⚠ ОСТОРОЖНО - Проверка детского кресла

Убедитесь в надежности фиксации детского кресла путем попытки перемещения его в различных направлениях. Если не обеспечить правильного крепления детского кресла, оно может колебаться, проворачиваться, наклоняться или отделяться от сиденья, что приведет к гибели ребенка или к получению им серьезных повреждений.

⚠ ОСТОРОЖНО - Узлы крепления детского кресла

- **Узлы крепления детского кресла предназначены для восприятия только нагрузок от детского кресла, установленного должным образом. Но при каких обстоятельствах не допускается их использование для крепления штатных ремней безопасности или для фиксации других предметов или оборудования в автомобиле.**
- **Крепление привязной системы любым образом, отличном от фиксации с использованием соответствующего замка, может привести к ее ненормальной работе.**

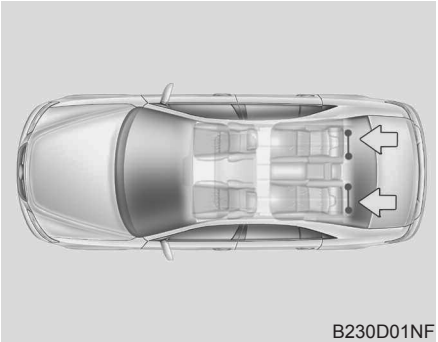

Фиксация детского кресла системой ISOFIX и системой привязного крепления (при наличии)

Система ISOFIX является стандартизированным решением для установки детских кресел в автомобиле, причем это решение устраняет необходимость использования штатных ремней безопасности для фиксации детского кресла. Все это обеспечивает более надежную фиксацию одновременно с более легкой и более быстрой установкой.

Сиденье, оснащенное системой ISOFIX, может быть установлено только в случае его сертификации применительно к данному автомобилю в соответствии с требованиями норм ECE-R44.

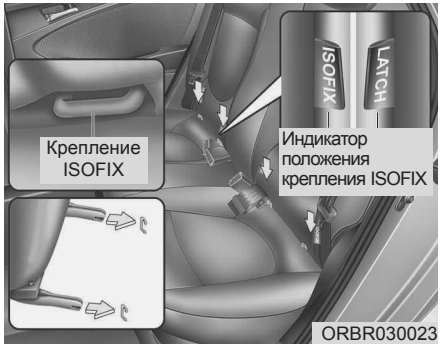

Имеются этикетки ISOFIX, расположенные в нижней части с каждой стороны задних сидений. Эти символы указывают положение нижних крепежных элементов для детских удерживающих систем.

Оба задних боковых сиденья оборудованы парой креплений ISOFIX, так же как соответствующими креплениями верхнего страховочного троса на задней стороне спинки сиденья. Крепления ISOFIX расположены между подушкой сиденья и спинкой сиденья, маркированной изображением ISOFIX.

При установке соединители детского сиденья ISOFIX должны войти в контакт с креплениями ISOFIX транспортного средства (при соединении должен быть слышан щелчок, следует проверить визуальные индикаторы детского сиденья и выполнить дополнительную проверку натягиванием).

Детского сиденья с всеобщим одобрением по ECE-R 44 должен быть установлен с дополнительной лямкой верхнего страховочного троса, соединенной с соответствующей точкой крепления верхнего страховочного троса на спинке сиденья.

Детское кресло должно быть установлено и использоваться в соответствии с руководством по установке, которое прилагается к креслу, оборудованному креплениями типа ISOFIX.

⚠ ОСТОРОЖНО

Установите детское сиденье так, чтобы оно полностью контактировало со спинкой заднего сиденья, которая должна быть наклонена на два деления от вертикального (фиксируемого) положения.

⚠ ОСТОРОЖНО

При использовании имеющейся на автомобиле системы ISOFIX для установки детского кресла на заднем сиденье автомобиля, все неиспользуемые металлические части замков ремней безопасности должны быть соединены со своими пряжками, а сами ремни безопасности должны быть расположены за спинкой детского кресла так, чтобы ребенок не мог дотянуться до свободных частей ремней безопасности и схватить их. Незафиксированные части замков ремней безопасности могут дать ребенку возможность дотянуться до свободных частей ремней безопасности, что может привести к удушью и к серьезным травмам или гибели ребенка, находящегося в детском кресле.

Как зафиксировать детское сиденье:

1. Для фиксации детского сиденья соедините две части замка типа ISOFIX: одну, которая прикреплена к креслу, и другую, которая закреплена на заднем сиденье автомобиля. При соединении должен быть ясно слышан щелчок.

⚠ ВНИМАНИЕ

Не допускайте, чтобы во время установки замок сиденья и крепление системы ISOFIX поцарапали или зажали ткань ремня безопасности заднего сиденья.

2. Соедините ответную часть замка привязного крепления с верхним замком крепления детского кресла и затяните ремень для надежной фиксации кресла. (См. предыдущую страницу.)

⚠ ОСТОРОЖНО

- **Не устанавливайте детское сиденье в центр заднего сиденья с использованием расположенных на автомобиле замков типа ISOFIX. Замки типа ISOFIX предназначены только для фиксации детского сиденья в правой или в левой части заднего сиденья. Не используйте замки типа ISOFIX не по назначению, пытаясь с их помощью закрепить детское сиденье в центре заднего сиденья автомобиля.**

  В таком случае при столкновении прочность замков типа ISOFIX может оказаться недостаточной для удержания на месте детского сиденья, установленного в центре заднего сиденья. Их возможное разрушение может привести к серьезным травмам или к гибели ребенка.

(продолжение)

(продолжение)

- **Не используйте нижний замок крепления детского сиденья для фиксации более чем одного изделия такого рода. Избыточное увеличение нагрузки может привести к разрушению (разрыву) такого крепления, что может стать причиной серьезных травм или гибели ребенка.**
- **Фиксируйте детское сиденье с креплениями типа ISOFIX или с креплениями, совместимыми с креплениями типа ISOFIX только в тех местах, которые указаны на рисунке.**
- **Всегда соблюдайте инструкции по установке и использованию, предоставленные производителем детского кресла.**

Соответствие детских сидений местам их установки в автомобилях, оснащенных системой ISOFIX - для стран Европы

Весовая группа	Размер	Крепление (фиксирующее устройство)	Расположение ISOFIX в автомобиле			
			Переднее пассажирское сиденье	Заднее боковое сиденье (сторона водителя)	Заднее боковое сиденье (сторона пассажира)	Заднее центральное сиденье
Переносные детские сиденья	F	ISO/L1	-	X	X	-
	G	ISO/L2	-	X	X	-
0 : до 10 кг	E	ISO/R1	-	IUF	IUF	-
0+ : до 13 кг	E	ISO/R1	-	IUF	IUF	-
	D	ISO/R2	-	IUF	IUF	-
	C	ISO/R3	-	X	X	-
I : от 9 до 18 кг	D	ISO/R2	-	IUF	IUF	-
	C	ISO/R3	-	X	X	-
	B	ISO/F2	-	IUF	IUF	-
	B1	ISO/F2X	-	IUF	IUF	-
	A	ISO/F3	-	IUF	IUF	-

IUF = Пригодно для систем универсальной категории ISOFIX, предназначенных для детей, которые разрешены для использования в данной весовой группе.

X = Положение ISOFIX, которое не пригодно для систем универсальной категории ISOFIX, предназначенных для детей данной весовой группы.

* И ISO/R2, и ISO/R3 можно устанавливать только в самое крайнее положение на сиденье пассажира.

* Размеры и приспособления системы крепления детских сидений ISOFIX.

A - ISO/F3: Система крепления сиденья ребенка, начинающего ходить, полноразмерная, лицом вперед (высота 720 мм)
B - ISO/F2: Система крепления сиденья ребенка, начинающего ходить, уменьшенной высоты, лицом вперед (высота 650 мм)
B1 - ISO/F2X: Система крепления сиденья ребенка, начинающего ходить, уменьшенной высоты, вторая версия формы задней поверхности, лицом вперед (высота 650 мм)
C - ISO/R3: Система крепления сиденья ребенка, начинающего ходить, полноразмерная, лицом назад
D - ISO/R2: Система крепления сиденья ребенка, начинающего ходить, уменьшенного размера, лицом назад
E - ISO/R1: Система крепления сиденья младенца, лицом назад
F - ISO/L1: Система крепления детского сиденья, лицом в левом поперечном направлении (переносная кроватка)
G - ISO/L2: Система крепления детского сиденья, лицом в правом поперечном направлении (переносная кроватка)

СИСТЕМА ПОДУШЕК БЕЗОПАСНОСТИ (ДОПОЛНИТЕЛЬНАЯ СИСТЕМА ПАССИВНОЙ БЕЗОПАСНОСТИ) (ПРИ НАЛИЧИИ)

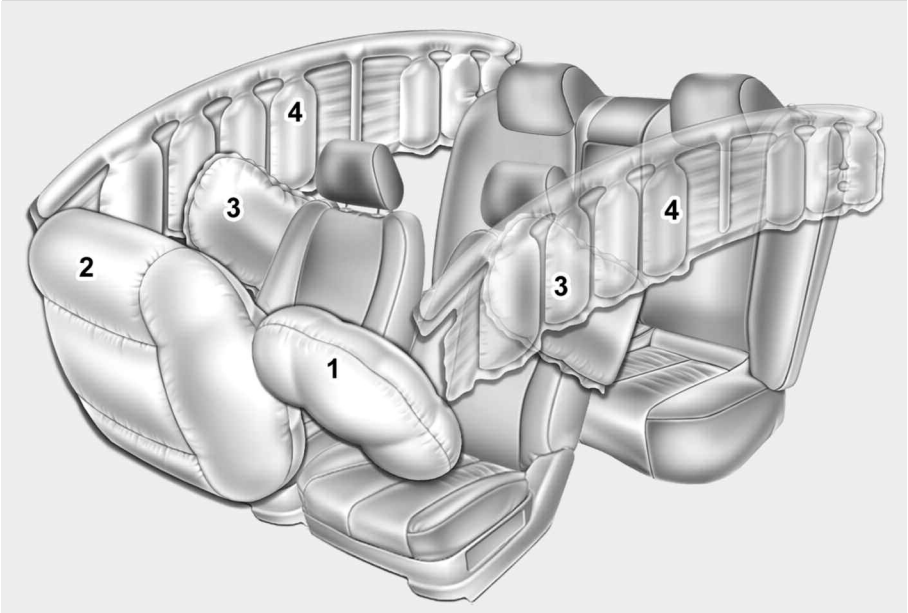

* Подушки безопасности, фактически установленные в автомобиле могут иметь вид, отличный от изображенного на рисунке.

OYH039050

(1) Передняя подушка безопасности водителя
(2) Передняя подушка безопасности пассажира*
(3) Боковая подушка безопасности--*
(4) Надувная шторка*

*: при наличии

⚠ ОСТОРОЖНО

Даже в автомобилях воздушными подушками, Вы и Ваши пассажиры должны быть всегда пристегнуты ремнями безопаности, которые сводят к минимуму риск и опасность ранений в случае столкновения или опрокидывания.

Принцип работы системы подушек безопасности

- Подушки безопасности находятся в рабочем состоянии только при нахождении ключа зажигания в положении ON (Вкл.) или START (Пуск).
- Их раскрытие происходит мгновенно в случае серьезного лобового или бокового столкновения (в случае установки боковых подушек безопасности или надувных шторок) с целью дополнительной защиты людей, находящихся в автомобиле, от серьезных травм.
- Скорость раскрытия подушек безопасности не является постоянной. В общем случае раскрытие подушек безопасности происходит в зависимости от силы удара и его направления. Эти два фактора определяют подачу датчиками электронного сигнала на раскрытие подушек безопасности.
- Раскрытие подушек безопасности зависит от ряда факторов, включая скорость движения автомобиля, направление удара, а также плотность и жесткость конструкции автомобиля или предмета, с которыми происходит столкновение данного автомобиля.

  Приведенный выше перечень определяющих факторов не является исчерпывающим.
- Раскрытие передних подушек безопасности и их сворачивание происходит мгновенно.

  Увидеть процесс раскрытия подушки безопасности при дорожно-транспортном происшествии практически невозможно. Скорее всего люди, находящиеся в автомобиле, просто увидят сократившиеся в объеме подушки безопасности, висящие на своих контейнерах после столкновения.
- Для обеспечения защиты при сильном столкновении подушки безопасности должны надуваться очень быстро. Необходимость в такой скорости раскрытия подушки безопасности вызвана исключительно малой величиной промежутка времени при столкновении, за который требуется надуть подушку между находящимся в автомобиле человеком и элементами конструкции автомобиля, чтобы человек не успел удариться об эти элементы конструкции. Подобная скорость раскрытия уменьшает вероятность получения серьезных травм или опасных для жизни повреждений при серьезном столкновении и, таким образом, является обязательной расчетной характеристикой подушки безопасности.

  Вместе с тем, само раскрытие подушки безопасности также может приводить к травмам, включая царапины на лице, ушибы и переломы, поскольку высокая скорость раскрытия подушки вызывает возникновение при этом больших усилий.

- **Существуют даже такие обстоятельства, при которых контакт человека с подушкой безопасности, размещенной в рулевом колесе, приводил к получению повреждений смертельного характера, особенно в том случае, когда тот располагался чересчур близко к рулевому колесу.**

⚠ ОСТОРОЖНО

- **Для исключения получения тяжелых травм или гибели людей в результате размещения подушек безопасности при столкновении водитель должен располагаться по возможности дальше от подушки безопасности, размещенной в рулевом колесе (не менее 250 мм от него). Пассажир, находящийся на переднем сиденье, всегда должен отодвинуть его как можно дальше назад, и сидеть в нем, прислонившись к его спинке.**
- **Раскрытие подушки безопасности при столкновении происходит моментально, и пассажиры могут получить травмы в результате воздействия усилий от такого раскрытия, если они не будут сидеть должным образом.**

(продолжение)

(продолжение)

- **Раскрытие подушки безопасности может вызывать получение травм, включая ссадины на лице и теле, порезы от разбитых очков и ожоги.**

Шум и дым

Раскрытие подушек безопасности сопровождается громким шумом и образованием дыма и пыли внутри автомобиля. Это является нормальным и является следствием сгорания устройства, вызывающего надувание подушек. После раскрытия подушек люди могут почувствовать существенный дискомфорт при дыхании в результате контакта грудной клетки как с ремнем безопасности, так и с подушкой, а также от вдыхания дыма и пыли.

Производитель настойчиво рекомендует раскрыть двери и/или окна как можно скорее после столкновения в целях уменьшения этого дискомфорта и предотвращения продолжительного воздействия дыма и пыли на организм человека.

Хотя этот дым и пыль нетоксичны, они могут вызывать раздражение кожи (глаз, носа, гортани и т.д.). В такой ситуации немедленно умойтесь и промойте пораженные места холодной водой; если симптомы не исчезнут, - обратитесь к врачу.

⚠ ОСТОРОЖНО

При раскрытии подушек безопасности детали рулевого колеса и/или передней панели и/или обеих кромок потолка над передними и задними дверьми, которые имеют отношение к подушкам, нагреваются до высокой температуры. Для предотвращения получения травм не прикасайтесь к внутренним деталям в местах расположения подушек безопасности непосредственно после их раскрытия.

Не устанавливайте детское сиденье на переднее пассажирское сиденье

Никогда не размещайте детское кресло в положении “лицом назад” на переднее пассажирское сиденье. При раскрытии подушки безопасности она может нанести удар по такому креслу, что приведет к получению ребенком серьезных травм или повреждений смертельного характера.

Кроме того, не допускается размещать на переднем пассажирском сиденье детское кресло и в положении “лицом вперед”. При раскрытии передней подушки безопасности пассажира она может причинить ребенку серьезные травмы или повреждения смертельного характера.

⚠ ОСТОРОЖНО

- **Особая опасность! Не устанавливайте детское кресло, расположенное в положении “лицом назад”, на сиденье, перед которым находится подушка безопасности!**
- **Никогда не устанавливайте детское кресло на переднее пассажирское сиденье. При раскрытии передней подушки безопасности пассажира она может причинить ребенку серьезные травмы или повреждения смертельного характера.**
- **При нахождении детей на боковых задних сиденьях в автомобиле, оборудованном боковыми подушками безопасности, обязательно установите детские кресла как можно дальше от дверей, и обеспечьте их фиксацию от перемещений.**

  Раскрытие боковой подушки или шторки может вызвать получение серьезных травм или привести к гибели ребенка в результате удара.

Контрольная лампа неисправности подушек безопасности

Эта лампа, размещенная на приборной панели, предназначена для предупреждения водителя о возникновении возможных проблем в системе подушек безопасности - SRS (Supplemental Restraint System).

При включении зажигания она должна гореть примерно в течение 6 секунд, а потом погаснуть.

Обеспечьте выполнение проверки системы в следующих случаях:

- Лампа не загорается сразу после включения зажигания.
- Лампа продолжает гореть по прошествии примерно 6 секунд.
- Лампа загорается во время движения автомобиля.
- Когда замок безопасности находится в положении ВКЛ (ON), мигает индикатор.

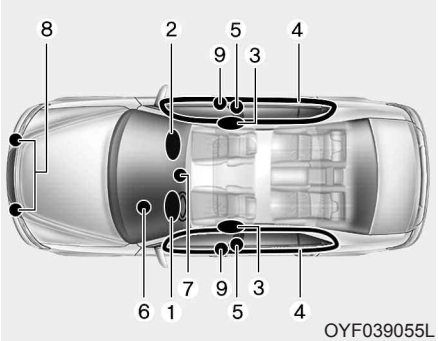

Элементы системы подушек безопасности SRS и их функции

В систему подушек безопасности SRS входят следующие элементы:

1. Модуль передней подушки безопасности водителя*
2. Модуль передней подушки безопасности пассажира*
3. Модули боковых подушек безопасности*
4. Модули надувных шторок*
5. Преднатяжители, расположенные на катушке ремня безопасности*
6. Контрольная лампа неисправности подушек безопасности
7. Блок управления системой подушек безопасности SRS (SRSCM)
8. Датчики лобового удара
9. Датчики бокового удара*

*: при наличии

Если ключ в замке зажигания находится в положении “ON” (Вкл.), блок управления SRSCM вспомогательной системы безопасности SRS постоянно проверяет все ее элементы, чтобы в случае возникновения аварийной ситуации определить, необходимо ли при данной силе удара приводить в действие подушки безопасности и преднатяжители ремней безопасности.

Сигнальная лампа подушки безопасности SRS “” светится на протяжении 6 секунд на приборной панели после включения зажигания в положение ВКЛ, после чего сигнальная лампа должна погаснуть.

⚠ ОСТОРОЖНО

Ниже перечислены признаки наличия неисправностей в системе SRS. При их обнаружении необходимо, чтобы система подушек безопасности автомобиля была как можно скорее проверена авторизованным дилером компании HYUNDAI.

- **Не происходит кратковременное включение контрольной лампы при переводе ключа зажигания в положение “ON”.**
- **Контрольная лампа продолжает гореть по прошествии 6 секунд.**
- **Лампа загорается во время движения автомобиля.**
- **Когда замок безопасности находится в положении ВКЛ (ON), мигает индикатор.**

Передняя подушка безопасности водителя (1)

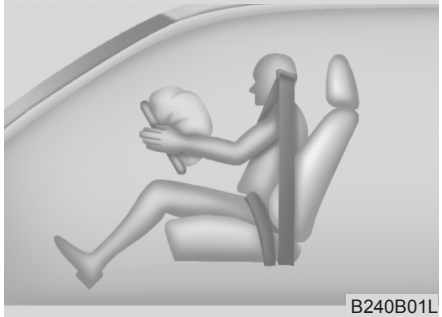

Модули подушек безопасности находятся в центре рулевого колеса и внутри передней панели напротив пассажирского сиденья над перчаточным ящиком. Когда блок SRSM определит наличие удара большой силы в переднюю часть автомобиля, он автоматически подаст команду на раскрытие подушек безопасности.

Передняя подушка безопасности водителя (2)

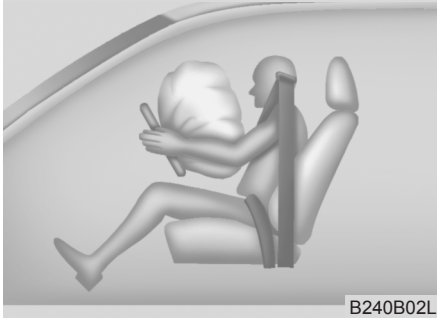

Во время раскрытия давление раскрывающихся подушек вскроет закрывающие их панели по заранее подготовленным местам разрыва. Дальнейшее вскрытие панелей обеспечит наполнение подушек безопасности в полном объеме.

Передняя подушка безопасности водителя (3)

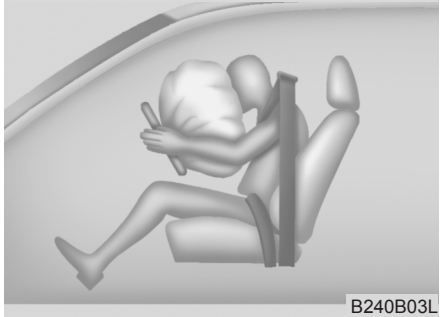

Полностью раскрывшаяся подушка безопасности совместно с должным образом расположенным на теле ремнем безопасности замедлит движение вперед тела водителя или пассажира, уменьшая тем самым вероятность получения травмы головы или грудной клетки.

После того, как подушка безопасности полностью раскроется, она немедленно начнет сокращаться, обеспечивая водителю обзор в переднем направлении и возможность управления автомобилем при помощи рулевого колеса или иных органов управления.

Передняя подушка безопасности пассажира

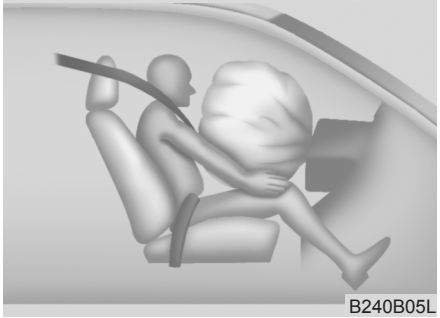

⚠ ОСТОРОЖНО

- **Не устанавливайте или не размещайте никакие аксессуары (держатели для напитков, аудиокассет, блокноты и т.д.) на передней панели перед пассажиром над перчаточным ящиком в автомобиле, который оборудован подушкой безопасности пассажира. Такие предметы могут резко прийти в движение и привести к получению травм при раскрытии подушки безопасности пассажира.**

(продолжение)

(продолжение)

- **При установке освежителя воздуха внутри салона следует исключить его размещение рядом с приборами или на поверхности приборной панели.**

  Такие предметы могут резко прийти в движение и привести к получению травм при раскрытии подушки безопасности пассажира.

⚠ ОСТОРОЖНО

- **Раскрытие подушек безопасности может сопровождаться громким шумом и распространением по салону мелкодисперсной пыли. Это является нормальным и не представляет никакой угрозы, - подушки безопасности в нерабочем состоянии упакованы в этот порошок. Пыль, появившаяся во время раскрытия подушек, может вызвать раздражение кожи или органов зрения, а также усилить астматическую реакцию отдельных людей. После дорожно-транспортного происшествия, которое сопровождалось раскрытием подушек безопасности, всегда тщательно мойте все открытые участки кожи теплой водой и туалетным мылом.**

(продолжение)

(продолжение)

- **Система подушек безопасности SRS может работать только при включенном зажигании (когда ключ в замке зажигания находится в положении ON).**

  Если контрольная лампа неисправности подушек безопасности не загорается или продолжает гореть примерно через 6 секунд после поворота ключа зажигания в положение ON (Вкл.) или запуска двигателя, или загорается во время движения автомобиля, это означает неисправность системы подушек безопасности SRS. В таком случае следует немедленно обратиться к авторизованному дилеру компании HYUNDAI для проверки состояния автомобиля.

(продолжение)

(продолжение)

- **Перед заменой плавкого предохранителя и отсоединением какой-либо клеммы аккумуляторной батареи поворачивайте ключ в замке зажигания в положение LOCK (Блокировка) и вынимайте ключ из замка зажигания. Никогда не вынимайте и не заменяйте плавкий предохранитель (предохранители), которые имеют отношение к системе подушек безопасности при нахождении ключа зажигания в положении ON (Вкл.).**

  Несоблюдение этого предупреждения приведет к загоранию лампы , сигнализирующей о неисправности системы подушек безопасности SRS.

Передняя подушка безопасности водителя

ORB030010

Передние подушки безопасности водителя и пассажира

Автомобиль оснащен вспомогательной системой безопасности (подушками безопасности) и наплечными/поясными ремнями безопасности как для водительского, так и для пассажирского сидений. На ее наличие указывает рельефная надпись SRS AIR BAG (ПОДУШКИ БЕЗОПАСНОСТИ СИСТЕМЫ SRS) или AIR BAG (ПОДУШКА БЕЗОПАСНОСТИ) на крышке подушки безопасности на рулевом колесе и на элементе передней панели над перчаточным ящиком со стороны пассажирского сиденья.

Система подушек безопасности SRS включает в себя подушки безопасности, установленные под панелью в центре рулевого колеса и под элементом передней панели над перчаточным ящиком со стороны пассажирского сиденья.

Передняя подушка безопасности пассажира

Система подушек безопасности SRS предназначена для предоставления водителю и/или пассажиру, находящемуся на переднем сиденье, средств защиты при сильном лобовом столкновении, дополняющих возможности системы ремней безопасности.

⚠ ОСТОРОЖНО

Всегда используйте ремни безопасности и детские кресла - в каждой поездке, когда бы то ни было, все без исключения! Раскрытие подушек безопасности происходит со значительной силой в мгновение ока. Ремни безопасности помогают удержать людей, находящихся в автомобиле в таком положении, в котором защитный эффект подушек безопасности проявляется максимально. Даже при наличии подушек безопасности возможно получение серьезных травм теми, кто находится в салоне автомобиля при раскрытии подушек, если люди не будут пристегнуты ремнями безопасности вообще, или будут пристегнуты не должным образом. Всегда соблюдайте меры предосторожности в отношении ремней безопасности, подушек безопасности и безопасности людей, которые находятся в автомобиле, содержащиеся в данном руководстве.

(продолжение)

(продолжение)

Для уменьшения вероятности получения серьезных травм или повреждений смертельного характера, а также для получения максимального защитного эффекта от пассивной системы безопасности:

- **Никогда не сажайте ребенка на переднее сиденье и не устанавливайте на нем детское кресло.**
- **ВСЕГДА ПРИСТЕГИВАЙТЕ ДЕТЕЙ, находящихся на заднем сиденье, ремнями безопасности. Это самое безопасное место для детей любого возраста во время движения автомобиля.**
- **Передние и боковые подушки безопасности могут нанести травмы людям, которые находятся на передних сиденьях с нарушением требований.**

(продолжение)

(продолжение)

- **Сдвиньте сиденье водителя назад от передних подушек безопасности настолько, насколько это возможно, при сохранении управления автомобилем.**
- **Водитель и пассажиры никогда не должны сидеть или наклоняться неоправданно близко к подушкам безопасности. Если водитель и пассажиры сидят с нарушением требований, они могут получить серьезные травмы от раскрывающихся подушек безопасности.**
- **Никогда не прислоняйтесь к двери или к центральной консоли, - всегда сидите вертикально.**

(продолжение)

- **Не допускается нахождение предметов над или рядом с подушками безопасности, которые расположены в ступице рулевого колеса или на передней панели. Причина этого в том, что при столкновении, сила которого будет достаточна для раскрытия подушек безопасности, любой такой предмет может нанести травму.**
- **Не прикасайтесь к проводке или к другим элементам системы подушек безопасности SRS, не разъединяйте их контакты. Такие действия могут привести к получению травм в результате случайного раскрытия подушек безопасности SRS или в результате приведения этой системы в нерабочее состояние.**

(продолжение)

(продолжение)

- Если сигнальная лампа подушки безопасности SRS продолжает светиться во время движения транспортного средства, проведите как можно скорее осмотр подушки безопасности у авторизованного дилера HYUNDAI.
- Подушки безопасности могут быть использованы только один раз, - обратитесь к авторизованному дилеру компании HYUNDAI немедленно после их срабатывания.
- Система подушек безопасности SRS предназначена для их раскрытия только в том случае, когда сила лобового удара достаточно велика, и его направление составляет с продольной осью автомобиля угол не более 30°. Кроме того, она является системой одноразового применения. Необходимо всегда пристегиваться ремнями безопасности.

(продолжение)

(продолжение)

- Передние подушки безопасности не предназначены для раскрытия в случае бокового столкновения, удара сзади или переворачивания автомобиля. Кроме того, эта система не работает при лобовом столкновении, сила которого ниже порога срабатывания системы.
- Детское сиденье никогда не должно быть установлено на переднем сиденье. Ребенок может получить серьезные травмы или погибнуть в результате раскрытия подушки безопасности в случае дорожно-транспортного происшествия.

(продолжение)

(продолжение)

- Дети в возрасте младше 12 лет должны всегда находится на заднем сиденье, а положение их тела должно быть надежно зафиксировано. Никогда не разрешайте детям ездить в автомобиле на переднем пассажирском сиденье. Если ребенок старше 12 лет должен располагаться на переднем сиденье, он должен быть надежно пристегнут ремнями безопасности, а сиденье должно быть отодвинуто в крайнее заднее положение.
- Для максимальной защиты во всех случаях дорожно-транспортных происшествий все люди, находящиеся в автомобиле включая водителя, должны быть пристегнуты ремнями безопасности с целью минимизации вероятности получения серьезных травм или гибели в случае дорожно-транспортного происшествия.

(продолжение)

(продолжение)

Не сидите излишне близко к подушке безопасности, не наклоняйтесь к ней во время движения автомобиля.

- **Если сидеть с нарушением требований или отклоняться от правильного положения, это может привести к получению серьезных травм или повреждений смертельного характера при столкновении.**

  Все пассажиры, находящиеся в автомобиле, должны сидеть вертикально (а спинка сиденья должна находиться при этом в вертикальном положении), по центру подушки сиденья, и быть пристегнутыми ремнями безопасности, их ноги должны быть вытянуты в удобное положение со ступнями, находящимися на поверхности пола до тех пор, пока автомобиль не остановится на стоянке, а ключ не будет вынут из замка зажигания.

(продолжение)

(продолжение)

- **Раскрытие подушек безопасности SRS происходит очень быстро для обеспечения защиты людей при столкновении. Если человек, находящийся в автомобиле, в это время находится в произвольном положении из-за того, что он не пристегнут ремнями безопасности, подушка безопасности может с силой ударить его, вызвав серьезную травму или гибель человека.**

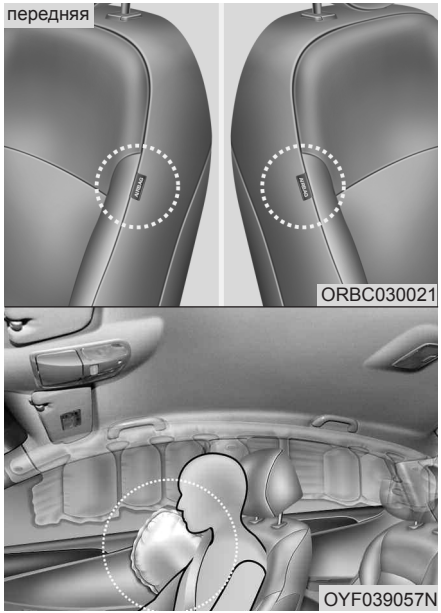

Боковая подушка безопасности (при наличии)

Данный автомобиль оборудован боковыми подушками безопасности на обоих передних сиденьях и боковых задних сиденьях.

Эти подушки безопасности предназначаются для обеспечения защиты водителя и/или пассажиров, находящихся на переднем и боковых задних сиденьях, в дополнение к защите с помощью ремней безопасности.

Боковые подушки безопасности раскрываются только в боковых столкновениях конкретного типа в зависимости от силы удара, его направления, скорости и точки соприкосновения. Боковые подушки безопасности раскрываются не при любых боковых столкновениях.

⚠ ОСТОРОЖНО

- **Боковая подушка безопасности устанавливается в дополнение к ремням безопасности, а не заменяет их. Следовательно, всегда во время движения автомобиля необходимо оставаться пристегнутым ремнем безопасности. Раскрытие подушек безопасности происходит только при боковых столкновениях определенных типов, сила которых достаточна для возможного получения травм пассажирами, находящимися в автомобиле.**

(продолжение)

(продолжение)

- **Для наибольшей эффективности защиты, предоставляемой системой боковых подушек безопасности, а также во избежание получения травм во время раскрытия данных подушек, водитель и пассажиры, находящиеся на переднем и задних (при наличии данной функции) сиденьях, должны сидеть вертикально и надлежащим образом пристегиваться ремнями безопасности.**

  Руки водителя должны находиться на рулевом колесе в положениях “9 часов” и “3 часа”. Руки пассажира должны находиться у него на коленях.
- **Не устанавливайте дополнительные чехлы на сиденьях.**

(продолжение)

(продолжение)

- **Использование таких чехлов может уменьшить, в том числе и полностью, эффективность работы системы.**
- **Не устанавливайте никакие аксессуары со стороны боковой подушки безопасности или рядом с ней.**
- **Не располагайте никаких предметов над подушкой безопасности или между подушкой безопасности и человеком.**
- **Не оставляйте предметы (зонт, сумку и т.д.) между дверью и сидением. При раскрытии боковой подушки безопасности такие предметы могут отлететь в сторону и стать причиной травм.**

(продолжение)

(продолжение)

- **Для предупреждения неожиданного раскрытия боковой подушки безопасности, которое может привести к получению травм, избегайте ударов по датчику бокового столкновения при включенном зажигании.**
- **Если сиденье или его чехол повреждены, необходимо, чтобы авторизованный дилер компании HYUNDAI произвел проверку и ремонт автомобиля. При этом его необходимо проинформировать об установленных в автомобиле боковых подушках безопасности.**

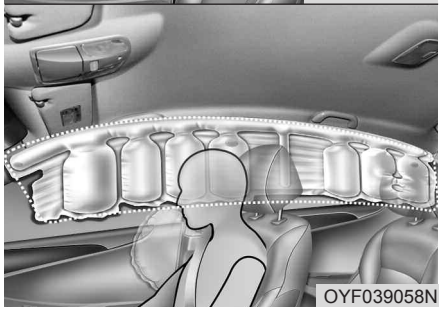

Надувная шторка (при наличии)

Надувные защитные шторки располагаются на обеих сторонах крыши салона над дверными проемами передних и задних дверей.

Они предназначены для того, чтобы защитить головы людей, сидящих на передних сиденьях и по краям заднего сиденья, при боковых столкновениях определенного типа.

Надувные защитные шторки раскрываются только в боковых столкновениях конкретного типа в зависимости от силы удара, его направления, скорости и точки соприкосновения. Надувные защитные шторки не предназначены для работы в боковых столкновениях всех типов, лобовых столкновениях или ударах сзади автомобиля, или в большинстве случаев переворота автомобиля.

⚠ ОСТОРОЖНО

- **Для обеспечения наибольшей эффективности защиты, предоставляемой системой боковых подушек безопасности (боковыми подушками безопасности и надувными шторками), и для исключения получения травм во время раскрытия таких подушек, водитель и пассажиры, находящиеся на переднем сиденье и на боковых задних сиденьях, должны сидеть вертикально и быть пристегнуты ремнями безопасности должным образом. Что очень важно, так это то, что дети должны сидеть в детском кресле необходимого типа, расположенном на заднем сиденье.**
- **Когда дети сидят на боковых задних сиденьях, они должны использовать для этого детское кресло необходимого типа.**

(продолжение)

(продолжение)

Располагайте детское кресло как можно дальше от двери и должным образом закрепляйте на месте.

- **Не позволяйте пассажирам облокачиваться головой или туловищем на двери, опираться на них руками, высовывать руки из окна или размещать какие-либо предметы между дверьми и пассажирами, если те сидят на сиденьях, оборудованных боковыми подушками безопасности и/или надувными шторками.**
- **Никогда не пытайтесь открыть или отремонтировать какой-либо элемент системы боковых подушек безопасности и надувных шторок. Эти работы должны выполняться только у авторизованного дилера компании HYUNDAI.**

Несоблюдение приведенных выше инструкций может привести к травмам или гибели пассажиров, находящихся в автомобиле, в случае дорожно-транспортного происшествия.

Почему подушка безопасности не раскрылась при столкновении? (Условия, при которых происходит и не происходит раскрытие подушки безопасности)

Существует много типов дорожно-транспортных происшествий, в которых не ожидается получение дополнительной защиты от подушки безопасности.

К ним относятся удары в заднюю часть автомобиля, случаи, когда автомобиль окажется вторым или третьим в цепочке столкнувшихся машин, а также столкновения, которые происходят на малой скорости. Другими словами, не следует удивляться тому, что подушки безопасности не раскрылись, а автомобиль поврежден и даже не подлежит восстановлению.

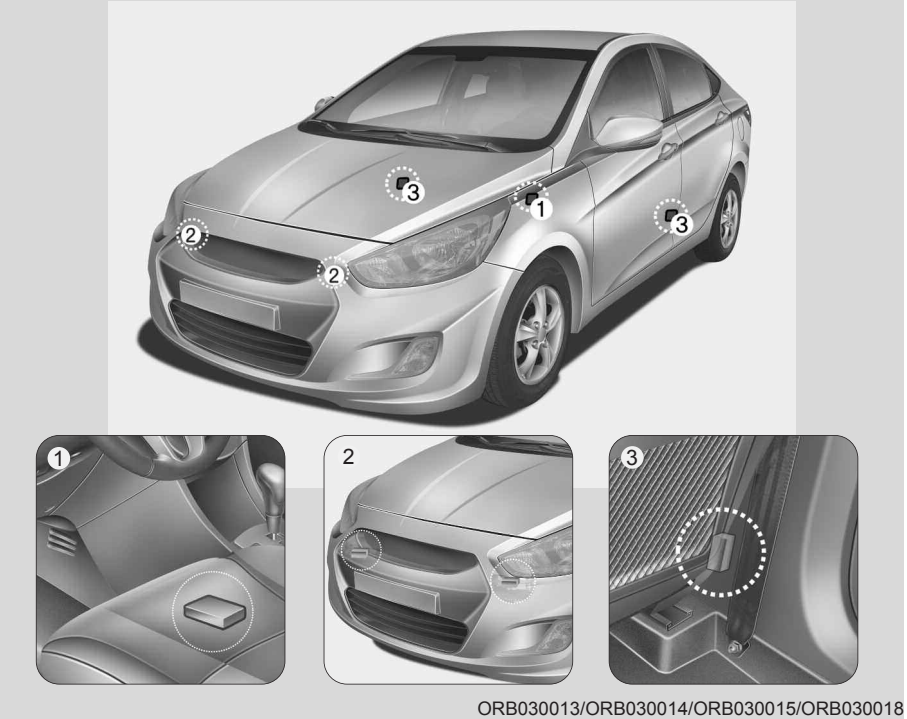

ORB030013/ORB030014/ORB030015/ORB030018

Датчики столкновения системы подушек безопасности

(1) Блок управления подушками безопасности SRSCM

(2) Датчик лобового удара

(3) Датчик бокового столкновения

⚠ ОСТОРОЖНО

- **Не допускается наносить удары по тем местам, где расположены подушки безопасности или датчики, или подвергать их ударному воздействию от посторонних предметов.**

  Это может вызвать неожиданное раскрытие подушки безопасности, что может привести к получению серьезных травм или к гибели людей.
- **Если любым образом изменить место или угол установки датчиков, подушки безопасности могут раскрыться в тот момент, когда они не должны этого делать, или не раскрыться в нужной ситуации. Все это может привести к получению серьезных травм или к гибели людей.**

  Поэтому не следует выполнять работы по техническому обслуживанию автомобиля в зонах установки датчиков системы подушек безопасности. Проверка и ремонт автомобиля должны выполняться у авторизованного дилера компании HYUNDAI.

(продолжение)

(продолжение)

- **При изменении углов установки датчиков в результате деформации переднего бампера, кузова или стоек B, C, где эти датчики расположены, возможно возникновение проблем. Проверка и ремонт автомобиля должны выполняться у авторизованного дилера компании HYUNDAI.**
- **Данный автомобиль был спроектирован так, чтобы воспринимать ударное воздействие и обеспечивать раскрытие подушек (подушки) безопасности при определенных столкновениях. Установка на бампер неоригинальных защитных решеток или замена бампера на бампер стороннего производителя может существенно снизить защитные характеристики автомобиля и системы подушек безопасности при столкновении.**

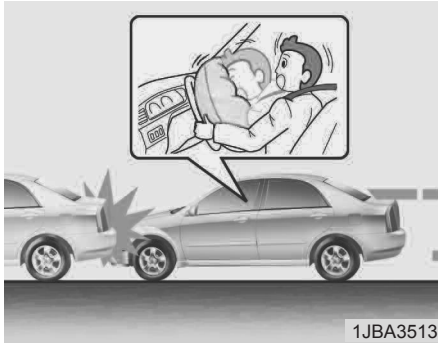

Условия раскрытия подушек безопасности

Передние подушки безопасности

Передние подушки безопасности предназначены для того, чтобы раскрыться при лобовом столкновении в зависимости от его интенсивности, скорости или направления удара, - в общем случае направление столкновения должно совпадать с осью автомобиля при небольшом отклонении вправо и влево.

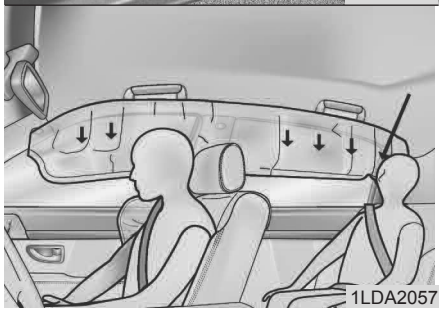

Боковые подушки безопасности и надувные шторки (при наличии)

Боковые подушки безопасности и надувные шторки предназначаются для раскрытия в случае регистрации удара датчиками бокового столкновения в зависимости от силы, скорости или направления ударного воздействия вследствие бокового столкновения.

Хотя передние подушки безопасности (подушки безопасности водителя и переднего пассажира) предназначены для раскрытия только при лобовом столкновении, они также могут раскрываться при столкновениях других типов в случае регистрации удара значительной силы датчиками лобового столкновения. Боковые подушки безопасности и надувные шторки предназначаются для раскрытия только в случае бокового столкновения, но они также могут раскрываться при столкновениях других типов в случае регистрации удара значительной силы датчиками бокового столкновения.

Если шасси автомобиля подвергнется воздействию ударов о неровности или посторонние предметы на проселочной дороге, подушки безопасности могут раскрыться. Соблюдайте осторожность при управлении автомобилем на дорогах плохого качества и на поверхностях, которые не предназначены для движения автомобильного транспорта, чтобы избежать непредвиденного раскрытия подушек безопасности.

Условия, при которых не происходит раскрытия подушек безопасности

- Подушки безопасности могут не раскрыться в определенных столкновениях при низкой скорости движения. Они не предназначены для того, чтобы раскрываться в таких случаях, поскольку они не смогут предоставить дополнительной защиты к той, которая обеспечивается ремнями безопасности в подобных столкновениях.

- Передние подушки безопасности не предназначены для того, чтобы раскрываться при ударе в заднюю часть автомобиля, поскольку силой такого удара находящиеся в нем люди перемещаются назад. В таком случае подушки безопасности при их раскрытии не смогут обеспечить какой-либо дополнительной защиты.

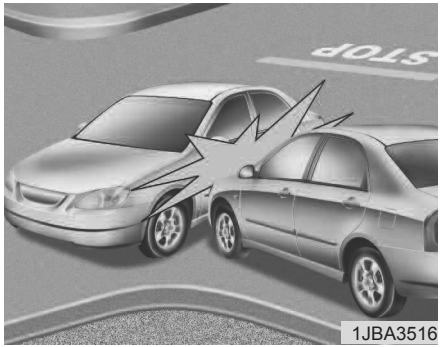

- Передние подушки безопасности могут не раскрыться в случаях боковых столкновений, поскольку находящиеся в автомобиле люди перемещаются в направлении удара, и поэтому раскрытие передних подушек безопасности в таких ситуациях не обеспечит дополнительной защиты этим людям.

  Тем не менее, боковые подушки безопасности и надувные шторки могут раскрыться в зависимости от силы удара, скорости автомобиля и направления ударного воздействия.

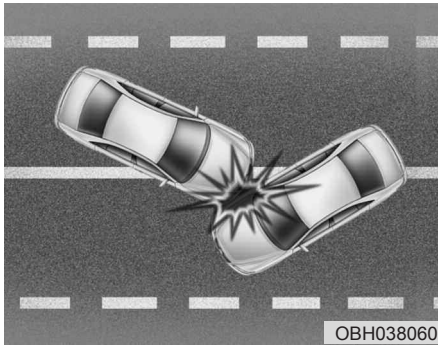

- В столкновении под углом сила удара может вызвать перемещение людей, находящихся в автомобиле в том направлении, в котором подушки безопасности не смогут обеспечить дополнительную защиту. В связи с этим датчики могут не выдать команду на раскрытие подушек безопасности.

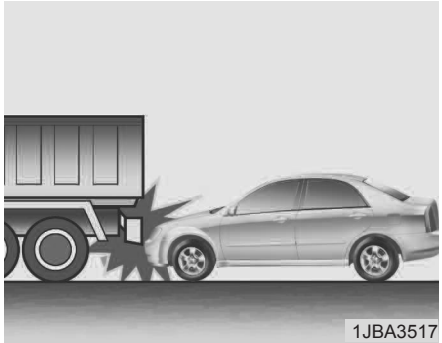

- Непосредственно перед столкновением обычно водители прибегают к резкому торможению. Это приводит к смещению вниз передней части автомобиля, в результате чего он оказывается под транспортным средством с более высоким дорожным просветом. Подушки безопасности могут не раскрыться при таком «подкате», поскольку уровень отрицательного ускорения при этом может быть существенно ниже заданного.

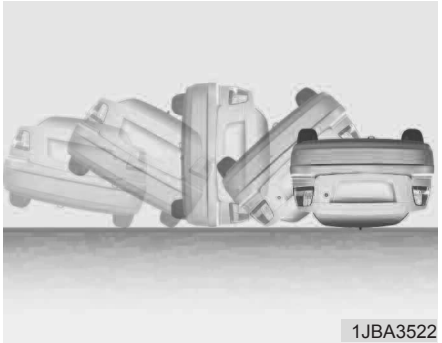

- Подушки безопасности могут не раскрыться в дорожно-транспортных происшествиях, в которых происходит переворот автомобиля, и не будут способны обеспечить защиту людей, находящихся в автомобиле.

  Тем не менее, боковые подушки безопасности и надувные шторки могут раскрыться при переворачивании автомобиля в результате бокового столкновения, если автомобиль оснащен такими устройствами пассивной безопасности.

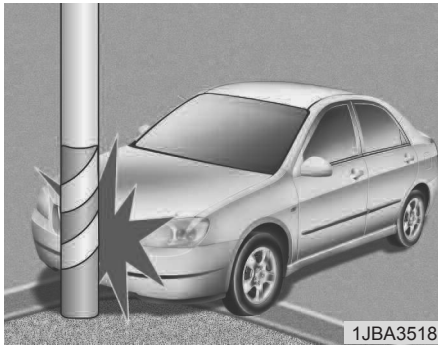

- Подушки безопасности могут не раскрыться при столкновении автомобиля с такими предметами, как столбы или деревья. В этом случае удар приходится на ограниченную поверхность, а его полная сила не воспринимается датчиками.

Уход за системой подушек безопасности SRS

Система подушек безопасности фактически не требует обслуживания: в ней нет элементов, обслуживание которых владелец автомобиля может проводить самостоятельно. Если контрольная лампа неисправности системы подушек безопасности не загорается при включении зажигания или горит постоянно, немедленно обратитесь к авторизованному дилеру компании HYUNDAI для проверки технического состояния автомобиля.

Все работы над вспомогательной системой безопасности, такие как снятие и установка деталей и ремонт, а также все работы над рулевым колесом, передней панелью со стороны пассажира, передними сиденьями и продольными брусьями крыши должны выполняться только уполномоченными дилерами HYUNDAI. Неправильное обращение с системой подушек безопасности SRS может стать причиной серьезных травм.

⚠ ОСТОРОЖНО

- **Внесение изменений в элементы системы подушек безопасности SRS или в ее электрические цепи, включая размещение на панелях, закрывающих подушки, любых наклеек, или внесение изменений в несущие элементы кузова, - все это может отрицательно сказаться на эффективности работы системы подушек безопасности и стать причиной возможных травм.**
- **Для очистки панелей, закрывающих подушки безопасности, от загрязнения используйте только мягкую сухую ткань или ткань, увлажненную чистой водой. Растворители или чистящие средства могут повредить эти панели, что негативно скажется на эффективности работы системы при раскрытии подушек безопасности.**

(продолжение)

(продолжение)

- **Не допускается нахождение никаких предметов над подушками безопасности, которые расположены в ступице рулевого колеса или на передней панели, или рядом с этими подушками. Причина этого в том, что при столкновении, сила которого будет достаточна для раскрытия подушек безопасности, любой такой предмет может нанести травму.**
- **Замена подушек безопасности после их раскрытия должна производиться у авторизованного дилера компании HYUNDAI.**
- **Не прикасайтесь к проводке или к другим элементам системы подушек безопасности SRS, не разъединяйте их контакты. Такие действия могут привести к получению травм в результате случайного раскрытия подушек безопасности или в результате приведения системы SRS в нерабочее состояние.**

(продолжение)

(продолжение)

- **При необходимости снятия элементов системы подушек безопасности или при утилизации автомобиля следует соблюдать определенные меры предосторожности. Все эти предосторожности известны авторизованному дилеру компании HYUNDAI, который может предоставить необходимую информацию. Несоблюдение этих предосторожностей и процедур может увеличить вероятность получения травм.**
- **Если автомобиль оказался залит водой, его коврики намокли или вода есть на полу, не следует запускать двигатель; автомобиль в таком состоянии необходимо перевезти к авторизованному дилеру компании HYUNDAI.**

Дополнительные меры безопасности

- Все люди, находящиеся в автомобиле, должны сидеть вертикально, плотно опираясь на спинку сиденья, и быть пристегнутыми ремнями безопасности, а ступни их ног должны стоять на поверхности пола.
- **Пассажиры не должны вставать со своих сидений или меняться местами во время движения автомобиля.** Пассажир, не пристегнутый ремнем безопасности, может ударяться об элементы салона, о других людей, находящихся в автомобиле или вылететь из автомобиля при столкновении или внезапной остановке.
- **Каждый ремень безопасности предназначен для использования только одним человеком.** Если один и тот же ремень безопасности используется несколькими людьми, они могут получить серьезные травмы или погибнуть при столкновении.
- **Не устанавливайте никаких аксессуаров на ремнях безопасности.** Производители таких изделий могут заявлять о том, что они предоставляют повышенный комфорт или изменяют положение ремня безопасности, но они могут уменьшить уровень защиты, предоставляемой ремнем безопасности и увеличить вероятность получения серьезных травм при столкновении.
- **Пассажиры не должны помещать твердые или острые предметы между собой и подушками безопасности.** Нахождение твердых или острых предметов на коленях или во рту может привести к получению травм при раскрытии подушки безопасности.

- **Удерживайте людей, находящихся в автомобиле, на расстоянии от крышек подушек безопасности.** Все люди, находящиеся в автомобиле, должны сидеть вертикально, плотно опираясь на спинку сиденья, и быть пристегнутыми ремнями безопасности, а ступни их ног должны стоять на поверхности пола. Если они находятся слишком близко к крышкам подушек безопасности, они могут получить травмы при раскрытии подушек.
- **Не прикрепляйте и не устанавливайте какие-либо предметы на крышки подушек безопасности или рядом с ними.** Любой предмет, прикрепленный к крышке передней или боковой подушки безопасности, или установленный на ней, может помешать нормальной работе подушки.
- **Не вносите изменений в конструкцию передних сидений.** Это может помешать нормальному функционированию датчиков системы подушек безопасности или боковых подушек безопасности.
- **Не располагайте никаких вещей под передними сиденьями.** Это может помешать нормальному функционированию датчиков системы подушек безопасности или боковых подушек безопасности.
- **Никогда не держите ребенка любого возраста на коленях.** Он может получить серьезные травмы или погибнуть при столкновении. Все дети должны находиться в зафиксированном положении соответствующих детских креслах или на заднем сиденье, будучи пристегнуты ремнями безопасности.

⚠ ОСТОРОЖНО

- **Нарушение правил посадки людей в автомобиле может привести к тому, что они могут оказаться слишком близко от раскрывающейся подушки безопасности, столкнуться с элементами интерьера или быть выброшены из автомобиля.**
- **Всегда сидите вертикально (а спинка сиденья должна находиться при этом в вертикальном положении), по центру подушки сиденья, и будьте пристегнутым ремнями безопасности, ноги должны быть вытянуты в удобное положение со ступнями, находящимися на поверхности пола.**

Установка дополнительного оборудования или внесение изменений в конструкцию автомобиля, оборудованного подушками безопасности

Внесение изменений в конструкцию автомобиля путем изменения его силового каркаса, системы бамперов, передней части, боковых сторон, выполненных из листового металла, или высоты автомобиля над дорогой может негативно сказаться на работе системы подушек безопасности.

Этикетка, предупреждающая о наличии подушек безопасности (при наличии)

Такие этикетки размещены для предупреждения водителя и пассажиров о потенциальной опасности системы подушек безопасности. Обратите внимание на то, что эти предупреждения, выпущенные правительственными органами, ориентированы на предупреждение об опасности этой системы для детей. Производитель также хотел бы предупредить о факторах, которые могут быть опасными для взрослых. Все это было описано на предыдущих страницах.

Ключи / 4-3
Электронный ключ / 4-6
Дистанционное управление замками дверей / 4-11
Замки дверей / 4-14
Багажник / 4-19
Остекление / 4-21
Капот / 4-27

Характеристики автомобиля 4

Крышка горловины топливного бака / 4-29
Рулевое колесо / 4-33
Зеркала заднего вида / 4-36
Приборная панель / 4-40
Система парковки задним ходом / 4-62
Световая аварийная сигнализация / 4-65
Осветительные приборы / 4-66
Стеклоочистители и стеклоомыватели / 4-72
Освещение салона / 4-74
Обогреватель / 4-76
Система управления микроклиматом с ручным управлением / 4-78
Автоматическая система управления микроклиматом / 4-88

Устранение инея и запотевания с лобового стекла / 4-95
Вещевые отсеки / 4-100
Элементы внутренней отделки салона / 4-102
Аудиосистема / 4-108

4 Характеристики автомобиля

КЛЮЧИ

Запишите номер ключа Вашего автомобиля

Кодовый номер ключа указан на номерной табличке, прикрепленной к ключам автомобиля. В случае потери ключей от автомобиля авторизованный дилер компании HYUNDAI использует этот номер для быстрого изготовления дубликатов. Снимите табличку с номером ключа и храните ее в безопасном месте. Также запишите номер ключа и храните эту запись в безопасном и находящемся под рукой месте, но не в самом автомобиле.

■ Тип A

OED036001A

■ Тип B

OFD047002-A

Действия с ключами

Используются для запуска двигателя, открывания и запирания замков дверей.

⚠ ОСТОРОЖНО

- Ключ зажигания

Опасно оставлять детей в салоне автомобиля без присмотра, когда там же находится ключ, даже если он не вставлен в замок зажигания. Дети повторяют действия взрослых, так что они могут вставить ключ в замок зажигания. Ключ даст детям возможность управлять окнами, оснащенными электроприводом, или использовать другие органы управления, или даже привести автомобиль в движение, что может привести к получению серьезных телесных повреждений или даже к смерти людей. Никогда не оставляйте ключи в автомобиле, в котором находятся дети без присмотра взрослых.

⚠ ОСТОРОЖНО

Используйте в автомобиле только оригинальные ключи зажигания HYUNDAI. Ключ, приобретенный на рынке запчастей, может не вернуться в положение ON из положения START. В этом случае стартер будет продолжать работать, что приведет к повреждению его электродвигателя и, возможно, возгоранию в результате воздействия тока повышенной силы в его электропроводке.

Иммобилайзер (при наличии)

На данном автомобиле установлена электронная система, предотвращающая запуск двигателя (иммобилайзер), для уменьшения риска его несанкционированного использования.

Иммобилайзер включает в себя малогабаритный приемопередатчик, встроенный в ключ зажигания, и электронные блоки, установленные внутри автомобиля. При переводе ключа, вставленного в замок зажигания, в положение “ON” (включено) иммобилайзер определяет и проверяет, действителен этот ключ зажигания или нет.

Если ключ признается подлинным, происходит запуск двигателя.

Если ключ не признается подлинным, двигатель не запустится.

Для включения иммобилайзера:

Поверните ключ в замке зажигания в положение OFF. Произойдет автоматическая активация иммобилайзера. Без подлинного ключа зажигания от данного автомобиля двигатель не запустится.

Для отключения иммобилайзера:

Вставьте ключ в замок зажигания и поверните его в положение ON.

⚠ ОСТОРОЖНО

Во избежание угона автомобиля не оставляйте запасные ключи внутри автомобиля. Пароль иммобилайзера уникален, задается пользователем и должен храниться в тайне. Не оставляйте записи с этим номером внутри автомобиля.

✻ К СВЕДЕНИЮ

При запуске двигателя не допускайте нахождения рядом с замком зажигания других ключей со встроенным передатчиком иммобилайзера. В противном случае двигатель может не запуститься или может выключиться вскоре после запуска. После приобретения нового автомобиля храните все ключи в разных местах для исключения каких-либо сбоев в работе.

⚠ ВНИМАНИЕ

Не кладите металлические предметы рядом с ключом или замком зажигания.

Двигатель может не завестись, т.к. металлические предметы могут вызывать помехи сигнала, передаваемого передатчиком.

✻ К СВЕДЕНИЮ

В случае необходимости в дополнительных ключах или утери ключей обратитесь к авторизо-ванному дилеру компании HYUNDAI.

⚠ ВНИМАНИЕ

Передатчик, находящийся в ключе зажигания, является важной частью системы иммобилайзера. Он рассчитан на длительный срок безотказной службы. Однако не следует подвергать его воздействию влаги, статического электричества или обращаться с ним небрежно. Это может привести к сбою в работе иммобилайзера.

⚠ ВНИМАНИЕ

Не производите замену системы имобилайзера, не вносите в нее изменения и не регулируйте ее, поскольку это может привести к отказу в ее работе. Обслуживание этой системы должно проводиться только авторизованным дилером компании HYUNDAI.

Отказы, вызванные внесением неположенных изменений в систему иммобилайзера, проведением ее регулировок и доработок, не покрываются гарантией, предоставляемой производителем автомобиля.

ЭЛЕКТРОННЫЙ КЛЮЧ (ПРИ НАЛИЧИИ)

OYF049302N

С помощью электронного ключа вы можете запирать и отпирать двери (а также крышку багажника) и даже запускать двигатель, не вставляя ключа.

Функции кнопок на электронном ключе подобны функциям кнопок на пульте дистанционного управления замками дверей. (См. пункт “Дистанционное управление замками дверей” в данном разделе.)

OYF049303N

Чтобы извлечь механический ключ, нужно нажать и удерживать кнопку фиксации и вытащить механический ключ.

Чтобы вставить механический ключ на место, вставить его в отверстие и надавить до щелчка.

Функции электронного ключа

С помощью электронного ключа вы можете запирать и отпирать двери автомобиля (и крышку багажника), а также запускать двигатель. Подробная информация об этих функциях приводится ниже:

OYF049302N

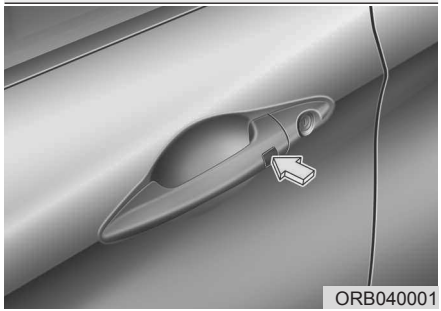

ORB040001

Закрыто

Использование переключателя дверной ручки

При нажатии кнопки на наружных ручках передних дверей, когда все двери закрыты, а любая одна из дверей незаперта, производится запирание всех дверей. Если все двери и капот закрыты, предупреждающий сигнал однократно мигнет, указывая, что все двери заперты. Если какая-нибудь дверь останется открытой, то двери не будут блокированы и в течение 3 секунд будет подаваться звуковой сигнал. Необходимо закрыть дверь и попробовать еще раз заблокировать двери.

Если крышка багажника остается открытой, световой предупреждающий сигнал работать не будет. После того, как крышка багажника будет закрыта, световой предупреждающий сигнал однократно мигнет.

Кнопка будет работать только в том случае, если смарт-ключ находится на расстоянии 0,7~1 м (28~40 дюймов) от наружной ручки двери. Если необходимо удостовериться, закрыта дверь или нет, следует проверить кнопку дверного замка в транспортном средстве или потянуть за наружную ручку двери.

Даже при нажатии кнопок двери не запираются, и в течение 3 секунд раздается предупредительный звуковой сигнал в любой из следующих ситуаций:

- Электронный ключ находится в автомобиле.
- Ключ зажигания находится в положении ACC или ON.
- Открыта любая из дверей, исключая крышку багажника.

Использование кнопки на смарт-ключе

Все двери заперты, если нажата кнопка блокировки (1). Если все двери и багажник закрыты, предупреждающий сигнал однократно мигнет, указывая, что все двери салона заперты.

Тем не менее, если любая дверь или багажник остаются открытыми, предупреждающий сигнал не будет работать. Если все двери и багажник закрыты после нажатия кнопки блокировки, световой предупреждающий сигнал однократно мигнет.

Открыто

Использование переключателя дверной ручки

При нажатии кнопок на наружных ручках передних дверей, когда все двери закрыты и заперты, производится отпирание всех дверей. При этом два раза мигнут огни аварийной сигнализации в подтверждение того, что все двери незаперты. Данная кнопка действует только в том случае, когда электронный ключ находится в пределах расстояния 0,7~1 м (28~40 дюймов) от наружной ручки двери. В случае обнаружения присутствия электронного ключа на расстоянии 0,7~1 м (28~40 дюймов) от наружной ручки передней двери другие люди также могут открыть дверь без помощи электронного ключа.

После нажатия кнопки двери заблокируются автоматически, если в течение 30 секунд не будет открыта какая-нибудь дверь.

Использование кнопки на смарт-ключе

При нажатии кнопки (2) отпирания происходит разблокировка замков всех дверей.

При этом два раза мигнут огни аварийной сигнализации в подтверждение того, что все двери незаперты.

Если в течение 30 секунд после нажатия данной кнопки ни одна из дверей не будет открыта, произойдет автоматическое запирание всех дверей.

Открыт багажник

Использование переключателя дверной ручки

Если находиться в пределах 0,7~1 м (28~40 дюймов) от наружной ручки багажника при наличии смарт-ключа, то при нажатии на кнопку ручки багажника багажник разблокируется и откроется.

Кроме того, если дверь багажного отделения открыть, а потом закрыть, произойдет ее автоматическое запирание.

Использование кнопки на смарт-ключе

Багажник откроется, если нажать и удерживать кнопку разблокировки багажника (3) больше 1 секунды.

Кроме того, как только багажник открыт и затем закрыт, багажник будет блокирован автоматически.

❈ Слово “HOLD” нанесено на кнопке, чтобы указать вам, что вы должны нажать и удерживать кнопку в течение 1 секунды.

Запуск двигателя

Вы можете запускать двигатель, не вставляя ключ в замок зажигания. Для получения дополнительной информации обратитесь к подразделу “Запуск/останов двигателя” в разделе 5.

Меры предосторожности при обращении с электронным ключом

✻ К СВЕДЕНИЮ

- **Если по какой-либо причине вы потеряли свой электронный ключ, вы не сможете запустить двигатель. В случае необходимости отбуксируйте автомобиль и обратитесь к авторизованному дилеру компании HYUNDAI.**
- **На один автомобиль можно регистрировать не более 2 электронных ключей. Если вы потеряли электронный ключ, следует незамедлительно отвезти автомобиль к авторизованному дилеру компании HYUNDAI и отдать ключ для защиты автомобиля от возможного угона.**
- **Электронный ключ не будет работать в любом из следующих случаев:**
  - **Электронный ключ находится рядом с источником радиосигналов (например, радиостанцией или аэропортом), который может создавать помехи для нормальной работы электронного ключа.**

(продолжение)

(продолжение)

- **Вы держите электронный ключ рядом с портативной рацией или сотовым телефоном.**
- **Рядом с вашим автомобилем работает электронный ключ другого автомобиля.**

Если электронный ключ не работает надлежащим образом, отпирайте и запирайте двери при помощи механического ключа. При возникновении проблем с электронным ключом обращайтесь к авторизованному дилеру компании HYUNDAI.

⚠ ВНИМАНИЕ

Не допускайте попадания на электронный ключ воды и любых других жидкостей. Действие гарантии производителя автомобиля не распространяется на неисправности системы дистанционного управления замками дверей, вызванные контактом с водой или иными жидкостями.

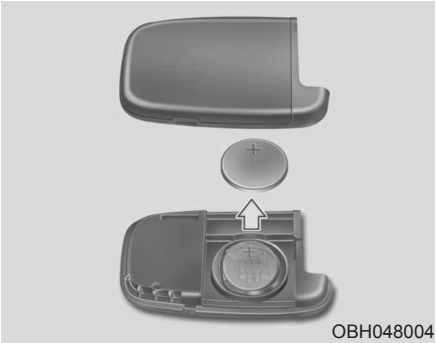

Замена батарейки

Срок службы батарейки электронного ключа составляет несколько лет, но если электронный ключ не работает надлежащим образом, попробуйте заменить батарейку на новую. Если вы не уверены в том, что умеете обращаться с электронным ключом или заменять батарейку, обращайтесь к авторизованному дилеру компании HYUNDAI.

✻ К СВЕДЕНИЮ

Попадание влаги и воздействие статического электричества могут привести к повреждению схемы внутри электронного ключа. Если вы не уверены в том, что умеете обращаться с электронным ключом или заменять батарейку, обращайтесь к авторизованному дилеру компании HYUNDAI.

1. Откройте заднюю крышку электронного ключа.
2. Замените батарейку на новую (CR2032). При замене следите за тем, чтобы положительный полюс батарейки (“+”) был обращен вверх, как показано на рисунке.
3. Установите новую батарейку в порядке, обратном порядку извлечения старой батарейки.

✻ К СВЕДЕНИЮ

- **Использование неподходящей батарейки может вызвать отказ электронного ключа. Применяйте батарейку надлежащего типа.**
- **Ударное воздействие при падении электронного ключа, попадание влаги и воздействие статического электричества могут приводить к повреждению схем внутри электронного ключа.**
- **Если вы предполагаете, что ваш электронный ключ мог получить какие-либо повреждения, или чувствуете, что электронный ключ не работает должным образом, обращайтесь к авторизованному дилеру компании HYUNDAI.**

⚠ ВНИМАНИЕ

Неправильно утилизированная аккумуляторная батарея может нанести вред окружающей среде и здоровью людей.

Утилизация аккумуляторных батарей должна проводиться в соответствии с местным законодательством или нормативами.

ДИСТАНЦИОННОЕ УПРАВЛЕНИЕ ЗАМКАМИ ДВЕРЕЙ (ПРИ НАЛИЧИИ)

Работа системы дистанционного управления замками дверей

Чтобы разложить ключ, нужно нажать кнопку фиксатора. Ключ разложится автоматически.Чтоб сложить ключ, нужно сложить его вручную, одновременно нажимая кнопку фиксатора.

⚠ ВНИМАНИЕ

Нельзя складывать ключ без нажатия кнопки фиксатора. Это может привести к его поломке

Запирание (1)

Когда все двери закрыты, при нажатии кнопки запирания происходит блокировка замков всех дверей.

При этом один раз мигнут огни аварийной сигнализации в подтверждение того, что все двери заперты.

Если какая-нибудь из дверей, крышка багажника или капот двигателя останутся открытыми, то лампы аварийной сигнализации не будут мигать. Если все двери, багажник и капот двигателя закрыты, после нажатия кнопки блокировки, лампы аварийной сигнализации мигнут один раз.

Отпирание (2)

При нажатии кнопки отпирания происходит разблокировка замков всех дверей.

При этом два раза мигнут огни аварийной сигнализации в подтверждение того, что все двери (и крышка багажника) незаперты.

Если в течение 30 секунд после нажатия данной кнопки ни одна из дверей не будет открыта, произойдет автоматическое запирание всех дверей.

Меры предосторожности при использовании пульта дистанционного управления

✻ К СВЕДЕНИЮ

Пульт дистанционного управления не будет работать в следующих случаях:

- **Ключ находится в замке зажигания.**
- **Пульт находится за пределами максимального расстояния передачи (около 30 м).**
- **Батарея пульта разряжена.**
- **Свободному прохождению сигнала мешают другие автомобили или иные объекты.**
- **Крайне низкая температура окружающего воздуха.**
- **Пульт дистанционного управления находится рядом с источником радиосигналов, например, радиостанцией или аэропортом, который может создавать помехи нормальной работе пульта.**

Если пульт дистанционного управления работает не так, как положено, открывайте и запирайте двери при помощи ключа зажигания. При возникновении проблем с пультом дистанционного управления следует обратиться к авторизованному дилеру компании HYUNDAI.

⚠ ВНИМАНИЕ

Не допускайте контакта пульта дистанционного управления с водой или любой другой жидкостью. Неисправность системы дистанционного отпирания дверей, вызванная контактом с водой или иными жидкостями, не покрывается гарантией, предоставляемой производителем автомобиля.

⚠ ВНИМАНИЕ

Внесение изменений и модификаций, которые положительным образом не одобрены стороной, ответственной за соблюдение требований нормативных документов, может повлечь за собой лишение прав пользователя на эксплуатацию данного оборудования.

Действие гарантии производителя автомобиля не распространяется на неисправности системы дистанционного управления замками дверей, вызванные внесением изменений или модификаций, которые положительным образом не одобрены стороной, ответственной за соблюдение требований нормативных документов.

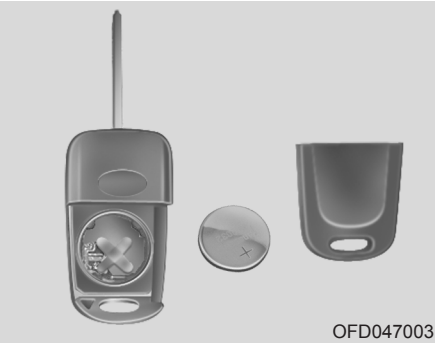

Замена батарейки

В пульте дистанционного управления используется литиевая батарея напряжением 3 В, срок службы которой в обычных условиях составляет несколько лет. При необходимости ее замены действуйте следующим образом.

1. Вставьте какой-либо инструмент с тонким лезвием в прорезь и аккуратно подденьте центральную крышку пульта дистанционного управления.

2. Замените аккумуляторную батарею на новую (CR2032). Устанавливайте аккумуляторную батарею символом “+” вверх.
3. Установите батарейку в порядке, обратном порядку снятия.

Для замены пульта дистанционного управления обратитесь к авторизованному дилеру компании HYUNDAI, который осуществит его перепрограммирование.

⚠ ВНИМАНИЕ

- ***Пульт дистанционного отпирания замков дверей рассчитан на длительный срок безотказной службы, однако воздействие на него влаги или статического электричества может привести к его неисправности. Если Вы не уверены, как обращаться с пультом дистанционного управления или как заменить батарейку, обратитесь к авторизованному дилеру компании HYUNDAI.***
- ***Использование неподходящей батарейки может вызвать отказ пульта дистанционного управления. Обязательно используйте подходящую батарейку.***
- ***Во избежание повреждения пульта дистанционного управления не роняйте его, не позволяйте ему намокать и не допускайте воздействия на него тепла или солнечного света.***

⚠ ВНИМАНИЕ

Неправильно утилизированная аккумуляторная батарея может нанести вред окружающей среде и здоровью людей.

Утилизация аккумуляторных батарей должна проводиться в соответствии с местным законодательством или нормативами.

ЗАМКИ ДВЕРЕЙ

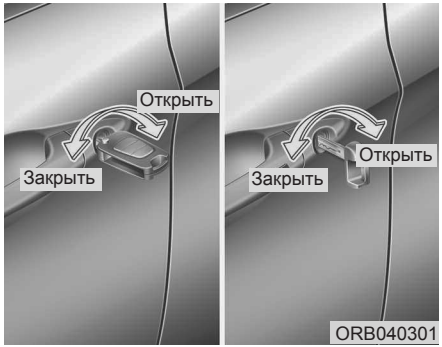

Управление замками дверей снаружи автомобиля

- Поверните ключ против направления движения автомобиля для разблокировки замков, и по движению автомобиля - для их блокировки.
- При запирании/отпирании двери водителя ключом происходит автоматическое запирание/отпирание всех дверей автомобиля. (при наличии)
- Отпирание и запирание дверей можно также производить при помощи пульта дистанционного управления (или электронного ключа) (при наличии).
- После разблокировки замков открыть дверь можно, потянув ручку двери на себя.
- При закрытии двери нужно на нее нажать. Убедитесь в надежности закрытия дверей.

✻ К СВЕДЕНИЮ

- **В холодных и влажных климатических условиях замки и механизмы дверей могут работать плохо из-за замерзания.**
- **При многократном запирании/отпирании в течение очень короткого промежутка времени, как при помощи ключа, так при помощи блокиратора замка, возможно временное прекращение работы системы с целью защиты электрической цепи и предотвращения повреждения элементов системы.**

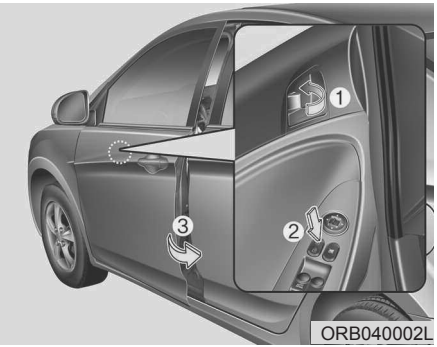

- Для запирания двери без помощи ключа переведите внутреннюю кнопку блокировки двери (1) или переключатель централизованного управления замками дверей (при наличии) (2) в положении “Lock” (“Закрыто”), и закройте дверь (3).
- При запирании двери с помощью переключателя централизованного управления замками дверей (2) произойдет автоматическая блокировка замков всех дверей. (при наличии)

✻ К СВЕДЕНИЮ

Оставляя автомобиль без присмотра, всегда вынимайте ключ из замка зажигания, ставьте автомобиль на стояночный тормоз, закрывайте все окна и запирайте все двери.

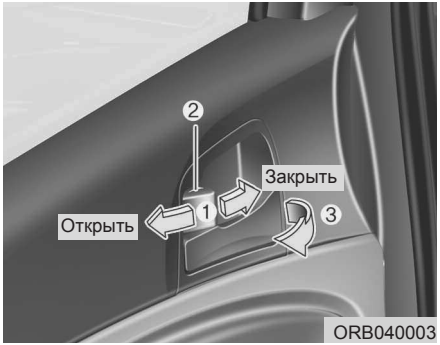

Управление замками дверей изнутри автомобиля

При помощи кнопки блокировки двери

- Для отпирания двери переведите кнопку блокировки двери (1) в положении “Unlock” (“Открыто”). На кнопке будет видна отметка красного цвета (2).
- Для запирания двери переведите кнопку блокировки двери (1) в положении “Lock” (“Закрыто”). Если дверь закрыта должным образом, отметки красного цвета (2) на кнопке блокировки двери не будет видно.
- Чтобы открыть дверь, потяните ее ручку (3) наружу.

- Передняя дверь не может быть блокирована, если ключ зажигания находится в замке зажигания и дверь открыта. (при наличии)
- Дверь не может быть заблокирована, если смарт-ключ находится в транспортном средстве и открыта любая из дверей.

⚠ ОСТОРОЖНО

- Неисправность замка двери

В случае отказа замка двери с электроприводом человек, находящийся внутри автомобиля, может использовать один или несколько из следующих способов для выхода наружу:

- **Несколько раз попробовать открыть замок двери (как при помощи электропривода, так и вручную), и одновременно тянуть на себя ручку двери.**
- **Использовать замки и ручки других дверей, как передних, так и задних.**
- **Опустить стекло окна передней двери и использовать ключ для того, чтобы открыть дверь снаружи. Управление замками дверей изнутри автомобиля.**

Автомобили, оборудованные переключателем централизованного управления замками дверей (при наличии)

Управление замками производится нажатием на этот переключатель.

- При нажатии на переднюю часть (1) клавиши переключателя замки всех дверей автомобиля будут заблокированы.
- При нажатии на заднюю часть (2) клавиши переключателя замки всех дверей автомобиля будут разблокированы.

- Если в замке зажигания находится ключ или в автомобиле - смарт-ключ и открыта какая-либо дверь, при нажатии передней части (1) выключателя центрального замка двери не заблокируются.
- Если в транспортном средстве находится смарт-ключ и одна из дверей открыта, двери не заблокируются, даже если будет нажата передняя часть (1) центрального переключателя блокировки дверей.

✻ К СВЕДЕНИЮ

Когда двери заперты с помощью электронного ключа или брелока с передатчиком, они не могут быть разблокированы с помощью переключателя блокировки/разблокировки центрального замка. (при налиции)

⚠ ОСТОРОЖНО- Двери

- **Во время движения автомобиля его двери должны всегда быть полностью закрыты, а их замки - заблокированы, для исключения случайного открывания дверей. Кроме того, нахождение дверей в запертом состоянии затруднит несанкционированное проникновение в автомобиль при его остановке или снижении скорости.**
- **Соблюдайте осторожность при открывании дверей, убедитесь в отсутствии приближающихся автомобилей, мотоциклов, велосипедистов или пешеходов, которые могут оказаться в зоне открывания двери. Открывание двери при наличии приближающейся помехи может привести к нанесению вреда здоровью людей или имуществу.**

⚠ ОСТОРОЖНО

- Автомобили с незапертыми дверьми

Оставляя автомобиль с незапертыми дверьми, Вы можете сделать его мишенью для воров или спровоцировать причинение вреда Вам или другим людям злоумышленником, который может спрятаться в автомобиле в Ваше отсутствие. Оставляя автомобиль без присмотра, всегда вынимайте ключ из замка зажигания, ставьте автомобиль на стояночный тормоз, закрывайте все окна и запирайте все двери.

⚠ ОСТОРОЖНО

- Дети, оставленные без присмотра

Салон закрытого автомобиля может нагреться до чрезвычайно высокой температуры, что может привести к гибели или нанесению вреда здоровью оставленных без присмотра детей или животных, не имеющих возможности выбраться из автомобиля. Более того, дети могут начать играть с потенциально опасными для них деталями интерьера автомобиля, или подвергнуться опасностям иного рода, например, в результате проникновения в автомобиль постороннего человека. Никогда не оставляйте без присмотра детей и животных в автомобиле.

Система разблокирования дверей, оснащенная датчиком удара (при наличии)

При раскрытии подушек безопасности вследствие ударного воздействия все двери автоматически разблокируются.

Система блокировки дверных замков во время движения автомобиля (при наличии)

Все двери автоматически запираются, когда скорость движения автомобиля превышает 15 км/ч или 40 км/ч.

Система разблокирования дверей при глушении двигателя (при наличии)

Все двери будут автоматически разблокированы:

Без системы электронного ключа

Когда ключ извлечен из замка зажигания.

С системой электронного ключа

Когда кнопка ENGINE START/STOP (запуск/глушение двигателя) в положении OFF.

✻ К СВЕДЕНИЮ

Авторизованный дилер HYUNDAI может включить или отключить некоторые из следующих функций автоматической блокировки / разблокировки дверей:

- **Автоматическая блокировка дверных замков при движении автомобиля**
- **Автоматическая разблокировка дверей при глушении двигателя**

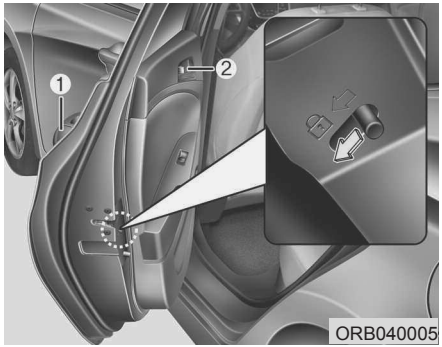

Устройство блокировки замков задних дверей, предотвращающее их открывание детьми

Специальное устройство блокировки замков задних дверей предназначено для предотвращения их случайного открывания детьми, находящимися внутри автомобиля. Это устройство необходимо использовать всегда при нахождении детей в автомобиле.

1. Откройте заднюю дверь.
2. Переместите расположенный на задней кромке двери переключатель устройства блокировки замка двери, предотвращающего ее открывание детьми, в положение “Lock” (“Закрыто”) (🔒). При нахождении переключателя в таком положении задняя дверь не откроется, даже если потянуть на себя внутреннюю ручку двери изнутри автомобиля.
3. Закройте заднюю дверь.

Для открывания задней двери потяните на себя наружную ручку двери.

Даже при разблокировке замков дверей задняя дверь не откроется при помощи внутренней ручки двери (2) до тех пор, пока не будет разблокировано устройство, предотвращающее случайное открывание дверей детьми.

⚠ ОСТОРОЖНО

- Замки задних дверей

Если дети случайно откроют задние двери во время движения автомобиля, они могут выпасть наружу и получить серьезные травмы или погибнуть. Для предотвращения открывания задних дверей детьми, находящимися внутри автомобиля, необходимо всегда использовать специальное устройство блокировки.

БАГАЖНИК

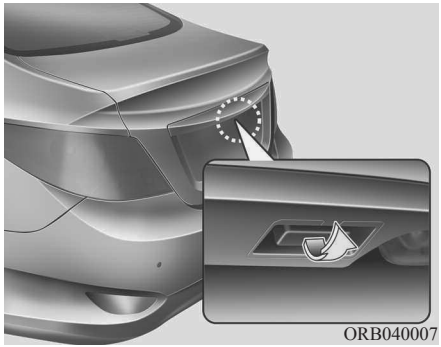

Открытие багажника

С помощью электронного ключа

Чтобы открыть багажник, нажать на электронном ключе кнопку отпирания багажника дольше 1 секунды, нажмите кнопку на ручке багажника при наличии электронного ключа при себе.

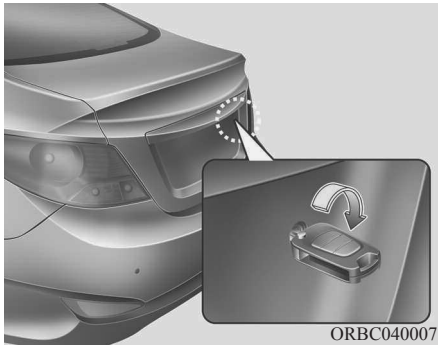

С помощью ключа и передатчика

Чтобы открыть багажник, вставить ключ и повернуть его по часовой стрелке для отпирания.

С помощью рычага открывания крышки багажника

Чтобы открыть багажник изнутри автомобиля, следует потянуть рычаг открывания крышки багажника.

Кроме того, как только багажник открыт и затем закрыт, багажник будет блокирован автоматически.

✻ К СВЕДЕНИЮ

В холодных и влажных климатических условиях замки и механизмы дверей могут работать плохо из-за замерзания.

⚠ ОСТОРОЖНО

Дверь багажного отделения поднимается вверх. При открывании двери багажного отделения следите за тем, чтобы рядом с задней частью автомобиля не было посторонних предметов и людей.

⚠ ВНИМАНИЕ

Перед началом движения автомобиля убедитесь в том, что дверь багажного отделения закрыта. В противном случае возможно повреждение цилиндров подъема двери багажного отделения и узлов ее крепления.

Закрытие крышки багажника

Для того чтобы закрыть крышку багажника, опустите ее и затем надавите на нее, пока она не закроется на замок. Всегда проверяйте, что крышка багажника закрыта, потянув её вверх.

⚠ ОСТОРОЖНО

Во время движения автомобиля крышка багажника должна всегда находиться в полностью закрытом состоянии. Если она остается незакрытой или полностью раскрытой, то становится возможным попадание в салон выхлопных газов, что может стать причиной серьезного заболевания или смерти.

⚠ ОСТОРОЖНО

Нахождение людей в багажном отделении недопустимо.

Багажник является очень опасным местом нахождения для людей в случае столкновения.

ОСТЕКЛЕНИЕ

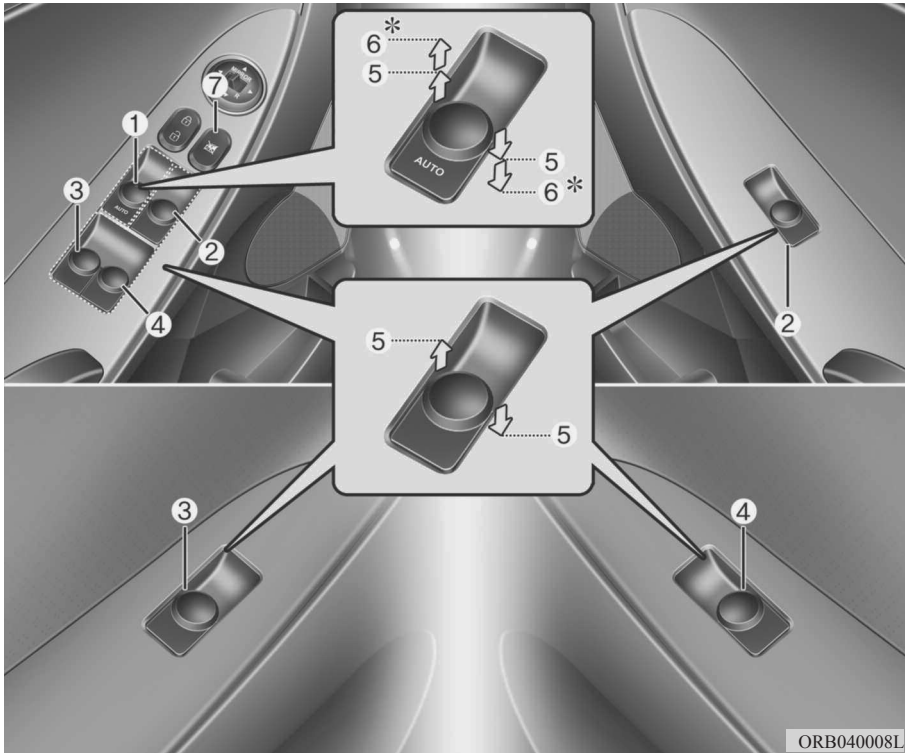

(1) Переключатель управления электрическим стеклоподъемником окна двери водителя
(2) Переключатель управления электрическим стеклоподъемником окна двери переднего пассажира
(3) Переключатель управления электрическим стеклоподъемником задней (левой) двери*
(4) Переключатель управления электрическим стеклоподъемником задней (правой) двери*
(5) Открытие и закрытие окна
(6) Автоматическое закрытие/ открытие окна при помощи электрического стеклоподъемника*(Окно водителя)
(7) Переключатель блокировки электрических стеклоподъемников*

* : при наличии

✻ К СВЕДЕНИЮ

В холодных и влажных климатических условиях электрические стеклоподъемники могут работать плохо из-за замерзания.

Электрические стеклоподъемники

Для работы электрических стеклоподъемников ключ в замке зажигания должен находиться в положении ON. На каждой двери расположен переключатель управления электрическим стекло-подъемником данной двери. Однако, на месте водителя предусмотрен переключатель блокировки электрических стеклоподъемников, который отключает стеклоподъемники окон дверей пассажиров.

Управление электрическими стеклоподъемниками возможно в течение примерно 30 секунд после выключения зажигания (поворота ключа в замке зажигания в положения “ACC” или “LOCK”) или после того, как ключ был извлечен из замка зажигания. Вместе с тем, если передние двери открыты, работа электрических стеклоподъемников невозможна даже в пределах 30 секунд после того, как ключ был извлечен из замка зажигания.

✻ К СВЕДЕНИЮ

При движении автомобиля с опущенными стеклами задних дверей или с полностью или частично открытым люком в крыше (при наличии) могут ощущаться ветровая вибрация или пульсирующий шум. Этот шум, являющийся нормальным состоянием, можно уменьшить или устранить. Если он возникает при опущенных стеклах на одной или обеих задних дверей, слегка (примерно на 2-3 см) опустите стекла обеих передних дверей. Если шум возникает при открытом люке, немного прикройте его.

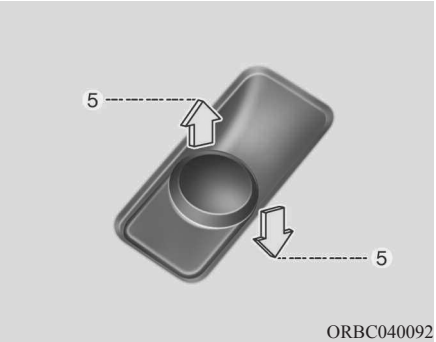

Открытие и закрытие окна

На двери водителя расположен общий переключатель, управляющий работой всех стеклоподъемников в автомобиле.

Чтобы открыть или закрыть окно, сместите вниз или вверх переднюю часть клавиши соответствующего переключателя до первого фиксированного положения (5).

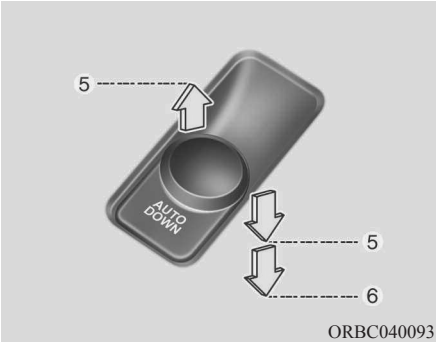

Автоматическое открытие окна (при наличии) (окно двери водителя)

Быстро сместите клавишу переключателя управления электрическим стеклоподъемником до второго фиксированного положения (6), и стекло двери водителя опустится полностью даже после отпускания клавиши. Для того чтобы остановить стекло в необходимом положении во время его движения, быстро переместите клавишу переключателя в направлении, обратном направлению движения окна, и отпустите ее.

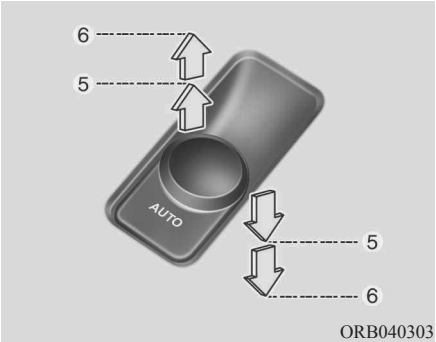

Автоматическое закрытие / открытие окна (при наличии) (окно двери водителя)

Быстро переместите клавишу переключателя управления электрическим стеклоподъемником вниз или вверх до второго фиксированного положения (6), и стекло двери водителя опустится или поднимется полностью даже после отпускания клавиши. Для того чтобы остановить стекло в необходимом положении во время его движения, переместите клавишу переключателя в направлении, обратном направлению движения окна, и отпустите ее.

Если электрический стеклоподъемник работает неправильно, необходимо следующим образом сбросить настройки его системы автоматического управления:

1. Поверните ключ в замке зажигания в положение ON.
2. Полностью закройте окно и продолжайте удерживать выключатель электростеклоподъемника двери водителя поднятым вверх в течение не менее 1 секунды.

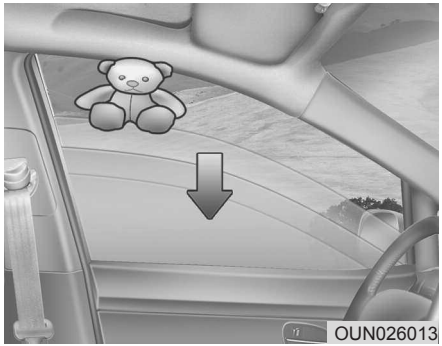

Автоматический возврат стекла

Если при движении стекла вверх оно упрется в какой-либо предмет или часть тела человека, то система управления стеклоподъемником определит наличие сопротивления движению, и стекло остановится. Затем оно опустится примерно на 30 см (11,8 дюйма) для того, чтобы можно было устранить этот посторонний предмет.

Если при удерживании клавиши переключателя управления стеклоподъемником в верхнем положении будет обнаружено сопротивление перемещению стекла, его движение вверх прекратится, после чего стекло опустится примерно на 2,5 см (1 дюйм).

А если повторно переместить клавишу вверх и удерживать ее в таком положении в пределах 5 секунд после того, как стекло автоматически опустилось вниз, функция автоматического возврата стекла отключится.

✻ К СВЕДЕНИЮ

Функция автоматического реверса для всех окон активна только в режиме “автоматического поднимания”, включаемого полным поднятием вверх выключателя. Если управление подъемом стекла осуществляется вручную (перемещением клавиши управления стеклоподъемником не до упора), эта функция работать не будет.

⚠ ОСТОРОЖНО

Всегда проверяйте наличие помех перед закрытием любого окна во избежание получения травм или повреждения автомобиля. Функция автоматического возврата стекла может не сработать, если посторонний предмет, попавший между стеклом и оконной рамой, имеет диаметр менее 4 мм (0,16 дюйма): сопротивление от такого предмета может просто остаться незамеченным системой управления стеклоподъемником.

Кнопка блокировки электрических стеклоподъемников (при наличии)

- Водитель может заблокировать управление переключателями стеклоподъемников на задних дверях, для этого он должен нажать переключатель блокировки стеклоподъемников, расположенный на двери водителя, в положение LOCK (нажатое).
- **Когда переключатель блокировки стеклоподъемников находится в положении ON, с главного пульта управления водителя нельзя управлять стеклоподъемниками задних дверей.**

⚠ ВНИМАНИЕ

- ***Для предотвращения возможного повреждения системы электрических стеклоподъемников не открывайте или не закрывайте два окна одновременно. Это также способствует длительному сроку службы плавкого предохранителя.***
- ***Никогда не пытайтесь одновременно включать в противоположных направлениях переключатели управления электрическим стеклоподъемником одной и той же двери, расположенные на месте водителя и на самой двери. В таком случае стекло остановится, и дальнейшее его перемещение станет невозможным.***

⚠ ОСТОРОЖНО

- Остекление

- **НИКОГДА не оставляйте ключ зажигания внутри автомобиля.**
- **НИКОГДА не оставляйте детей без присмотра внутри автомобиля. Даже очень маленькие дети могут непреднамеренно привести автомобиль в движение, оказаться зажатыми в окнах или иным образом причинить вред себе или другим людям.**
- **Обязательно убедитесь в том, что все части тела (ладони, руки, голова) и другие препятствия гарантированно находятся вне зоны перемещения стекла перед тем, как закрыть окно.**

(продолжение)

(продолжение)

- **Не позволяйте детям играть с электрическими стеклоподъемниками. Переключатель блокировки электрических стеклоподъемников, расположенный на месте водителя, должен всегда находиться в положении LOCK - “Заблокировано” (быть утоплен). Непреднамеренное управление ребенком стеклоподъемниками может привести к получению серьезных телесных повреждений.**
- **Не высовывайте голову или руки из оконного проема во время управления автомобилем.**

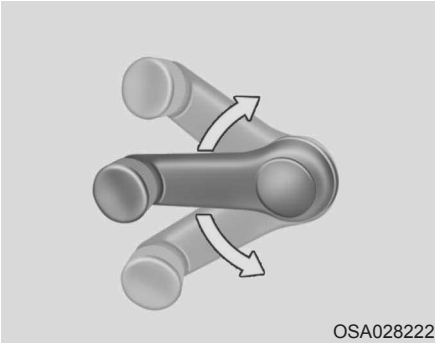

Стекла с ручным управлением (при наличии)

Поднятие или опускание стекла осуществляется поворотом рукоятки стеклоподъемника по часовой стрелке или против часовой стрелки.

⚠ ОСТОРОЖНО

При открытии или закрытии окон убедитесь в том, что руки и иные части тела пассажиров гарантированно находятся вне зоны перемещения стекол.

КАПОТ

ORB040010

Открытие капота

1. Потяните за ручку открывания капота для разблокировки его замка. Капот должен немного приоткрыться.

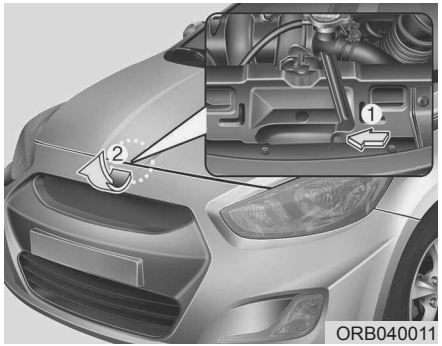

ORB040011

2. Зайти спереди автомобиля, немного приподнять капот, потянуть вторичный засов (1) в сторону центра капота и поднять капот (2).

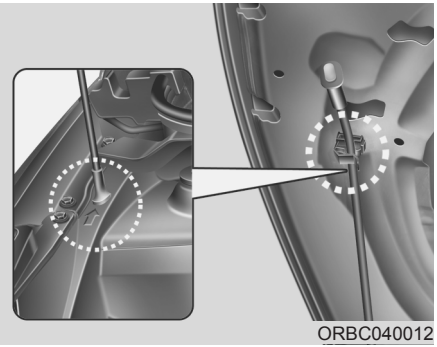
ORBC040012

3. Выньте упор капота из места его крепления на капоте.
4. Поставьте капот на урор.

⚠ ОСТОРОЖНО
- Горячие детали

Не прикасайтесь к опрной стойке, когда двигатель и детали двигателя горячие. Вы можете получить ожоги или серьезную травму.

Закрытие капота

1. Перед тем, как закрыть капот, проверьте следующее:
   • Пробки всех заправочных горловин в отсеке двигателя должны быть установлены правильным образом.
   • Необходимо убрать из отсека двигателя перчатки, ветошь и любые иные горючие материалы.
2. Установите упор капота обратно в зажимы для предотвращения его дребезжания.
3. Опустите капот до высоты примерно 30 см от его закрытого положения и отпустите его. Убедитесь в том, что капот зафиксировался.

⚠ ОСТОРОЖНО
- Капот

- **Перед тем, как закрыть капот, убедитесь в том, что из его проема удалены все препятствия. Если закрыть капот при наличии препятствия в его проеме, это может привести к нанесению вреда здоровью людей или имущества.**
- **Не оставляйте перчатки, ветошь и любые иные горючие материалы в отсеке двигателя. Это может привести к их возгоранию под воздействием высокой температуры.**

⚠ ОСТОРОЖНО

- **Перед началом движения следует достоверно убедиться в том, что капот плотно закрыт на замок. В противном случае возможно открывание капота во время движения, результатом чего будет полная потеря обзора водителем, что может стать причиной дорожно-транспортного происшествия.**
- **При осмотре отсека двигателя упор капота всегда должен быть полностью вставлен в предусмотренное для него отверстия в капоте.**

  Этопредотвращает падение капота и возможное нанесение им травм.
- **Не допускайте перемещения автомобиля с открытым капотом, поскольку в таком случае обзор будет ограниченным, а капот может при этом упасть или получить повреждения.**

КРЫШКА ГОРЛОВИНЫ ТОПЛИВНОГО БАКА

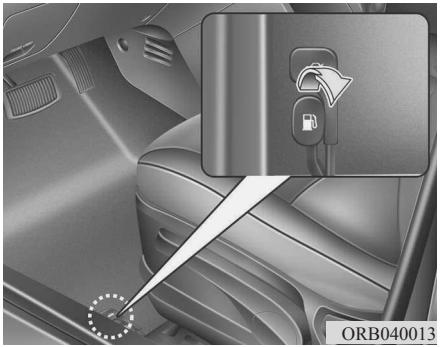

Открытие крышки горловины топливного бака

Крышка заливной горловины топливного бака открывается изнутри автомобиля. Для этого необходимо потянуть ручку крышки, расположенную в передней части пола около водительского сиденья.

✻ К СВЕДЕНИЮ

Если крышка горловины топливного бака не открывается из-за того, что вокруг нее образовался лед, легко постучите по ней или надавите на нее так, чтобы сломать лед освободить ее. Не прилагайте к ней излишнее усилие. Если это необходимо, используйте подходящую жидкость для удаления льда (не допускается использование антифриза из системы охлаждения двигателя) или переместите автомобиль в теплое место и дождитесь того, чтобы лед растаял.

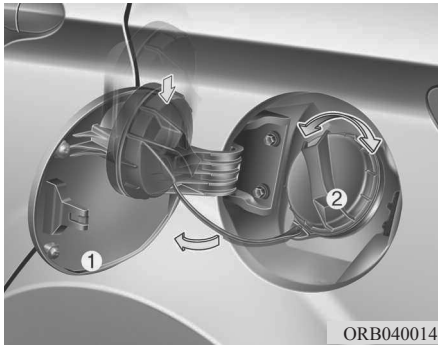

1. Заглушите двигатель.
2. Чтобы открыть крышку заливной горловины топливного бака, потяните ручку крышки вверх.
3. Для полного открытия целиком вытяните крышку заливной горловины топливного бака (1).
4. Для снятия крышки (2) поверните ее против часовой стрелки.
5. Залейте в бак необходимое количество топлива.

Закрытие крышки горловины топливного бака

1. Чтобы установить крышку горловины на место, поверните ее по часовой стрелке до щелчка. Щелчок указывает на то, что крышка надежно затянута.
2. Закройте крышку горловины топливного бака и слегка надавите на нее, а затем убедитесь, что она надежно закрыта.

⚠ ОСТОРОЖНО

- Заправка автомобиля топливом

- **Если топливо под давлением выплеснется наружу, оно может попасть на Вашу одежду или кожу, что подвергает Вас опасности возгорания и получения ожогов. Всегда открывайте крышку заправочной горловины аккуратно и медленно. Если из-под крышки вытекает топливо, или раздается шипящий звук, подождите до тех пор, пока эти явления не прекратятся, после чего полностью откройте крышку.**
- **Не доливайте топливо в бак по верхнюю кромку заправочной горловины после того, как произойдет автоматическое отключение заправочного пистолета во время заправки.**
- **После завершения заправки автомобиля топливом обязательно убедитесь в том, что крышка заправочной горловины плотно закрыта, для того, чтобы топливо не выплеснулось наружу в случае дорожно-транспортного происшествия.**

⚠ ОСТОРОЖНО

- Опасности при заправке автомобиля топливом

Автомобильное топливо является огнеопасным веществом. Во время заправки автомобиля топливом следует тщательно соблюдать приведенные ниже рекомендации. В противном случае возможно получение серьезных травм, ожогов или гибель людей в результате пожара или взрыва.

- **Находясь на заправочной станции, прочитайте и выполняйте все предупреждающие надписи.**

(Продолжение)

- **Перед заправкой автомобиля обратите внимание на место расположения кнопки, предназначенной для аварийного останова подачи топлива, если она предусмотрена на АЗС.**
- **Перед тем, как прикоснуться к заправочному пистолету, необходимо снять представляющий потенциальную опасность заряд статического электричества. Для этого прикоснитесь к любой металлической детали автомобиля, находящейся на безопасном расстоянии от горловины топливного бака, заправочного пистолета или других предметов, содержащих топливо.**
- **Не садитесь в автомобиль после начала заправки его топливом, поскольку это может вызвать образование заряда статического электричества за счет прикосновения к какому-либо предмету или куску ткани (из полиэстера, сатина, нейлона и т.д.), которые могут вызывать такой эффект.**

(продолжение)

(продолжение)

Разряд статического электричества может привести к воспламенению паров топлива и последующему быстрому распространению огня.

При необходимости возврата в салон автомобиля необходимо еще раз снять потенциально опасный заряд статического электричества. Для этого прикоснитесь к любой металлической детали в передней части автомобиля, находящейся на безопасном расстоянии от горловины топливного бака, заправочного пистолета или других предметов, содержащих топливо.

- **В случае использования топливной канистры перед тем, как заливать в нее топливо, обязательно поставьте ее на землю. Разряд статического электричества от канистры может вызвать возгорание паров топлива и привести к пожару.**

(продолжение)

(продолжение)

После начала заправки необходимо поддерживать контакт с корпусом автомобиля до ее окончания.

- **Не используйте при заправке топливом сотовые телефоны. Наведенные ими электрические токи или вызванные ими помехи с небольшой вероятностью могут привести к возгоранию паров топлива и вызвать пожар.**
- **Во время заправки автомобиля топливом всегда выключайте двигатель. Искры, вызванные работой электрооборудования двигателя, могут привести к возгоранию паров топлива и вызвать пожар. Как только операция заправки завершена, проверьте плотность закрытия крышки и пробки горловины топливного бака, и только после этого запускайте двигатель.**

(продолжение)

(продолжение)

- **НЕ пользуйтесь спичками или зажигалкой, НЕ КУРИТЕ и не оставляйте зажженную сигарету в автомобиле во время его нахождения на АЗС, особенно в процессе заправки.**

  Автомобильное топливо очень легко воспламеняется, и его возгорание может привести к пожару.
- **В случае возгорания в процессе заправки отойдите подальше от автомобиля и немедленно обратитесь к персоналу АЗС, а затем в пожарную службу. Следуйте всем их указаниям по обеспечению безопасности.**

⚠ ВНИМАНИЕ

- ***При заправке транспортного средства необходимо придерживаться "Требований к качеству топлива, изложенных в разделе 1.***

(продолжение)

(продолжение)

- ***Если пробка заправочной горловины топливного бака требует замены, используйте только оригинальную пробку HYUNDAI, или ее аналог, предназначенный для данного автомобиля. Использование несоответствующей пробки может привести к серьезному отказу топливной системы или системы снижения токсичности выхлопа.***
- ***Не допускайте попадания топлива на внешнюю поверхность автомобиля. Любой тип топлива при попадании на окрашенные поверхности может вызвать повреждение лакокрасочного покрытия.***
- ***После заправки автомобиля убедитесь в том, что крышка заправочной горловины надежно закрыта и не допустит выплескивания топлива в случае дорожно-транспортного происшествия.***

РУЛЕВОЕ КОЛЕСО

Усилитель рулевого управления

Усилитель рулевого управления использует мощность двигателя, для облегчения управления автомобилем. При выключенном двигателе или при отказе усилителя рулевого управления возможность вращения рулевого колеса сохраняется, но оно требует приложения больших усилий.

Если будет обнаружено любое изменение величины усилия, необходимого для поворота рулевого колеса в обычном режиме эксплуатации автомобиля, незамедлительно обратитесь к авторизованному дилеру компании HYUNDAI для проверки усилителя рулевого управления.

⚠ ВНИМАНИЕ

Никогда не удерживайте рулевое колесо в положении на упоре (в крайнем правом или крайнем левом положении) более 5 секунд при работающем двигателе. Если удерживать рулевое колесо в одном из крайних положений более 5 секунд, это может привести к повреждению насоса усилителя рулевого управления.

✻ К СВЕДЕНИЮ

В случае разрыва ремня привода усилителя рулевого управления или отказа насоса усилителя рулевого управления усилие, необходимое для поворота рулевого колеса, существенно возрастет.

✻ К СВЕДЕНИЮ

Если автомобиль находился продолжительное время на открытой стоянке в холодную погоду (при температуре ниже - 10°C/14°F), сразу после запуска двигателя может потребоваться повышенное усилие для поворота рулевого колеса, оборудованного усилителем. Это вызвано повышенной вязкостью жидкости, вызванной холодной погодой, и не является признаком неисправности.

Если это произойдет, увеличьте частоту вращения двигателя путем нажатия на педаль газа до значения 1 500 об/мин, после чего отпустите педаль, либо дайте двигателю поработать в режиме холостого хода в течение двух-трех минут для прогрева жидкости.

Регулировка угла наклона рулевого колеса (при наличии)

Регулировка угла наклона рулевого колеса позволяет Вам настроить его положение перед началом движения. Кроме того, рулевое колесо с такой системой можно поднять максимально вверх во время выхода из автомобиля и посадки в него, чтобы предоставить больше места для ног.

Рулевое колесо должно быть установлено так, чтобы Вам было удобно управлять автомобилем, но при этом оно не должно загораживать приборы и контрольные лампы, расположенные на приборной доске.

⚠ ОСТОРОЖНО

- **Никогда не производите регулировку угла наклона рулевого колеса во время движения автомобиля. Это может привести к потере управления, результатом чего станет получение серьезных травм или дорожно-транспортное происшествие.**
- **После регулировки попробуйте сдвинуть рулевое колесо вниз и вверх, чтобы убедиться в надежности его фиксации.**

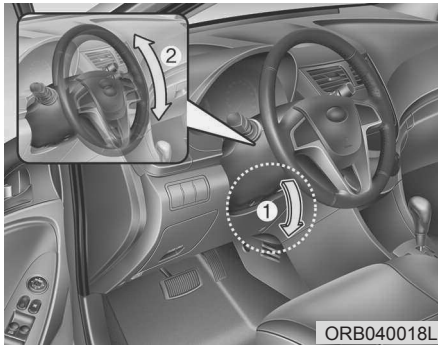

Чтобы изменить наклон рулевой колонки, опустить рычаг фиксатора (1), отрегулировать положение рулевой колонки на нужный угол (2), затем поднять рычаг фиксатора, чтобы закрепить новое положение рулевой колонки. Перед началом движения следует убедиться в том, что рулевая колонка находится в нужном положении.

Звуковой сигнал

Для включения звукового сигнала нажмите на соответствующий символ на рулевом колесе.

Регулярно проверяйте правильность работы звукового сигнала.

✻ К СВЕДЕНИЮ

Для включения звукового сигнала нажмите на зону на рулевом колесе, обозначенную соответствующим символом (см. рисунок). Звуковой сигнал будет работать только во время нажатия на эту зону.

⚠ ВНИМАНИЕ

Не включайте звуковой сигнал при помощи сильных ударов, не бейте по зоне включения звукового сигнала кулаком. Не используйте для этого острые предметы.

ЗЕРКАЛА ЗАДНЕГО ВИДА

Внутреннее зеркало заднего вида

Отрегулируйте положение зеркала заднего вида так, чтобы в центре его находился вид из заднего окна автомобиля. Эту регулировку следует производить до начала движения.

⚠ ОСТОРОЖНО - Обзор в зеркало заднего вида

Не располагайте на заднем сидении или в багажном отделении предметы, которые могут ограничить обзор водителя через заднее стекло.

⚠ ОСТОРОЖНО

Запрещается регулировать зеркало заднего вида во время движения автомобиля. Это может привести к потере управления и аварии и, как следствие, травмированию или смерти людей или ущербу имущества.

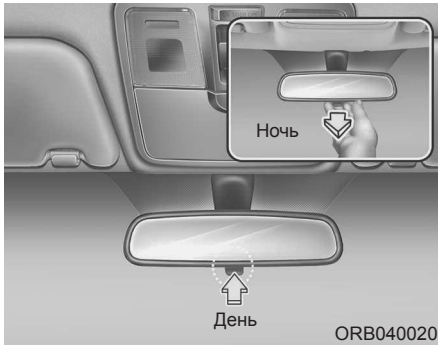

Дневной/ночной режим работы зеркала заднего вида

Регулировку положения зеркала заднего вида необходимо производить перед началом движения и когда рычажок переключения дневного/ночного режима работы находится в положении для дневного режима.

Потяните этот рычажок на себя для ослабления ослепляющего действия фар идущих сзади автомобилей во время езды ночью.

Помните, что в ночном режиме работы зеркала заднего вида происходит определенная потеря четкости изображения.

Наружные зеркала заднего вида

Обязательно отрегулируйте углы установки зеркал заднего вида перед началом движения.

Данный автомобиль оборудован двумя наружными зеркалами заднего вида - с правой и с левой стороны. Предусмотрена дистанционная настройка зеркал заднего вида при помощи переключателя. Корпуса зеркал можно сложить назад во избежание их поломки во время автоматической мойки автомобиля или при проезде по узкой улице.

⚠ ОСТОРОЖНО

- Зеркала заднего вида

- **Правое зеркало заднего вида имеет выпуклую поверхность. Для некоторых стран левое наружное зеркало заднего вида также выполняется выпуклым. Предметы в таком зеркале кажутся находящимися дальше, чем они есть на самом деле.**
- **Используйте внутреннее зеркало заднего вида или обернитесь для того, чтобы определить фактическое расстояние до движущихся сзади автомобилей при выполнении перестроения.**

⚠ ВНИМАНИЕ

Не соскребайте лед с лицевой стороны зеркала, это может повредить поверхность стекла. Если лед мешает перемещению зеркала, не регулируйте его положение. Для удаления льда используйте специальное средство или губку или мягкую ткань, смоченную в горячей воде.

⚠ ВНИМАНИЕ

Если перемещение зеркала блокировано льдом, не регулируйте его положение. Воспользуйтесь сертифицированным аэрозольным антиобледенителем (но не антифризом системы охлаждения двигателя) для того, чтобы разблокировать этот узел, или переместите автомобиль в теплое помещение и подождите, пока лед растает.

⚠ ОСТОРОЖНО

Не регулируйте положение наружных зеркал заднего вида и не складывайте их во время движения автомобиля. Это может привести к потере управления и к дорожно-транспортному происшествию, результатом которого может быть гибель людей, нанесение тяжелых телесных повреждений или причинение ущерба имуществу.

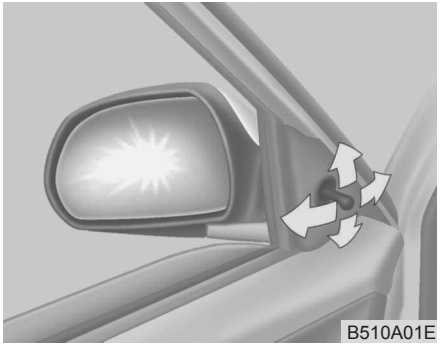

Дистанционное управление

Зеркало с ручным механизмом складывания

Наружные зеркала заднего видаоборудованы системой дистанционного управления для удобства водителя. Настройка положения зеркала осуществляется рычажком в нижнем переднем углу окна двери.

Перед началом движения убедитесь в том, что положение зеркал заднего вида настроено так, что видно стедо пространство сзади автомобиля, - как слева, так и справа, - так же, как и прямо перед автомобилем. При исользовании зеркал заднего вида всегда будьте осторожны при оценке расстояния до автомобилей, находящихся сзади или по бока.

Зеркала с электроприводом (при наличии)

Переключатель дистанционного управления положением зеркал заднего вида позволяет настроить углы установки правого и левого наружных зеркал заднего вида. Для регулировки положения любого из зеркал переместите рычажок (1) в положение R (Правый) или L (Левый) для выбора правого или левого зеркала соответственно, затем нажмите соответствующую точку (▲) на органе настройки зеркала для перемещения выбранного зеркала вверх, вниз, вправо или влево.

После регулировки установите рычажок в нейтральное положение для предотвращения произвольного изменения настройки.

⚠ ВНИМАНИЕ

- ***Зеркало прекращает перемещаться при достижении крайнего положения, но электропривод продолжает работать, пока переключатель остается нажатым. Не удерживайте переключатель в нажатом состоянии дольше, чем это необходимо, поскольку это может привести к повреждению электродвигателя.***
- ***Не пытайтесь отрегулировать положение наружных зеркал заднего вида вручную. Это может привести к повреждению деталей.***

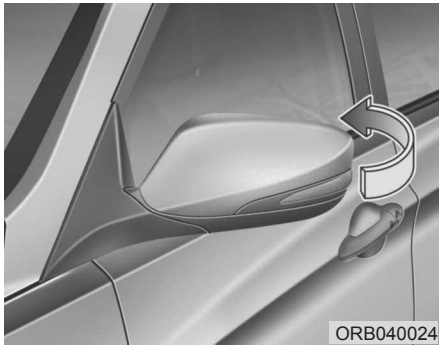

Складывание наружного зеркала заднего вида

Чтобы сложить наружное зеркало заднего вида, нажмите на кнопку.

Для его раскладывания нажмите кнопку еще раз.

ПРИБОРНАЯ ПАНЕЛЬ

■ Тип A

1. Тахометр
2. Индикаторы указателей поворота
3. Спидометр
4. Указатель температуры двигателя
5. Указатель уровня топлива
6. Контрольные и индикаторные лампы
7. Одометр / Одометр поездки*

* : при наличии

■ Тип B

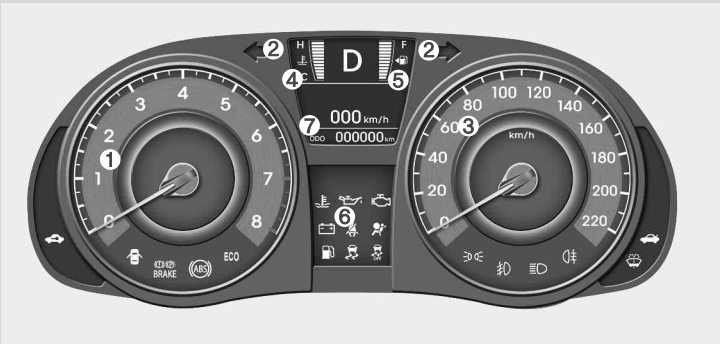

* Фактическая комбинация приборов в автомобиле может отличаться от иллюстрации.
Дополнительные подробности см. в разделе “Приборы” на следующих страницах.

ORBR040025/ORBR040026

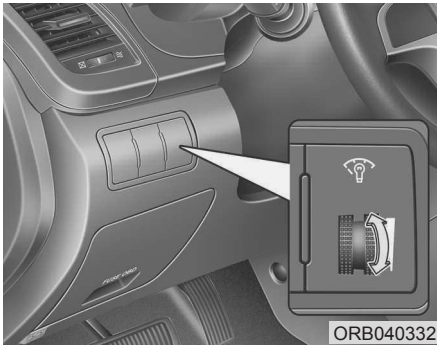

Подсветка приборной панели

Когда включены стояночные фонари транспортного средства или фары, нажать переключатель регулировки подсветки влево или право, чтобы откорректировать интенсивность подсветки приборной панели.

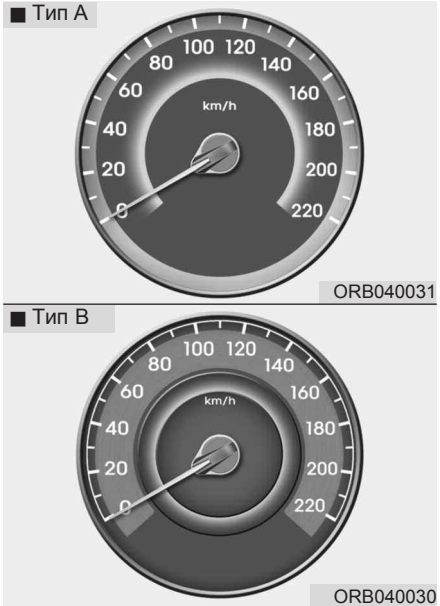

Приборы

Спидометр

Спидометр показывает скорость движения автомобиля.
Он размечен в британской системе единиц измерения (миль/час) и/или в метрической системе единиц измерения (км/час).

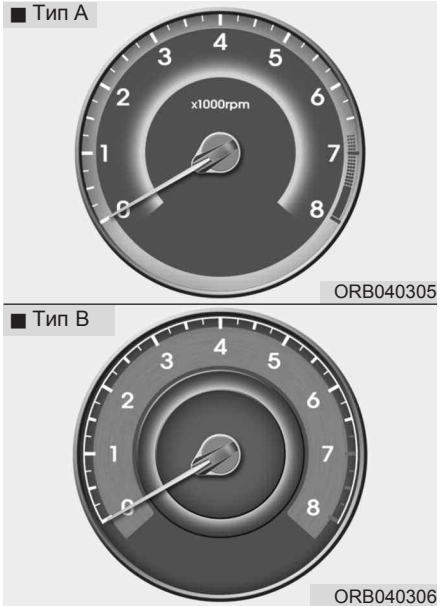

Тахометр

Тахометр показывает примерное значение частоты вращения двигателя автомобиля в оборотах в минуту (об/мин).

Используйте тахометр для правильного выбора моментов переключения передач для предотвращения неустойчивой работы двигателя или его работы на повышенной частоте вращения.

Если дверь открыта, и Вы не запускаете двигатель в течение одной минуты, стрелка тахометра может немного отклониться в положение ON при выключенном двигателе. Это является нормальным и не влияет на точность показаний тахометра после запуска двигателя.

⚠ ВНИМАНИЕ

Не допускается работа двигателя при частоте, соответствующе КРАСНОЙ ЗОНЕ тахометра.

Это может привести к серьезному повреждению двигателя.

Указатель температуры двигателя

Этот прибор указывает на температуру охлаждающей жидкости в двигателе при ключе зажигания в положении ON.

Прекратите движение в случае перегрева двигателя. Если происходит перегрев двигателя, обратитесь к пункту “Если двигатель перегревается” в разделе 6.

⚠ ВНИМАНИЕ

Если стрелка указателя перемещается за зону нормальной работы по направлению к положению “H”, это указывает на наличие перегрева, который может вызвать повреждение двигателя.

⚠ ОСТОРОЖНО

Никогда не открывайте крышку радиатора при горячем двигателе. Охлаждающая жидкость находится под давлением и может выплеснуться наружу, что приведет к серьезным ожогам. Перед добавлением охлаждающей жидкости в расширительный бачок дождитесь, пока двигатель остынет.

■ Тип A

■ Тип B

ORB040034

Указатель уровня топлива

Указатель уровня топлива показывает примерный уровень топлива в топливном баке. Емкость топливного бака указана в разделе 8. В дополнение к указателю уровня топлива на автомобиле предусмотрена контрольная лампа низкого уровня топлива, которая загорается, когда топливный бак почти пуст. На склонах или криволинейных участках дороги из-за перемещения топлива в баке стрелка указания уровня топлива может колебаться. При этом контрольная лампа низкого уровня топлива может мигать, либо начать гореть постоянно раньше, чем обычно.

: Стрелка указывает, что заправочнаягорловина топливного бака находится на левой стороне автомобиля.

⚠ ОСТОРОЖНО

- Указатель уровня топлива

Выработка всего запаса топлива может подвергнуть опасности людей, находящихся в автомобиле.

После того, как загорится контрольная лампа низкого уровня топлива, или стрелка на указателе уровня топлива приблизится к точке E, необходимо как можно скорее остановиться для заправки.

⚠ ВНИМАНИЕ

Избегайте движения, если уровень топлива очень низкий. Отсутствие топлива может привести к пропуску зажигания и стать причиной чрезмерной нагрузки каталитического нейтрализатора.

■ Тип A

■ Тип B

ORB040036

Одометр (км)

Одометр указывает полное расстояние, которое проехал автомобиль.

Также он может оказаться полезным для определения времени выполнения периодического технического обслуживания.

Показания одометра отображаются всегда до тех пор, пока не будет выключен дисплей.

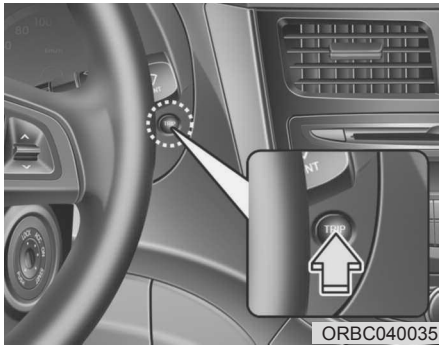

Бортовой компьютер

Бортовой компьютер - управляемая микрокомпьютером система информирования водителя, которая отображает на дисплее связанную с движением информацию, когда ключ замка зажигания находится в положении ON (ВКЛ). Вся сохраненная информация о движении (кроме счетчика пробега) сбрасывается, если отключена аккумуляторная батарея.

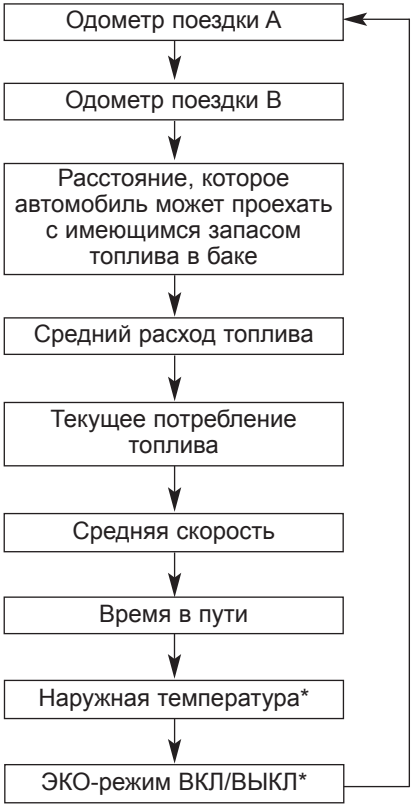

* : при наличии

Одометр поездки (км)

TRIP A: Одометр поездки A

TRIP B: Одометр поездки B

В этом режиме на дисплее отображается расстояние, которое проехал автомобиль с момента последнего обнуления одометра поездки.

Рабочий диапазон показаний указателя: от 0,0 до 9999,9 км (0,0 - 9999,9 миль).

Удержание кнопки “TRIP” в нажатом положении более 1 секунды, когда дисплей работает в режиме отображения пробега (TRIP A или TRIP B), приводит к обнулению одометра поездки (0.0).

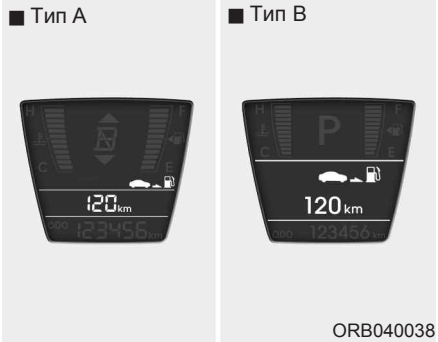

Расстояние, которое автомобиль может проехать с имеющимся запасом топлива в баке (км)

В этом режиме бортовой компьютер показывает оценочное значение расстояния, которое автомобиль может проехать с имеющимся запасом топлива в баке, полученное на основании данных о количестве топлива в баке и расходе топлива. Если значение этого показателя составляет меньше 50 км (30 миль), на дисплее появится пустая строчка (---).

Рабочий диапазон показаний указателя: от 50 до 999 км (30 - 999 миль).

Средний расход топлива (л/100 км)

В этом режиме бортовой компьютер рассчитывает средний расход топлива на основании значений объема израсходованного топлива и пройденного пути с момента последнего обнуления показаний.

Значение общего объема израсходованного топлива определяется на основании данных о расходе топлива, получаемых компьютером.

Оптимальная точность расчета достигается при поездке на расстояние более 50 м (0,03 мили).

Удержание кнопки TRIP в нажатом положении более 1 секунды, когда дисплей работает в режиме отображения среднего расхода топлива, приводит к сбросу показаний до нуля (--.-).

Если скорость движения автомобиля после заливки более 6 л топлива превышает 1 км/ч, показание среднего расхода топлива обнуляется (--.-).

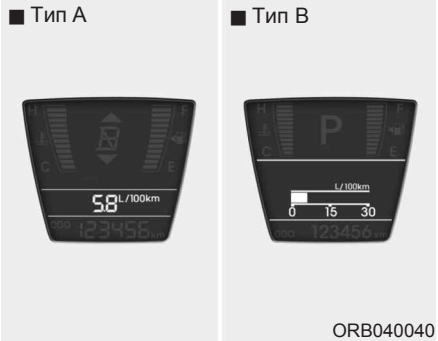

Текущий расход топлива (л/100 км)

В данном режиме через каждые 2 секунды производится вычисление текущего расхода топлива на основании информации о пробеге и объеме впрыска топлива.

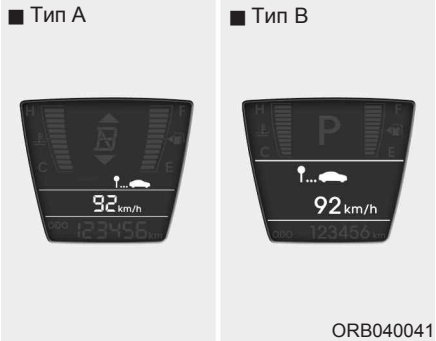

Средняя скорость (км/час)

В этом режиме происходит определение средней скорости движения автомобиля с момента последнего обнуления показаний.

Даже если автомобиль стоит на месте, отсчет средней скорости продолжается, пока работает двигатель.

Удержание кнопки TRIP в нажатом положении более 1 секунды, когда дисплей работает в режиме отображения средней скорости, приводит к сбросу показаний до нуля (---).

Время в пути

В этом режиме на дисплее отображается полное время нахождения автомобиля в пути с момента последнего обнуления показаний.

Даже если автомобиль стоит на месте, отсчет времени в пути продолжается, пока работает двигатель.

Рабочий диапазон показаний указателя: от 00:00 до 99:59.

Удержание кнопки TRIP в нажатом положении более 1 секунды, когда дисплей работает в режиме отображения времени в пути, приводит к сбросу показаний до нуля (00:00).

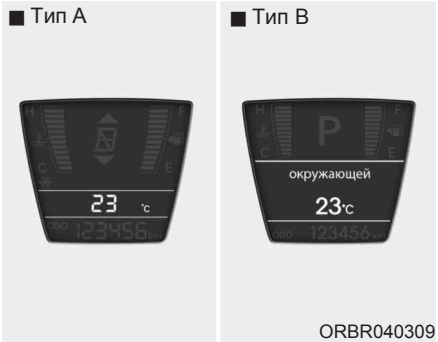

Подсветка приборной панели

В этом режиме показывается температура наружного воздуха вокруг транспортного средства.

Рабочий диапазон измерительного прибора: от -40°C до 80°C (от -40°F до 176°F).

Чтобы изменить единицы отображения температуры наружного воздуха (с °C на °F), нажать и удерживать в этом режиме кнопку TRIP больше 1 секунд.

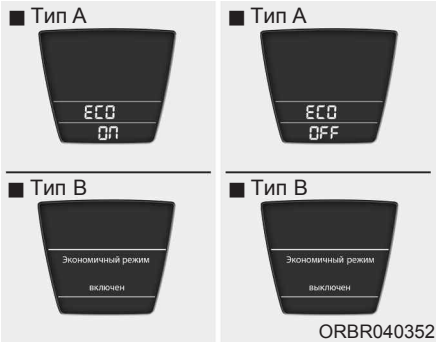

ЭКО-режим ВКЛ/ВЫКЛ

В этом режиме можно включить или выключить ЭКО-индикатор на комбинации приборов. Если нажать и удерживать кнопку TRIP дольше

1 секунды при включенном ЭКО-режиме, на экране отображается ECO OFF и индикатор ECO выключается при движении. Чтобы отобразить ЭКО-индикатор снова, необходимо в режиме ECO OFF нажать и удерживать кнопку TRIP дольше 1 секунды, после чего на экране отобразится режим ECO ON.

Если в ЭКО-режиме нажать кнопку TRIP меньше чем на 1 секунду, режим переключится на счетчик пройденного за одну поездку пути.

✻ К СВЕДЕНИЮ

- **Если автомобиль находится на неровной поверхности или если была отключена аккумуляторная батарея, функция определения расстояния, которое автомобиль может проехать с имеющимся запасом топлива в баке, может работать неточно.**
  Бортовой компьютер может не учесть дозаправки топливом, если объем залитого топлива был меньше 6 л (1,6 галлонов).
- **Расход топлива (при наличии) и расстояние, которое автомобиль может проехать с имеющимся запасом топлива в баке, может изменяться в зависимости от условий движения, режима движения и состояния автомобиля.**
- **Значение оставшегося пробега до опустошения бака является оценочным показателем допустимого расстояния движения. Это значение может отличаться от реального доступного расстояния движения.**

Контрольные и индикаторные лампы

При повороте ключа зажигания в положение ON происходит проверка исправности всех контрольных ламп (не следует запускать при этом двигатель). Любая лампа, которая не загорится, требует проверки у авторизованного дилера компании HYUNDAI.
После запуска двигателя убедитесь в том, что все контрольные лампы погасли. Если какая-либо из них продолжает гореть, это указывает на возникновение ситуации, требующей внимания. При разблокировании стояночного тормоза должна погаснуть контрольная лампа стояночного тормоза. Контрольная лампа низкого уровня топлива будет продолжать гореть в случае, если запас топлива недостаточен.

ECO (ЭКО-индикатор, при наличии)

ЭКО-индикатор - система, которая позволяет управлять транспортным средством в экономичном режиме. Он отображается когда при вождении топливо расходуется эффективно, позволяя повысить топливную экономичность.

- Загорается ЭКО-индикатор (зеленый), когда в режиме ECO ON топливо расходуется эффективно.

  Отображение ЭКО-индикатора можно отключить нажатием кнопки TRIP. Включение и выключение ЭКО-режима описано на предыдущей странице.
- Топливная экономичность зависит от стиля вождения и дорожных условий.
- Данная функция не работает в не отвечающих критериям экономичного вождения условиях, как P (парковка), N (нейтраль) или R (задняя передача).
- Когда на ЖК-экране отображается мгновенный расход топлива, индикатор ECO выключается.

⚠ ОСТОРОЖНО

Не наблюдайте за индикатором во время движения. Это отвлекает и может стать причиной аварии, которая приводит к серьезному телесному повреждению.

Контрольная лампа подушек безопасности (при наличии)

Эта контрольная лампа загорается примерно на 6 секунд каждый раз после поворота ключа зажигания в положение ON.

Эта лампа загорается также в случае наличия неисправности в системе подушек безопасности. Если эта лампа не загорается или продолжает гореть через 6 секунд после поворота ключа зажигания в положение ON или запуска двигателя, или если она загорается во время движения автомобиля, необходимо обратиться к авторизованному дилеру компании HYUNDAI для проверки состояния системы подушек безопасности.

Предупреждение о непристегнутых ремнях безопасности (при наличии)

В качестве напоминания водителю и пассажиру, предупреждающий сигнал ремней безопасности будет светиться в течение 6 секунд каждый раз после поворота ключа зажигания в положение ON, независимо от того, застегнуты ремни или нет.

Для получения подробной информации обратитесь к пункту “Ремень безопасности” в главе 3.

.

Контрольная лампа низкого давления масла в двигателе

Эта лампа указывает на низкое давление в системе смазки двигателя.

Если она загорится во время движения автомобиля:

1. Аккуратно перестройтесь в краю проезжей части и остановитесь.
2. При выключенном двигателе проверьте уровень масла. Если уровень масла ниже нормы, долейте масло в соответствии с требованиями.

Если эта контрольная лампа продолжает гореть после добавления масла в двигатель, или если масла нет в наличии, обратитесь к авторизованному дилеру компании HYUNDAI.

⚠ ВНИМАНИЕ

Если не выключить двигатель немедленно после загорания контрольной лампы низкого давления масла в двигателе, это может привести к серьезным повреждениям.

⚠ ВНИМАНИЕ

Если во время работы двигателя продолжает гореть контрольная лампа низкого давления масла в двигателе, такая ситуация может привести к серьезным повреждениям. Эта лампа загорается, если давление в системе смазки падает ниже нормы. В нормальной ситуации она загорается при включении зажигания и затем гаснет после запуска двигателя. Если во время работы двигателя горит лампа, предупреждающая о низком давлении масла, это свидетельствует о наличие серьезной неисправности.

(продолжение)

(продолжение)

В такой ситуации следует остановить автомобиль, как только для этого представится безопасная возможность, выключить двигатель и проверить уровень масла. Если уровень масла в двигателе ниже нормы, долейте масло до нормы и снова запустите двигатель. Если лампа продолжает гореть во время работы двигателя, немедленно выключите его. В любом случае, если во время работы двигателя продолжает гореть лампа, предупреждающая о низком давлении масла, до того, как запускать двигатель еще раз, необходимо обратиться к авторизованному дилеру компании HYUNDAI для проверки состояния автомобиля.

Контрольная лампа включения стояночного тормоза и низкого уровня тормозной жидкости

Предупреждение о включении стояночного тормоза

Эта лампа загорается, если стояночный тормоз находится во включенном состоянии, а ключ в замке зажигания находится в положении START или ON. Эта лампа должна выключиться при разблокировании стояночного тормоза при работающем двигателе.

Предупреждение о низком уровне тормозной жидкости

Если эта контрольная лампа продолжает гореть, это указывает на низкий уровень жидкости в расширительном бачке тормозной системы.

Если эта контрольная лампа продолжает гореть:

1. Аккуратно переместитесь в ближайшее безопасное место и остановите автомобиль.
2. При выключенном двигателе немедленно проверьте уровень тормозной жидкости и долейте ее в соответствии с требованиями. После этого проверьте все элементы тормозной системы на наличие утечек.
3. Не допускается продолжение движения автомобиля, если были обнаружены утечки, если контрольная лампа продолжает гореть, или если работа тормозной системы отличается от нормы. Автомобиль следует отбуксировать для проверки тормозной системы и выполнения необходимых ремонтных работ авторизованным дилером компании HYUNDAI.

Данный автомобиль оборудован сдвоенной тормозной системой, выполненной по диагональной схеме. Это означает, что даже в случае отказа одной ее магистрали, тормоза на двух колесах автомобиля будут находиться в рабочем состоянии. В такой ситуации для остановки автомобиля потребуется больший ход тормозной педали и большее усилие на ней. Кроме того, тормозной путь автомобиля, у которого работает только часть тормозной системы, будет больше нормального. При отказе тормозов во время движения автомобиля переключитесь на более низкую передачу для торможения двигателем и остановите автомобиль, как только представится безопасная возможность для этого.

Для проверки функционирования контрольной лампы включения стояночного тормоза и низкого уровня тормозной жидкости убедитесь в том, что она горит при повороте ключа зажигания в положение ON.

⚠ ОСТОРОЖНО

Управлять автомобилем в то время, когда горит контрольная лампа, опасно. Если контрольная лампа тормозной системы продолжает гореть, немедленно обратитесь к авторизованному дилеру компании HYUNDAI для проверки тормозной системы и выполнения ремонта.

Контрольная лампа антиблокировочной системы тормозов (ABS) (при наличии)

Эта лампа загорается при повороте ключа зажигания в положение ON и гаснет примерно через 3 секунды, если система исправна.

Если эта лампа продолжает гореть после включения зажигания, загорается во время движения, или не загорается после включения зажигания, это указывает на возможную неисправность системы ABS.

В такой ситуации необходимо как можно скорее обратиться к авторизованному дилеру компании HYUNDAI для проверки состояния автомобиля. Тормозная система автомобиля продолжит функционировать, но без поддержки антиблокировочной системы.

Контрольная лампа электронной системы распределения усилия торможения (EBD)

Если во время движения одновременно загораются две контрольные лампы, у автомобиля неисправны и система ABS, и система EBD.

В таком случае система ABS и основная тормозная система могут работать в ненормальном режиме. Необходимо как можно скорее обратиться к авторизованному дилеру компании HYUNDAI для проверки состояния автомобиля.

⚠ ОСТОРОЖНО

Если загораются и продолжают гореть одновременно контрольная лампа системы ABS и контрольная лампа тормозной системы, это означает, что тормозная система автомобиля не будет нормально работать при резком торможении. В таком случае следует избегать езды на высокой скорости и резкого торможения. Как можно скорее обратитесь к авторизованному дилеру компании HYUNDAI для проверки состояния автомобиля.

✻ К СВЕДЕНИЮ

Если загорается и остается включенной контрольная лампа ABS или EBD, это может свидетельствовать о неисправности спидометра или одометра/одометра поездки. В такой ситуации необходимо как можно скорее обратиться к авторизованному дилеру компании HYUNDAI для проверки состояния автомобиля.

Контрольная лампа электронной системы стабилизации курсовой устойчивости (ESP) (при наличии)

Эта контрольная лампа загорается при повороте ключа зажигания в положение ON и должна погаснуть в течение примерно 3 секунд. Когда система ESP включена, она контролирует условия движения автомобиля. Если условия в норме, контрольная лампа этой системы не горит. При выходе на скользкое дорожное покрытие или при уменьшении сцепления шин с дорогой система ESP начинает работать.

При этом ее контрольная лампа начинает мигать, информируя о работе этой системы.

Но в случае неисправности системы ESP лампа загорается и не выключается. В такой ситуации необходимо обратиться в уполномоченный дилерский центр HYUNDAI для проверки автомобиля.

Контрольная лампа отключения системы ESP (при наличии)

Эта контрольная лампа загорается при повороте ключа зажигания в положение ON и должна погаснуть в течение примерно 3 секунд. Для отключения системы ESP нажмите соответствующую кнопку. Загорится контрольная лампа, указывающая на отключение этой системы. Если эта лампа горит при включенной системе ESP, то в системе возможно наличие неисправности.

Контрольные лампы указателей поворота

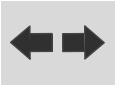

Мигающие зеленые стрелки на приборной панели отображают направление, которое показывают указатели поворотов. Если такая стрелка загорается, но не мигает; мигает чаще обычного или не загорается совсем, то это указывает на неисправность системы указателей поворотов. Для ее устранения следует обратиться к авторизованному дилеру.

Контрольная лампа включения дальнего света

Эта лампа загорается при переключения фар на дальний свет или при кратковременном включении дальнего света с помощью ручки управления указателями поворота.

Контрольная лампа задних фонарей

Данная контрольная лампа горит, когда задние фонари включены.

Контрольная лампа включения передних противотуманных фар (при наличии)

Эта лампа загорается при включении передних противотуманных фар.

Индикатор задних противотуманных фар (при наличии)

Индикатор загорается при включении (ON) задних противотуманных фар.

Предупреждающий сигнал включения задних противотуманных фонарей (при наличии)

Предупреждающий сигнал будет звучать, если задние противотуманные фонари включены в ситуации, когда дверь водителя открыта при заглушенном двигателе.

Индикатор выбранной передачи (при наличии)

Этот индикатор показывает положение рычага переключения автоматической коробки передач.

Индикатор переключения механической коробки передач (при наличии)

Этот индикатор сообщает водителю, какую передачу желательно выбрать, что позволяет экономить топливо.

Например:

▲3: Указывает, что желательно переключиться на 3-ю передачу (в настоящее время включена 2-я передача).

▼3: Указывает, что желательно переключиться на 3-ю передачу (в настоящее время включена 4-я передача).

✻ К СВЕДЕНИЮ

Когда система не работает должным образом, индикатор в виде направленной вверх/вниз стрелки и номер передачи не отображаются.

Контрольная лампа системы зарядки

Эта контрольная лампа указывает на наличие неисправности либо генератора, либо системы зарядки аккумуляторной батареи.

Если она загорится во время движения автомобиля:

1. Переместите автомобиль в ближайшее безопасное место.
2. При выключенном двигателе проверьте натяжение ремня привода генератора и отсутствие его разрыва.
3. Если натяжение ремня в норме, неисправность присутствует где-то в системе зарядки аккумуляторной батареи. Как можно скорее обратитесь к авторизованному дилеру компании HYUNDAI для устранения неисправности.

Контрольная лампа низкого уровня топлива

Эта лампа указывает на то, что топливный бак автомобиля почти пуст. В такой ситуации необходимо как можно скорее заправить автомобиль топливом. Продолжение движения при горящей лампе, предупреждающей о низком уровне топлива в баке, или в случае, когда стрелка указателя уровня топлива находится ниже отметки “E”, может привести к пропуску момента зажигания в цилиндре двигателя и повреждению каталитического нейтрализатора.

Предупреждающий световой сигнал низкого уровня жидкости омывателя (при наличии)

Этот предупреждающий световой сигнал указывает, что резервуар омывателя практически пуст. как можно скорее наполните резервуар.

Контрольная лампа неисправности двигателя

Эта контрольная лампа представляет собой часть системы управления двигателем, которая контролирует состояние различных элементов системы снижения токсичности выброса. Если эта лампа загорается во время движения автомобиля, это указывает на возможное наличие неисправности где-то в данной системе.

Кроме того, эта лампа загорается после поворота ключа зажигания в положение ON, а затем гаснет через несколько секунд после запуска двигателя. Если она загорается во время движения автомобиля, или не загорается после поворота ключа зажигания в положение ON, необходимо обратиться к ближайшему авторизованному дилеру компании HYUNDAI для проверки состояния системы.

В общем случае автомобиль может двигаться, но необходимо незамедлительно обратиться к авторизованному дилеру компании HYUNDAI для проверки состояния системы.

⚠ ВНИМАНИЕ

Продолжительное движение с горящей контрольной лампой неисправности системы снижения токсичности выброса может привести к повреждению элементов этой системы, что скажется на ходовых характеристиках автомобиля и/или на потреблении топлива.

⚠ ВНИМАНИЕ

Если загорается индикатор неисправности системы снижения токсичности отработавших газов, возможно поврежден каталитический конвертер, что может привести к потере мощности двигателя. Как можно быстрее проверьте Систему контроля двигателя у авторизованного дилера HYUNDAI.

Контрольная лампа температуры охлаждающей жидкости двигателя (при наличии)

Контрольная лампа загорается когда температура охлаждающей жидкости двигателя выше 125±2,5°C(257±4,5°F).

Недопустимо продолжение поездки с перегретым двигателем. Если двигатель транспортного средства перегрелся, см. «Перегрев» в разделе 6.

✻ К СВЕДЕНИЮ

Если горит контрольная лампа температуры охлаждающей жидкости двигателя, это указывает на перегрев, который может стать причиной повреждения двигателя.

Контрольная лампа открытия крышки багажника

Эта контрольная лампа загорается, если дверь багажного отделения закрыта неплотно, при любом положении ключа в замке зажигания.

Контрольная лампа сигнализации о незакрытой двери

Эта контрольная лампа загорается, если дверь закрыта неплотно, при любом положении ключа в замке зажигания.

Индикатор открытой двери (при наличии)

Высвечивается этот индикатор, если дверь закрыта неплотно.
Индикатор показывает, какая именно дверь открыта.

Индикатор работы иммобилайзера (при наличии)

Без системы электронного ключа

Эта лампа загорается, когда ключ с передатчиком системы иммобилайзера вставляется в замок зажигания и переводится в положение ON для запуска двигателя.

В этот момент можно запустить двигатель. Свет После запуска лампа погаснет.

Если эта лампа мигает при ключе зажигании в положении ON до запуска двигателя, необходимо обратиться к авторизованному дилеру компании HYUNDAI для проверки системы.

С системой электронного ключа

Если в автомобиле, оснащенном электронным ключом, возникает одна из перечисленных ниже ситуаций, контрольная лампа иммобилайзера загорается, начинает мигать или гаснет.

- Когда смарт-ключ находится в транспортном средстве, если кнопкой запуска/остановки двигателя активизированы режимы ACC или ON, высвечивается индикатор. Если же электронного ключа в автомобиле нет, при нажатии кнопки запуска/останова двигателя контрольная лампа начнет мигать в течение нескольких минут, напоминая о том, что вы не сможете запустить двигатель.
- Если через 2 секунды после поворота ключа зажигания в положение ON контрольная лампа гаснет, это может свидетельствовать о неисправности системы. В этом случае обратитесь к авторизованному дилеру компании HYUNDAI для проведения проверки автомобиля.

Предупреждение на ЖК-экране (при наличии)

Ключ отсутствует

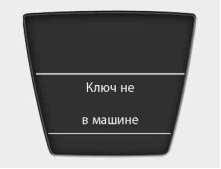

Если электронный ключ не находится в транспортном средстве и если какая-нибудь дверь открыта или закрыта, когда ключ зажигания находится в положении ACC, ON или START, на ЖК-экране высвечивается предупреждение. В течение 5 секунд подается звуковой сигнал, когда смарт-ключ не находится в транспортном средстве и закрыта любая дверь. Необходимо выключить зажигание или принести смарт-ключ.

Ключ не определяется

Если смарт-ключ не находится в транспортном средстве или не обнаружен, при нажатии кнопки запуска/остановки двигателя на ЖК-экране в течение 10 секунд будет высвечиваться это предупреждение.

Разряжена батарейка ключа

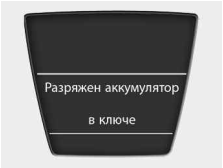

Когда батарейка находящегося в транспортном средстве смарт-ключа разряжена, на ЖК-экране в течение 10 секунд высвечивается это предупреждение.

Необходимо заменить батарейку. Если это невозможно, двигатель может быть запущен после вставки смарт-ключа в держатель и нажатия на кнопку запуска/остановки двигателя.

Нажать педаль тормоза для запуска двигателя (Автоматическая коробка переключения передач)

Если зажигание переключено в режим ACC дважды, нажатием кнопки запуска/остановки двигателя без нажатия на педаль тормоза, на ЖК-экране в течение 10 секунд высвечивается предупреждение, чтобы указать на необходимость нажатия педали тормоза для запуска двигателя.

Нажать педаль сцепления для запуска двигателя (ручная коробка переключения передач)

Если зажигание переключено в режим ACC дважды, нажатием кнопки запуска/остановки двигателя без нажатия на педаль тормоза, на ЖК-экране в течение 10 секунд высвечивается предупреждение, чтобы указать на необходимость нажатия педали тормоза для запуска двигателя.

Переключите коробку передач в положение P

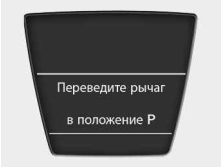

Если нажать на кнопку запуска/остановки двигателя при включенном зажигании, когда рычаг переключения передач не установлен в положение P (парковка), на ЖК-экране в течение 10 секунд будет высвечиваться предупреждение, указывающее на необходимость для остановки двигателя нажать кнопку start/stop при положении рычага переключения передач в положении P (парковка).

Нажать кнопку запуска при наличии электронного ключа

Если нажать на кнопку запуска/остановки двигателя, когда на ЖК-экране высвечивается сообщение «Key is not detected» (ключ не обнаружен), в течение 10 секунд будет высвечиваться это предупреждение.

Нажать кнопку пуск еще раз

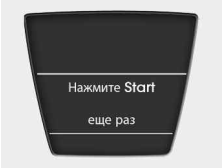

При возникновении неисправности в системе кнопки запуска/остановки двигателя, в течение 10 секунд высвечивается предупреждение, указывающее на возможность запуска двигателя нажатием кнопки запуска/остановки двигателя при нажатой педали тормоза. Если предупреждение высвечивается при каждом нажатии кнопки start/stop, систему необходимо проверить у официального дилера HYUNDAI.

Для запуска двигателя необходимо установить рычаг переключения передач в положение «P» или «N»

Если попытаться запустить двигатель, когда рычаг переключения передач не установлен в положение P (парковка) или N (нейтраль), на ЖК-экране в течение 10 секунд будет высвечиваться это предупреждение. Допускается запуск двигателя при установке рычага переключения передач в положение N (нейтраль), но в целях безопасности рекомендуется производить запуск двигателя при установке рычага переключения передач в положение P (парковка).

Нажать кнопку запуска во время поворота руля

Когда рулевое колесо не разблокировано, на ЖК-экране в течение 10 секунд высвечивается это предупреждение.

Проверьте блокировку рулевого колеса

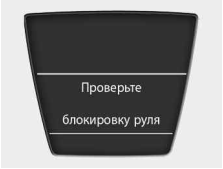

Когда рулевое колесо не заблокировано, на ЖК-экране в течение 10 секунд высвечивается это предупреждение.

Рулевое колесо разблокировано

Когда рулевое колесо не заблокировано, на ЖК-экране в течение 10 секунд высвечивается это предупреждение.

Проверить предохранитель стоп-сигнала

Когда предохранитель стоп-сигнала отключен, на ЖК-дисплее в течение 10 секунд светится предупреждение.

Заменить предохранитель новым. Если это невозможно, вы можете запустить двигатель, нажимая кнопку ENGINE START/STOP (запуск/ глушение двигателя) в течение 10 секунд в режиме ACC.

СИСТЕМА ПАРКОВКИ ЗАДНИМ ХОДОМ (ПРИ НАЛИЧИИ)

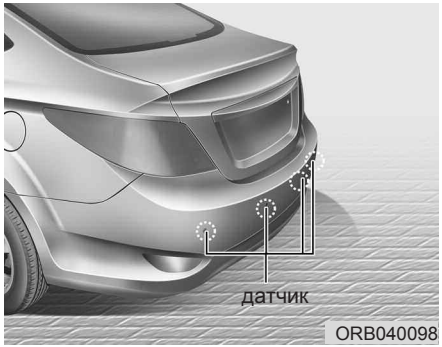

Система парковки задним ходом помогает водителю во время движения задним ходом путем включения зуммера при обнаружении любого предмета на расстоянии 120 см (47 дюймов) от задней части автомобиля. Эта система является вспомогательной. Она не снимает с водителя необходимость проявлять повышенную осторожность и внимание. Радиус действия системы и набор предметов, которые могут быть ей обнаружены, ограничены. При движении задним ходом необходимо всегда проявлять максимальную внимательность так, как если бы автомобиль не был оборудован системой задней парковки.

⚠ ОСТОРОЖНО

Система парковки задним ходом носит лишь вспомогательный характер. На работу системы парковки задним ходом могут влиять различные факторы (включая внешние условия). Водитель обязан убедиться в отсутствии посторонних предметов позади автомобиля перед началом движения задним ходом.

Работа системы парковки задним ходом

Условия работы

- Эта система включается при движении задним ходом при включенном зажигании.
- Радиус действия работающей системы парковки задним ходом составляет примерно 120 см (47 дюймов).
- При обнаружении более двух предметов одновременно первым будет опознан тот, который расположен ближе.

Типы предупреждающих звуковых сигналов

- При наличии предмета на расстоянии 120 - 81 см (47 - 32 дюйма) от заднего бампера: Прерывистый сигнал зуммера.
- При наличии предмета на расстоянии 80 - 41 см (31 - 16 дюймов) от заднего бампера: Увеличение частоты прерывистого сигнала зуммера.
- При наличии предмета на расстоянии менее 40 см (15 дюймов) от заднего бампера: Постоянный сигнал зуммера.

Тип предупреждающего индикатора (при наличии)

Расстояние от объкта	Предупреждающий индикатор
Менее 40 см (15 дюймов)	*1
41 см ~80 см (16 ~ 31 дюймов)	*1
81 см ~ 120 см (32~ 47 дюймов)	*1

*1: Он указывает зону чувствительности для каждого датчика (левый, центральный, правый).

❊: В случае, когда объект находится между датчиками или рядом, индикация может быть различной.

Нарушение нормального функционирования системы парковки задним ходом

Система парковки задним ходом может не работать правильно, если:

1. Наличие льда на датчике. (Система будет нормально работать после снятия льда.)
2. Наличие посторонних предметов на датчике, например снега или воды, или блокировка поверхности датчика. (Система будет нормально работать при удалении посторонних предметов или устранении блокировки датчика).
3. Передвижение по дорогам с неровной поверхностью (дороги без покрытия, гравийные дороги, неровности, дороги с уклоном).
4. Наличие источников повышенного шума (звуковые сигналы автомобилей, громко работающие двигатели мотоциклов или пневматические тормоза грузовых автомобилей) в пределах радиуса действия датчика.
5. Сильный дождь или обильные брызги.
6. Работа беспроводных передатчиков или мобильных телефонов в пределах радиуса действия датчика.
7. Датчик покрыт снегом.
8. Во время буксировки прицепа.

Радиус действия системы может снижаться в следующих случаях:

1. Загрязнение поверхности датчика посторонними предметами, например снегом или водой. (Радиус действия вернется в норму при удалении загрязнения).
2. Температура окружающего воздуха крайне высокая или низкая.

Следующие предметы могут быть не опознаны датчиком:

1. Острые или тонкие предметы, например, тросы, цепи или небольшие столбики.
2. Предметы, которые обычно поглощают излучение датчика, например одежда, пористые материалы или снег.
3. Предметы размером менее 1 м (40 дюймов) в высоту и менее 14 см (6 дюймов) в диаметре.

Предосторожности при использовании системы парковки задним ходом Система парковки задним ходом может не выдавать звуковые сигналы последовательно, в зависимости от скорости и формы выявленных ей объектов.

- Возможно появление отказа в работе системы парковки задним ходом в случае изменения высоты установки бампера автомобиля, или внесения изменений в расположение датчика, или в случае его повреждения. Любое оборудование или аксессуары, установленные не заводом-изготовителем, могут создавать помехи для работы датчика.
- Датчик может не распознать предметы, находящиеся на расстоянии менее 40 см (15 дюймов) от него, или может неточно определить расстояние до препятствия. Будьте осторожны.
- Если датчик замерз или покрыт снегом, грязью или водой, он может находиться в нерабочем состоянии до тех пор, пока загрязнение не будет удалено при помощи мягкой ткани.
- На давите на датчик, не царапайте его и не подвергайте его ударным воздействиям. Это может повредить датчик.

✻ К СВЕДЕНИЮ

Эта система может только выявлять наличие посторонних предметов в радиусе действия датчиков в месте их установки. Она не может определить присутствие объекта там, где датчики не установлены. Кроме того, предметы малого размера или небольшой толщины, например, столбы или объекты, находящиеся между датчиками, могут быть не выявлены системой.

Всегда осматривайте пространство позади автомобиля при движении задним ходом.

Обязательно информируйте других водителей, управляющих данным автомобилем, которые могут быть незнакомы с этой системой, о ее функциональных возможностях и ограничениях.

⚠ ОСТОРОЖНО

Проявляйте повышенную внимательность при вождении автомобиля в непосредственной близости от объектов, находящихся на дороге, в частности от пешеходов, особенно от детей.

Учитывайте, что некоторые объекты могут не быть обнаружены датчиками в зависимости от условий, ограничивающих эффективность работы датчика, включая расстояние до них, их размер или материал, из которого они состоят. Всегда проверяйте визуально отсутствие каких-либо препятствий перед началом движения автомобиля в любом направлении.

Самодиагностика

Если во время переключения передачи в положение R (задний ход) происходит одно или несколько из приведенных ниже событий, это может свидетельствовать о неисправности системы помощи при парковке.

- Не слышно звукового предупреждения или если зуммер звучит прерывисто.
- Отображается (при наличии)
  (мигает)

В такой ситуации необходимо как можно скорее обратиться к авторизованному дилеру компании HYUNDAI для проверки состояния автомобиля.

⚠ ОСТОРОЖНО

Гарантия на новый автомобиль не покрывает никакие дорожно-транспортные происшествия или повреждения, полученные автомобилем или людьми, в нем находящимися, возникшие в результате отказа системы задней парковки. Всегда необходимо проявлять осторожность и заботиться о безопасности при вождении автомобиля.

СВЕТОВАЯ АВАРИЙНАЯ СИГНАЛИЗАЦИЯ

Система световой аварийной сигнализации должна использоваться всегда при остановке автомобиля в небезопасном месте. Во время аварийной остановки следует сместиться с проезжей части как можно дальше.

Включение световой аварийной сигнализации производится нажатием на соответствующую кнопку. В результате начинают мигать все указатели поворота. Система аварийной сигнализации работает, даже если в замке зажигания нет ключа.

Для выключения аварийной сигнализации надо еще раз нажать на соответствующую кнопку.

ОСВЕТИТЕЛЬНЫЕ ПРИБОРЫ

Функция экономии заряда аккумуляторной батареи (при наличии)

- Эта функция предназначена для предотвращения разряда аккумуляторной батареи.

  Система автоматически выключает наружное освещение, когда водитель вынимает ключ из замка зажигания (смарт-ключе: выключает двигатель) и открывает дверь со своей стороны.
- Благодаря этой функции стояночные огни автоматически выключаются, если водитель ставит автомобиль на стоянку на обочине ночью. Если после извлечения ключа из замка зажигания (смарт-ключе: выключения двигателя) вам требуется оставить осветительные приборы во включенном состоянии, сделайте следующее:
  1) Откройте дверь со стороны водителя.
  2) Выключите и повторно включите стояночные огни при помощи переключателя, расположенного на рулевой колонке.

⚠ ВНИМАНИЕ

Если водитель выходит из автомобиля через другие двери (кроме двери водителя), функция экономии энергии аккумулятора не работает. Поэтому такое действие может привести к разряду АКБ. Покидая автомобиль таким образом, обязательно выключите фары вручную.

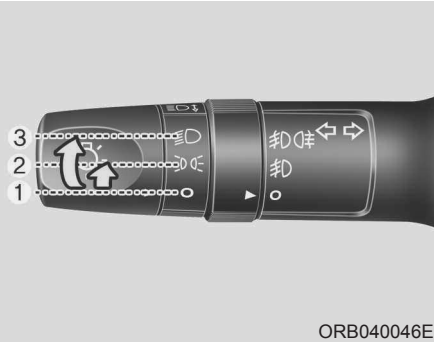

ORB040046E

Управление осветительными приборами

Переключатель управления осветительными приборами имеет два положения - “Фары” и “Габаритные”.

Для управления осветительными приборами поверните ручку на торце рычажка управления в одно из следующих положений:

(1) Положение Выкл.

(2) Габаритные огни

(3) Фары

ORB040047E

Габаритные огни ( )

Когда переключатель управления осветительными приборами находится в положении Габаритные огней (1-м положении), горят лампы освещения номерного знака и подсветка приборной панели, а также включается контрольная лампа задних фонарей.

✻ К СВЕДЕНИЮ

Выключатель зажигания должен быть в положении ON (ВКЛ), чтобы включить освещение приборной панели.

ORB040048E

Фары ( )

Когда переключатель управления осветительными приборами находится в данном положении, будут включены фары, габаритные огни, лампы освещения номерного знака и подсветка панели приборов.

✻ К СВЕДЕНИЮ

Свет фар включается только при ключе зажигания в положении ON.

ORB040049E

Включение дальнего света

Для включения дальнего света переместите рычаг от себя. Потяните его назад для включения ближнего света.

При включении дальнего света загорится соответствующая контрольная лампа.

Для предотвращения разряда аккумуляторной батареи не оставляйте осветительные приборы включенными на длительное время при неработающем двигателе.

Мигание фарами

Для мигания дальним светом фар потяните рычаг на себя. При его отпускании рычаг вернется в нормальное положение (ближний свет). Для использования этой функции включение переключателя управления осветительными приборами не требуется.

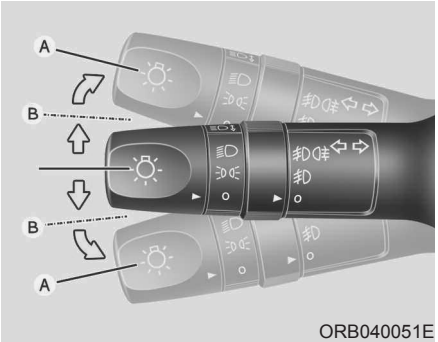

Указатели поворота и сигнализация перестроения

Для работы указателей поворота зажигание должно быть включено. Для включения указателей поворота переместите рычаг вверх или вниз (A). Зеленые лампы в форме стрелок на приборной панели укажут, какой именно указатель поворота работает. После завершения поворота указатели автоматически выключаются.

Если контрольная лампа указателя поворота продолжает мигать после завершения поворота, вручную переместите рычаг в положение выключения.

Для предупреждения о перестроении слегка сместите рычаг включения указателей поворота и удерживайте его в этом положении (B). При отпускании рычага он вернется в положение выключения.

Если контрольная лампа горит постоянно или мигает с ненормальной частотой, это означает, что одна из ламп указателей поворота, возможно, перегорела и требует замены.

✻ К СВЕДЕНИЮ

Если контрольная лампа мигает со слишком высокой или низкой частотой, это означает, что лампа указателя, возможно, перегорела, или в электрической цепи имеется плохой контакт.

ORB040052E

Передние противотуманные фары (⇶) (при наличии)

Противотуманные фары используются для обеспечения лучшей видимости в условиях снижения видимости из-за тумана, дождя или снега.

Противотуманные фары включаются выключателем противотуманных фар (1), который включается после включения парковочных огней.

Для выключения противотуманных фар нужно перевести выключатель (1) в положение O (Выкл).

✻ К СВЕДЕНИЮ

Выключатель зажигания должен быть в положении ON (ВКЛ), чтобы включить передние противотуманные фары.

⚠ ВНИМАНИЕ

Во время работы противотуманные фары потребляют большое количество электроэнергии. Используйте их только в условиях плохой видимости во избежание возможного разряда аккумуляторной батареи и плохой работы генератора.

■ Тип A

ORB040053E

■ Тип B

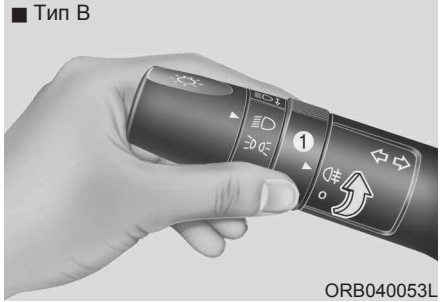

ORB040053L

Задний противотуманный фонарь ( )

Тип A

Для включения задних противо-туманных фар при включенном (ON) переключателе передних противотуманных фар переведите переключатель основных фар в положение ГАБАРИТНЫЕ ОГНИ (PARKLIGHT) и затем переведите переключатель задних противоту-манных фар в положение ВКЛ (ON).

Tèп B

Для включения задних противотуманных фар переведите в положение ВКЛ (ON) переключатели основных и задних противотуманных фар (1).

Чтобы выключить задние противотуманные фонари, нужно перевести переключатель в положение O (выкл.) или выключить фары.

✻ К СВЕДЕНИЮ

Чтобы выключать задние противотуманные фонари, необходимо повернуть переключатель задних противотуманных фонарей в положение ON (ВКЛ) или выключить переключатель света фар.

Огни для езды в дневное время (при наличии)

Огни для езды в дневное время (DRL) помогут сделать автомобиль более заметным спереди для других участников движения в дневное время суток. Функция DRL может оказаться полезной в различных условиях движения, а особенно полезной она является после рассвета или перед закатом.

Автоматическое выключение огней произойдет в следующих случаях:

1. Включение габаритных огней.
2. Двигатель останавливается.
3. Выключение двигателя.

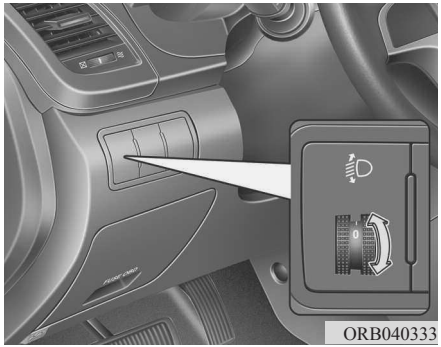

Устройство регулировки угла наклона фар (при наличии)

Для регулировки угла наклона фар в соответствии с количеством пассажиров и весом груза в багажнике следует повернуть ручку регулятора угла наклона фар.

Чем больше номер, указанный на шкале регулятора, тем ниже направлен свет фар. Следует всегда поддерживать угол установки фар в соответствии с загрузкой автомобиля для предотвращения ослепления других участников движения.

Ниже приведены примеры правильной установки регулятора. Для случаев загрузки автомобиля, которые не приведены ниже, регулятор должен быть установлен в положении, которое ближе всего соответствует типу загрузки, указанному в перечне.

Загрузка автомобиля	Положение регулятора
Только водитель	0
Водитель + пассажир на переднем сидении	0
Все пассажиры	1
Все пассажиры + максимально допустимый вес	3
Водитель + Максимально допустимый вес	5

СТЕКЛООЧИСТИТЕЛИ И СТЕКЛООМЫВАТЕЛИ

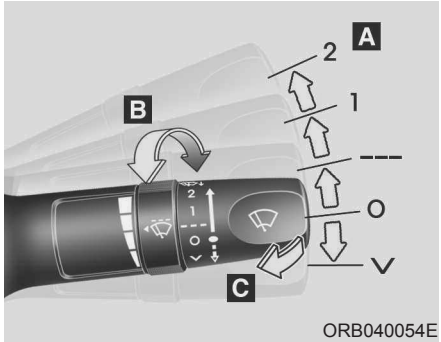

Очиститель и омыватель ветрового стекла

A : Управление скоростью работы стеклоочистителя

- ∨ – Один проход
- O – Выключен
- --- – Прерывистый режим работы стеклоочистителя
- 1 – Низкая скорость работы стеклоочистителя
- 2 – Высокая скорость работы стеклоочистителя

B: Регулировка времени циклической работы стеклоочистителей

C: Омывание стекла с кратковременной очисткой

Стеклоочистители

Стеклоочистители работают при включенном зажигании следующим образом.

∨ : Для однократного движения стеклоочистителей нажать рукоятку вниз и отпустить ее. Щетки стеклоочистителей будут работать непрерывно, если рычаг нажать вниз и удерживать.

O : Стеклоочистители не работают.

--- : Стеклоочистители работают в прерывистом режиме с постоянной частотой. Используйте этот режим при моросящем дожде или в тумане. Для изменения частоты работы стеклоочистителей поверните ручку (1).

1 : Нормальная скорость перемещения стеклоочистителей.

2 : Высокая скорость перемещения стеклоочистителей.

✻ К СВЕДЕНИЮ

При наличии толстого слоя снега или льда на ветровом стекле перед использованием стеклоочистителей для обеспечения их работы в нормальном режиме включите обогреватель примерно на 10 минут или до тех пор, пока снег и/или лед не будут удалены.

ORB040056E

Очиститель ветрового стекла

При нахождении рычага в положении O (Выкл) легко потяните его на себя для подачи жидкости на ветровое стекло и включения стеклоочистителей на 1 - 3 цикла работы. Используйте эту функцию при загрязнении ветрового стекла.

Работа стеклоомывателя и стеклоочистителей будет продолжаться до тех пор, пока не будет отпущен рычаг.

Если стеклоомыватель не работает, проверьте уровень жидкости в его бачке. Если жидкости недостаточно, необходимо долить в бачок подходящую жидкость для омывателя ветрового стекла, не обладающую абразивными свойствами.

Горловина бачка стеклоомывателя находится в передней части отсека двигателя со стороны пассажира.

⚠ ВНИМАНИЕ

Для предотвращения возможного повреждения насоса омывателя ветрового стекла не включайте стеклоомыватель при отсутствии жидкости в его бачке.

⚠ ОСТОРОЖНО

Не пользуйтесь омывателем ветрового стекла при минусовой температуре без предварительного нагрева ветрового стекла при помощи обогревателя; водный раствор может замерзнуть при контакте с ветровым стеклом и ограничить обзор.

⚠ ВНИМАНИЕ

- ***Для предотвращения повреждения стеклоочистителей или ветрового стекла не включайте стеклоочистители, если ветровое стекло сухое.***
- ***Для предотвращения повреждения щеток стеклоочистителей не допускайте их контакта с бензином, керосином, растворителем для краски или другими растворителями, и не используйте эти жидкости в непосредственной близости от щеток.***
- ***Для предотвращения повреждения рычагов стеклоочистителей и других элементов не пытайтесь перемещать стеклоочистители вручную.***

ОСВЕЩЕНИЕ САЛОНА

⚠ ВНИМАНИЕ

Не используйте освещение салона в течение длительного времени при неработающем двигателе.

Это может привести к разряду аккумуляторной батареи.

Функция автоматического выключения (при наличии)

Освещение салона автоматически выключится приблизительно через 20 минут после выключения зажигания.

Индивидуальная лампа

- Включение и выключение лампы производится нажатием переключателя. Эта лампа обеспечивает водителю и пассажиру направленный пучок света, которым можно удобно воспользоваться для освещения карты или для других целей.
- ON: лампа подсветки остается работать постоянно.
- DOOR (ДВЕРЬ): в положении DOOR лампа индивидуальной подсветки и лампа освещения салона включаются при открывании любой двери независимо от положения ключа в замке зажигания.

При отпирании дверей с помощью пульта дистанционного управления (или электронного ключа) лампа индивидуальной подсветки и лампа освещения салона включаются примерно на 30 секунд, пока не будет открыта какая-либо из дверей. Свет постепенно гаснет через 30 секунд после закрывания этой двери. Тем не менее, при повороте ключа зажигания в положение ON (ВКЛ) или блокировке замков всех дверей лампа индивидуальной подсветки и лампа освещения салона выключаются сразу же. Если какая-либо дверь открывается, когда ключ зажигания находится в положении ACC (Вспомогательное оборудование) или LOCK (Блокировка), лампа индивидуальной подсветки и лампа освещения салона будут продолжать гореть в течение примерно 20 минут. Если же какая-либо дверь открывается при включенном зажигании, лампа индивидуальной подсветки и лампа освещения салона будут продолжать гореть постоянно.

• OFF : Лампа выключается при открытии двери.

❈ Если включить лампу нажатием на ее рассеиватель (1), она не будет отключаться даже если выключатель (2) находится в положении OFF.

Лампа освещения салона

• ON (1):

В положении ON плафон освещения включен всегда.

• DOOR (2):

В положении DOOR плафон освещения включается при открывании любой двери вне зависимости от положения ключа ы замке зажигания.

Когда двери разблокируются с помощью брелка с передатчиком или электронного ключа, освещение включится примерно через 30 секунд, и будет гореть, пока одна из дверей не будет открыта. Свет постепенно гаснет через 30 секунд после закрывания этой двери. Однако при повороте ключа зажигания в положение ON или блокировке замков всех дверей светильник погаснет раньше, чем через 30 секунд.

Если дверь открывается при ключе зажигания в положении ACC или LOCK, плафон освещения будет продолжать гореть в течение примерно 20 минут. Однако если дверь открывается при включенном зажигании, он будет продолжать гореть постоянно.

• OFF (3):

В положении OFF плафон освещения остается выключенным в любой ситуации, даже при открывнии дверей.

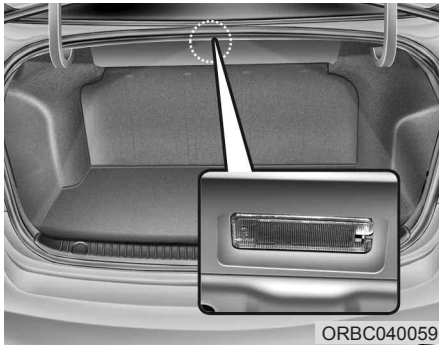
ORBC040059

Лампа освещения багажника

Лампа освещения багажника загорается при открытом багажнике.

⚠ ВНИМАНИЕ

Лампа освещения багажного отсека работает, когда крышка отсека открыта. Чтобы избежать чрезмерного энергопотребления, надежно закрывайте крышку багажного отсека.

ОБОГРЕВАТЕЛЬ

⚠ ВНИМАНИЕ

Для предотвращения повреждения элементов проводки, закрепленных на внутренней части заднего стекла, категорически не допускается использовать инструменты с острыми кромками или средства очистки стекол с абразивными свойствами для очистки стекла.

✻ К СВЕДЕНИЮ

При необходимости устранения инея и запотевания с ветрового стекла обратитесь к пункту “Устранение инея и запотевания с ветрового стекла” в данном разделе.

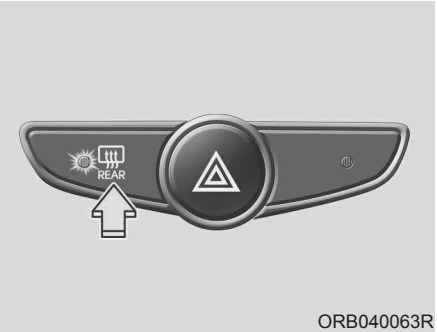

ORB040063R

Обогреватель заднего стекла

При работающем двигателе обогреватель нагревает заднее окно для удаления запотевания, инея или тонкого слоя льда.

⚠ ВНИМАНИЕ

На некоторых автомобилях Hyundai Solaris две верхние полоски обогревателя заднего стекла не являются конструктивными элементами обогрева и носят декоративный характер. Ни при каких условиях не подключайте данные декоративные полоски для использования в качестве обогревателя заднего стекла. (продолжение)

(продолжение)

Производитель не несёт ответственности за любые возможные убытки и/или ущерб, возникшие по причине внесения любых изменения в конструкцию автомобиля, не согласованных с производителем, или при его прямом запрете.

Для включения обогревателя заднего стекла нажмите соответствующую кнопку, расположенную на центральной панели переключателей. При включении обогревателя в этой кнопке загорится контрольная лампа.

При наличии толстого слоя снега на заднем стекле удалите его щеткой перед включением обогревателя.

Обогреватель заднего окна автоматически отключается после приблизительно 20 минут работы или при переводе ключа зажигания в положение “OFF” (Выкл.). Для выключения обогревателя нажмите на кнопку его включения еще раз.

Обогреватель наружных зеркал заднего вида (при наличии)

Если ваш автомобиль оснащен обогревателями наружных зеркал заднего вида, они будут работать одновременно с включением обогревателя заднего стекла.

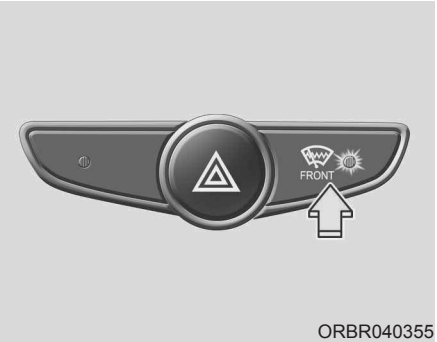

ORBR040355

Обогреватель очистителей ветрового стекла (при наличии)

Чтобы включить эту функцию, двигатель должен работать. Для включения обогревателя очистителей ветрового стекла нажать кнопку обогревателя очистителей ветрового стекла. Когда обогреватель включен, загорается индикатор на кнопке.

Обогреватель очистителей ветрового стекла выключается при условии:

- Снова нажата кнопка обогревателя очистителейй ветрового стекла.
- Двигатель заглушен.
- Через промежуток времени примерно 20 минут.

СИСТЕМА УПРАВЛЕНИЯ МИКРОКЛИМАТОМ С РУЧНЫМ УПРАВЛЕНИЕМ (ПРИ НАЛИЧИИ)

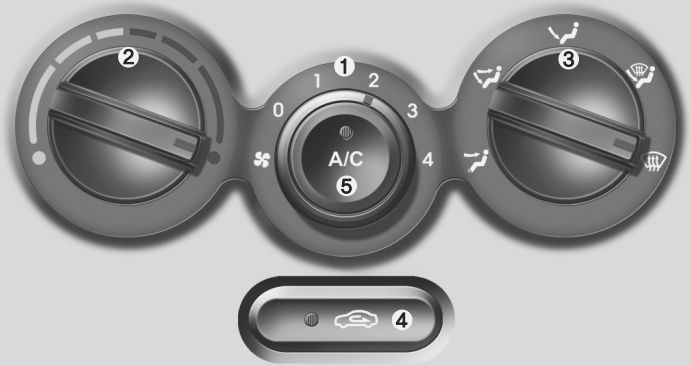

1. Ручка настройки скорости вращения вентилятора
2. Ручка управления температурным режимом
3. Ручка выбора режима работы
4. Переключатель режимов подачи воздуха
5. Кнопка включения кондиционера (A/C)*

* при наличии

ORBR040065

Обогрев и кондиционирование воздуха

1. Запустите двигатель.
2. Установите ручку выбора режима работы по своему усмотрению.
   Для повышения эффективности обогрева и охлаждения:
   - Обогрев:
   - Охлаждение:
3. Установите ручку управления температурой воздуха по своему усмотрению.
4. Установите переключатель режимов подачи в положение подачи внешнего (свежего) воздуха.
5. Настройте скорость вращения вентилятора по своему усмотрению.
6. При необходимости включите кондиционер.

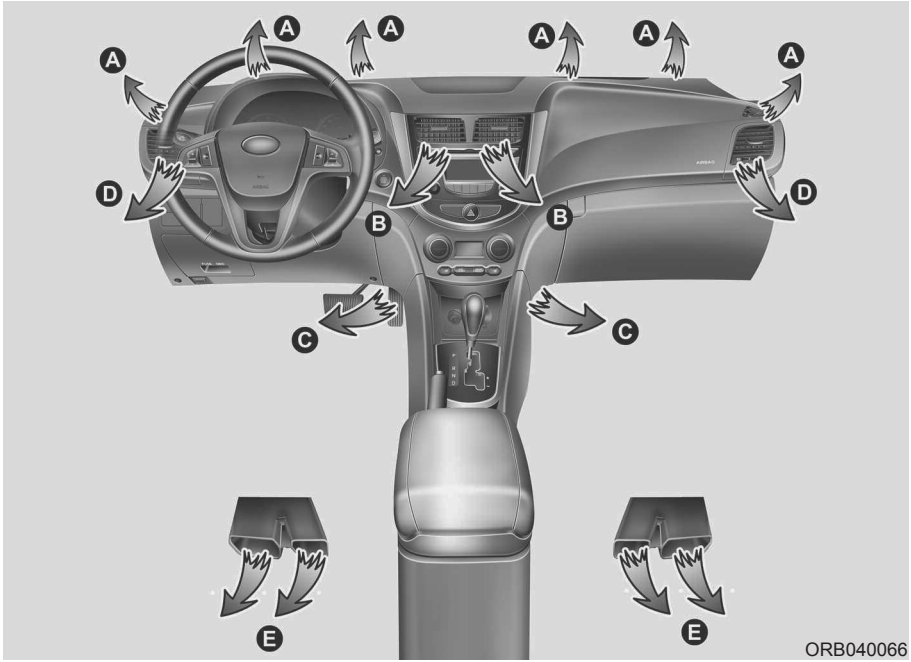

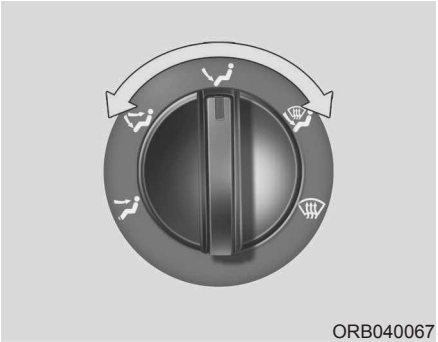

Выбор режима работы

Кнопки режимов предназначены для управления потоком воздуха в системе вентиляции.

Можно направить поток воздуха на пол, в распределительные отверстия на панели приборов или на ветровое стекло. Предусмотрено пять режимов распределения воздуха с соответствующим символьным обозначением: лицо, двухуровневый, пол, обогрев пола и ветрового стекла, обогрев ветрового стекла.

Подача воздуха через вентиляционные отверстия передней панели - дефлекторы (B, D)

Поток воздуха направляется на верхнюю часть тела и в лицо человека. Кроме того, возможна настройка положения каждого вентиляционного отверстия для направления потока подаваемого через него воздуха.

Подача воздуха через вентиляционные отверстия передней панели и в нижнюю часть салона - дефлекторы (B, D, E, C)

Поток воздуха направляется в лицо человека и в нижнюю часть салона.

Подача воздуха в нижнюю часть салона - дефлекторы (C, A, E)

Основная часть воздуха направляется в нижнюю часть салона, а незначительное его количество подается на ветровое стекло и к боковым дефлекторам для предотвращения обмерзания остекления.

Подача воздуха в нижнюю часть салона и на ветровое стекло - дефлекторы (A, C, E)

Основная часть воздуха направляется в нижнюю часть салона и на ветровое стекло, а незначительное его количество подается к боковым дефлекторам для предотвращения обмерзания остекления.

Подача воздуха на ветровое стекло - дефлекторы (A, D)

Основная часть воздуха направляется на ветровое стекло, а незначительное его количество подается к боковым дефлекторам для предотвращения обмерзания остекления.

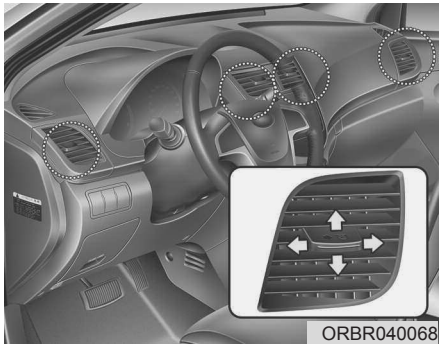

Вентиляционные отверстия в панели приборов

Также можно настроить направление подачи воздуха через эти вентиляционные отверстия при помощи рычажка, как это показано на рисунке.

- Для закрытия вентиляционных отверстий переместить рычаг управления заслонкой в направлении, указанном стрелкой на рычаге.
- Направление подачи воздуха можно регулировать путем перемещения рычага управления заслонкой в нужном направлении.

Управление температурным режимом

Ручка управления температурным режимом позволяет настраивать температуру воздуха, подаваемого через систему вентиляции. Для изменения температуры воздуха в пассажирском салоне поверните эту ручку вправо для повышения температуры и влево для ее понижения.

Переключатель режимов подачи воздуха

Этот орган управления используется для выбора одного из двух режимов подачи воздуха: подача внешнего (свежего) воздуха или рециркуляция.

Для изменения режима подачи воздуха нажмите кнопку управления.

Рециркуляция

При нахождении переключателя в положении рециркуляции в систему отопления и вентиляции поступает воздух из салона; там он нагревается или охлаждается в зависимости от выбранного режима работы системы.

Подача внешнего (свежего) воздуха

При нахождении переключателя в этом положении в систему отопления и вентиляции поступает наружный воздух; там он нагревается или охлаждается в зависимости от выбранного режима работы системы.

✻ К СВЕДЕНИЮ

Необходимо отметить, что длительная работа системы отопления в режиме рециркуляции приводит к запотеванию ветрового стекла и боковых окон автомобиля. При этом воздух в салоне становится несвежим.

Кроме того, при продолжительной работе системы кондиционирования в режиме рециркуляции уровень влажности воздуха в пассажирском салоне существенно снижается.

⚠ ОСТОРОЖНО

- **Продолжительная работа системы управления микроклиматом в режиме рециркуляции может привести к повышению влажности воздуха в салоне, что может вызвать запотевание остекления и ухудшение обзора.**
- **Нельзя спать в автомобиле при включенной системе кондиционирования или обогрева. Это может привести к причинению серьезного вреда здоровью или к гибели людей в результате падения содержания кислорода в воздухе и/или уменьшения температуры тела.**
- **Продолжительная работа системы управления микроклиматом в режиме рециркуляции может привести к возникновению у водителя дремоты или сонливости и к потере управления. Устанавливайте переключатель режимов подачи внешнего воздуха в положение подачи свежего воздуха во время движения так часто, насколько это возможно.**

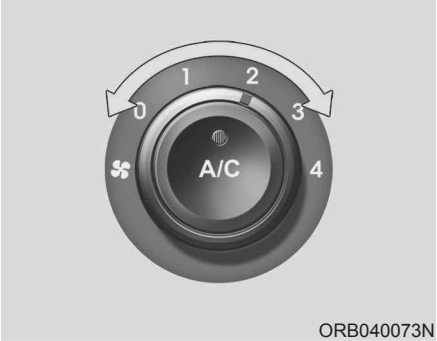

ORB040073N

Настройка скорости вращения вентилятора

Для работы вентилятора ключ в замке зажигания должен находиться в положении ON.

Ручка управления скоростью вращения вентилятора позволяет регулировать расход воздуха, подаваемого через систему вентиляции. Для изменения скорости вращения вентилятора поверните ее вправо для увеличения скорости вращения и влево для ее уменьшения.

При установке ручки переключателя скорости вентилятора в положение “0” (ВЫКЛ) происходит отключение вентилятора.

ORB040354N

Система кондиционирования (A/C) (при наличии)

Для включения системы кондиционирования нажмите на кнопку A/C (при этом загорится расположенная в ней контрольная лампа). Повторное нажатие на эту кнопку приводит к выключению системы кондиционирования.

Работа системы

Вентиляция

1. Установите ручку управления режимом в положение .
2. Установите переключатель режимов подачи воздуха в положение подачи внешнего (свежего) воздуха.
3. Установите ручку управления температурой воздуха по своему усмотрению.
4. Настройте скорость вращения вентилятора по своему усмотрению.

Обогрев

1. Установите ручку управления режимом в положение .
2. Установите переключатель режимов подачи воздуха в положение подачи внешнего (свежего) воздуха.
3. Установите ручку управления температурой воздуха по своему усмотрению.
4. Настройте скорость вращения вентилятора по своему усмотрению.
5. При необходимости обогрева с понижением влажности воздуха включите кондиционер (при наличии).

- При запотевании ветрового стекла установите ручку управления режимом в положение или .

Советы по эксплуатации

- Для предотвращения попадания в салон пыли или неприятных запахов через систему вентиляции следует временно установить переключатель режимов подачи воздуха в положение рециркуляции.

  Обязательно верните регулятор в положение подачи внешнего воздуха, когда источник раздражения окажется позади, чтобы в машину попадал свежий воздух. Тем самым будет обеспечено сохранение внимательности водителя и удобных условий для его работы.
- Забор воздуха для системы отопления и кондиционирования осуществляется через решетку, расположенную непосредственно перед ветровым стеклом. Следите за тем, чтобы она не была закрыта листьями, снегом, льдом и прочими посторонними предметами.
- Для предупреждения запотевания лобового стекла с внутренней стороны следует установить переключатель режимов подачи внешнего воздуха в положение, соответствующее подаче свежего воздуха, ручку настройки скорости вращения вентилятора и ручку управления температурой воздуха можно установить по своему усмотрению.

Система кондиционирования

Все системы кондиционирования, установленные на автомобилях HYUNDAI, заполнены хладагентом марки R-134a, который является беопасным для окружающей среды.

1. Запустите двигатель Нажмите кнопку включения системы кондиционирования.
2. Установите ручку управления режимом в положение .
3. Установите переключатель режимов подачи внешнего воздуха в положение рециркуляции воздуха.
4. Установите ручку управления скоростью вращения вентилятора и ручку управления температурным режимом таким образом, чтобы получить наиболее комфортные условия в салоне.

- Когда желательно максимальное охлаждение, установить контроль температуры в крайнее левое положение (позиция MAX A/C), а затем установить регулятор вентилятора на самую высокую скорость.

✻ К СВЕДЕНИЮ

- **При использовании системы кондиционирования внимательно следите за указателем температуры двигателя при движении в гору или в плотном потоке транспорта в случае жаркой погоды. Работа системы кондиционирования может привести к перегреву двигателя. Если указатель температуры двигателя показывает его перегрев, оставьте включенным вентилятор, но выключите систему кондиционирования.**
- **При открытых окнах и высокой влажности окружающего воздуха работа системы кондиционирования может привести к образованию капель влаги внутри автомобиля. Поскольку излишняя влага может привести к отказу электрооборудования, работа системы кондиционирования допускается только при закрытых окнах.**

Советы по эксплуатации системы кондиционирования

- Если автомобиль был оставлен на стоянке под прямыми солнечными лучами в жаркую погоду, откройте на короткое время окна автомобиля для выпуска горячего воздуха из салона наружу.
- Чтобы содействовать уменьшению запотевания внутренней поверхности остекления в дождливую или влажную погоду понизьте влажность воздуха в салоне, включив систему кондиционирования.
- Во время работы системы кондиционирования можно заметить незначительное изменение частоты вращения двигателя в зависимости от включения или выключения компрессора системы кондиционирования. Это явление является нормальным.
- Включайте систему кондиционирования один раз в месяц хотя бы на несколько минут для поддержания ее рабочих характеристик на оптимальном уровне.

- При работе системы кондиционирования можно заметить, как со стороны пассажира на землю капает (или даже льется) чистая вода. Это явление является нормальным.
- Работа системы кондиционирования в режиме рециркуляции обеспечивает действительно максимальную интенсивность охлаждения, но продолжительная работа в таком режиме может привести к тому, что воздух в салоне станет несвежим.
- В процессе охлаждения возможно появление потока воздуха с водным конденсатом, что связано с попаданием в систему влажного воздуха при высокой интенсивности охлаждения. Это является нормальным режимом работы системы.
- Если включить кондиционер на чрезмерное охлаждение, различие между температурой наружного воздуха и воздуха обдува ветрового стекла может вызвать образование влаги на наружной поверхности ветрового стекла, что ведет к потере обзорности. В этом случае следует установить кнопку или ручку выбора режима в положение ручного регулирования и уменьшить частоту вращения вентилятора.

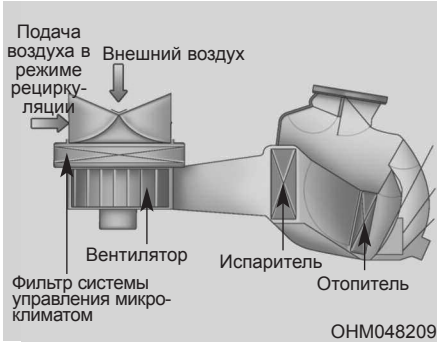

Фильтр системы управления микроклиматом

Фильтр системы управления микроклиматом, расположенный за перчаточным ящиком, обеспечивает удаление пыли и других загрязняющих веществ из воздуха, поступающего в автомобиль снаружи через систему обогрева и кондиционирования. По мере накопления в фильтре пыли и других загрязняющих веществ возможно снижение расхода воздуха, поступающего из вентиляционных отверстий.

В результате на внутренней поверхности ветрового стекла будет выпадать влага даже в случае работы системы в режиме подачи внешнего (свежего) воздуха. Если это произошло, воздушный фильтр системы климат-контроля следует проверить и очистить.

✻ К СВЕДЕНИЮ

- **Чистка фильтра производится в соответствии с расписанием техобслуживания.**
  Если автомобиль эксплуатируется в тяжелых условиях, например, на пыльных или неровных дорогах, требуются более частые инспекции фильтра кондиционера.
- **При неожиданном снижении расхода воздуха следует обратиться к авторизованному дилеру для проверки системы.**

Проверка объема заправленного в кондиционер хладагента и смазки компрессора

При низком уровне хладагента производительность системы кондиционирования уменьшается. Избыточный уровень хладагента также негативно отражается на ее работе.

Поэтому при отклонении режима работы системы кондиционирования от нормы обратитесь к авторизованному дилеру компании HYUNDAI для проверки системы.

✻ К СВЕДЕНИЮ

При уменьшении производительности системы кондиционирования очень важным является использование необходимого типа и количества масла и хладагента. В противном случае может произойти повреждение компрессора и работа системы кондиционирования в ненормальном режиме.

⚠ ОСТОРОЖНО

Обслуживание системы кондиционирования должно производится авторизованным дилером компании HYUNDAI. Нарушение технологии обслуживания может привести к получению серьезных травм лицом, производящим эти работы.

АВТОМАТИЧЕСКАЯ СИСТЕМА УПРАВЛЕНИЯ МИКРОКЛИМАТОМ (ПРИ НАЛИЧИИ)

1. Кнопка включения автоматического режима
2. Кнопка выключения системы
3. Ручка управления температурным режимом
4. Дисплей кондиционера
5. Кнопка включения кондиционера
6. Переключатель режимов подачи воздуха
7. Ручка настройки скорости вращения вентилятора
8. Кнопка включения обогревателя ветрового стекла
9. Кнопка выбора режима работы

ORB040340N

ORB040342

Автоматическое управление обогревом и кондиционированием воздуха

Настройка автоматической систему управления микроклиматом осуществляется простой установкой необходимого значения температуры.

Система полностью автоматического управления температурой воздуха в салоне (FATC) работает следующим образом:

1. Нажмите кнопку AUTO (включение автоматического режима).

   Управление режимами работы, скоростью вращения вентилятора, режимом подачи воздуха и работой системы кондиционирования будет осуществляться автоматически в соответствии с заданным значением температуры.
2. Установить ручку регулятора температуры на требуемое значение.

   Если температура будет установлена на самом низком уровне (LO), система кондиционирования будет работать постоянно.
3. Для выключения автоматического режима работы, нажать одну из следующих кнопок:
   - Кнопка переключения режима
   - Кнопка оттаивателя ветрового стекла
   - Регулятор скорости вентилятора

   Выбранная функция будет управляться вручную, а остальные функции - автоматически.

Для удобства и повышения эффективности работы системы климат-контроля пользуйтесь кнопкой AUTO и устанавливайте температуру 23°C (73°F).

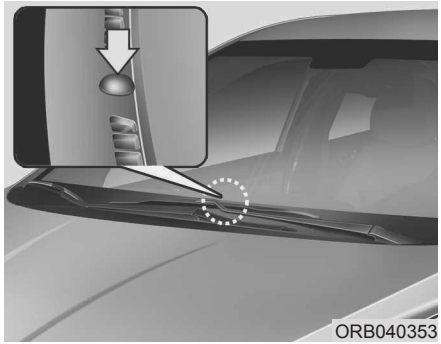
ORB040353

✻ К СВЕДЕНИЮ

Никогда не загораживайте чем-либо датчик, находящийся на приборной панели, в целях обеспечения более эффективного управления системой обогрева и кондиционирования.

Ручное управление обогревом и кондиционированием воздуха

Управление отоплением и кондиционированием может осуществляться также и в ручном режиме путем нажатия кнопок, отличных от кнопки AUTO. В таком случае система последовательно переключается в те режимы, которые выбраны в порядке переключения их кнопками.

При нажатии любой кнопки, кроме кнопки AUTO, в автоматическом режиме работы, те функции, которые не были выбраны вручную, будут управляться автоматически.

1. Запустите двигатель
2. Установите ручку управления режимом по своему усмотрению.

   Для повышения эффективности обогрева и охлаждения:

   - Обогрев:
   - Охлаждение:
3. Установите ручку управления температурой воздуха по своему усмотрению.
4. Установите переключатель режимов подачи внешнего воздуха в положение подачи внешнего (свежего) воздуха.
5. Настройте скорость вращения вентилятора по своему усмотрению.
6. При необходимости включите кондиционер.

Для возврата в автоматический режим управления нажмите кнопку AUTO.

Выбор режима работы

Кнопка выбора режима работы осуществляет управление направлением подачи воздуха через систему вентиляции.

Подача воздуха осуществляется через следующие отверстия:

См. рисунок в «Система управления микроклиматом с ручным управлением».

Подача воздуха в нижнюю часть салона и на лобовое стекло - дефлекторы

Основная часть воздуха направляется в нижнюю часть салона и на ветровое стекло, а незначительное его количество подается к боковым соплам для предотвращения обмерзания остекления.

Подача воздуха через вентиляционные отверстия передней панели - дефлекторы

Поток воздуха направляется на верхнюю часть тела и в лицо человека. Кроме того, возможна настройка положения каждого вентиляционного отверстия для направления потока подаваемого через него воздуха.

Подача воздуха через вентиляционные отверстия передней панели и в нижнюю часть салона - дефлекторы

Поток воздуха направляется в лицо человека и в нижнюю часть салона.

Подача воздуха в нижнюю часть салона - дефлекторы

Основная часть воздуха направляется в нижнюю часть салона, а незначительное его количество подается на ветровое стекло и к боковым дефлекторам для предотвращения обмерзания остекления.

Подача воздуха на ветровое стекло - дефлекторы

Основная часть воздуха направляется на ветровое стекло, а незначительное его количество подается к боковым дефлекторам для предотвращения обмерзания остекления.

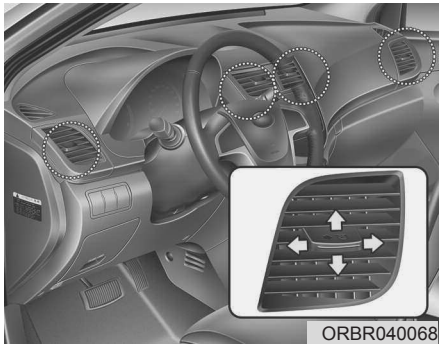

Вентиляционные отверстия в панели приборов

Также можно настроить направление подачи воздуха через эти вентиляционные отверстия при помощи рычажка, как это показано на рисунке.

- Для закрытия вентиляционных отверстий переместить рычаг управления заслонкой в направлении, указанном стрелкой на рычаге.
- Направление подачи воздуха можно регулировать путем перемещения рычага управления заслонкой в нужном направлении.

Управление температурным режимом

Температура будет увеличена до максимума, если непрерывно вращать ручку регулятора вправо.

Температура будет уменьшена до минимума, если непрерывно вращать ручку регулятора влево.

При поворачивании ручки температура увеличивается или уменьшается на 0.5°C. Когда установлен самый низкий температурный режим, кондиционер будет работать постоянно.

Переключатель режимов подачи воздуха

Этот орган управления используется для выбора одного из двух режимов подачи воздуха: подача внешнего (свежего) воздуха или рециркуляция.

Для изменения режима забора воздуха нажмите кнопку.

Рециркуляция

При нахождении переключателя в положении рециркуляции в систему отопления и вентиляции поступает воздух из салона; там он нагревается или охлаждается в зависимости от выбранного режима работы системы.

Подача внешнего (свежего) воздуха

При нахождении переключателя в этом положении в систему отопления и вентиляции поступает наружный воздух; там он нагревается или охлаждается в зависимости от выбранного режима работы системы.

✻ К СВЕДЕНИЮ

Необходимо отметить, что длительная работа системы отопления в режиме рециркуляции приводит к запотеванию ветрового стекла и боковых окон автомобиля. При этом воздух в салоне становится несвежим.

Кроме того, при продолжительной работе системы кондиционирования в режиме рециркуляции уровень влажности воздуха в пассажирском салоне существенно снижается.

⚠ ОСТОРОЖНО

- **Продолжительная работа системы управления микроклиматом в режиме рециркуляции может привести к повышению влажности воздуха в салоне, что может вызвать запотевание остекления и ухудшение обзора.**
- **Нельзя спать в автомобиле при включенной системе кондиционирования или обогрева. Это может привести к причинению серьезного вреда здоровью или к гибели людей в результате падения содержания кислорода в воздухе и/или уменьшения температуры тела.**
- **Продолжительная работа системы управления микроклиматом в режиме рециркуляции может привести к возникновению у водителя дремоты или сонливости и к потере управления.**

  Устанавливайте переключатель режимов подачи внешнего воздуха в положение подачи свежего воздуха во время движения так часто, насколько это возможно.

ORB040344N

Настройка скорости вращения вентилятора

Настройка скорости вращения вентилятора на необходимую величину осуществляется поворотом соответствующей рукоятки.

Чем выше скорость вращения вентилятор, тем больше подача воздуха.

Нажатие кнопки OFF приводит к выключению вентилятора.

ORB040346N

Система кондиционирования

Для включения системы кондиционирования нажмите на кнопку A/C (при этом загорится расположенная в ней контрольная лампа).

Повторное нажатие на эту кнопку приводит к выключению системы кондиционирования.

ORB040343

Режим отключения

Нажмите кнопку OFF для выключения системы автоматического управления микроклиматом. Однако при этом сохраняется возможность управления кнопками выбора режима работы и режима подачи воздуха при ключе зажигании в положении ON.

УСТРАНЕНИЕ ИНЕЯ И ЗАПОТЕВАНИЯ С ВЕТРОВОГО СТЕКЛА

⚠ ОСТОРОЖНО

- Обогрев ветрового стекла

Не используйте положение или в режиме охлаждения при высоком уровне влажности наружного воздуха. Разница между температурой наружного воздуха и температурой ветрового стекла может вызвать запотевание внешней поверхности ветрового стекла, что приведет к потере обзора. В таком случае установите ручку или кнопку выбора режима в положение а ручку или кнопку настройки скорости вращения вентилятора в положение малой скорости вращения.

- Для максимально эффективного удаления инея установите температурный режим на высокую температуру (крайнее правое положение ручки) и максимальную скорость вращения вентилятора.
- Если при устранении инея или запотевания с остекления необходимо обеспечить подачу воздуха в нижнюю часть салона, установите режим подачи воздуха в нижнюю часть салона и на лобовое стекло.
- Перед началом движения полностью удалите снег и лед с ветрового стекла, заднего стекла, наружных зеркал заднего вида и со всех боковых стекол.
- Полностью удалите снег и лед с капота и с решетки воздухозаборника для повышения эффективности работы отопителя салона и обогревателя стекол, а также уменьшения вероятности запотевания внутренней стороны ветрового стекла.

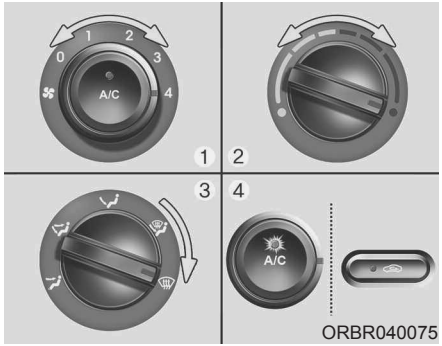

Система управления микроклиматом с ручным управлением

Для устранения запотевания внутренней стороны ветрового стекла

1. Установите любую скорость вращения вентилятора, кроме положения “OFF”.
2. Выберите требуемое значение температуры.
3. Выберите положение или .

4. Произойдет автоматическое включение системы кондиционирования и переключение на режим подачи наружного (свежего) воздуха.

   Если будет выбрано положение , то кондиционер будет выбран автоматически.

Если кондиционер и (или) положение внешнего (свежего) воздуха не выбрано автоматически, необходимо нажать соответствующую кнопку вручную.

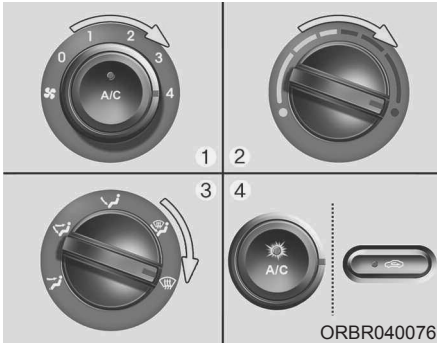

Для устранения инея с внешней стороны ветрового стекла

1. Установите максимальную скорость вращения вентилятора.
2. Установите максимальное значение температуры.
3. Выберите положение .
4. Произойдет автоматическое включение системы кондиционирования и переключение на режим подачи наружного (свежего) воздуха.

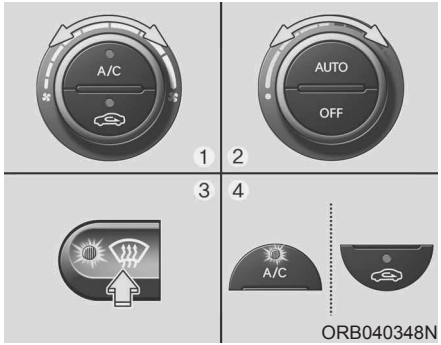

Автоматическая система управления микроклиматом

Для устранения запотевания внутренней стороны ветрового стекла

1. Установите скорость вращения вентилятора по своему усмотрению.
2. Выберите требуемое значение температуры.
3. Нажмите кнопку включения обогревателя остекления .

4. Произойдет автоматическое включение системы кондиционирования в соответствии с измеренной температурой окружающего воздуха и режима забора наружного (свежего) воздуха.

Если автоматического включения системы кондиционирования и режима подачи наружного (свежего) воздуха не произойдет, нажмите соответствующую кнопку. При выборе положения произойдет автоматическое переключение скорости вращения вентилятора с низкой на высокую.

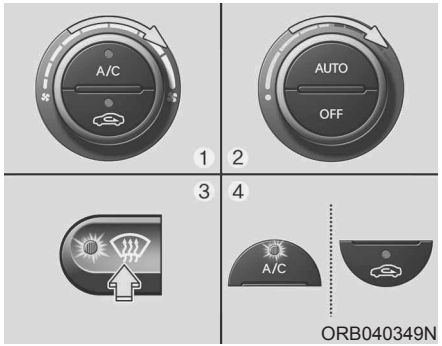

Для устранения инея с внешней стороны ветрового стекла

1. Установите максимальную скорость вращения вентилятора (крайнее правое положение ручки управления).
2. Установите максимальное значение температуры.
3. Нажмите кнопку включения обогревателя остекления ( ).
4. Произойдет автоматическое включение системы кондиционирования в соответствии с измеренной температурой окружающего воздуха и режима подачи наружного (свежего) воздуха.

При выборе положения произойдет переключение скорости вращения вентилятора с низкой на высокую.

Алгоритм работы системы устранения запотевания

Для уменьшения вероятности запотевания ветрового стекла с внутренней стороны осуществляется автоматическое управление режимом подачи воздуха и работой системой кондиционирования в соответствии с определенными условиями, такими как положения и .

Для отмены алгоритма работы системы устранения запотевания или для его возврата к исходным установкам, выполните следующие действия.

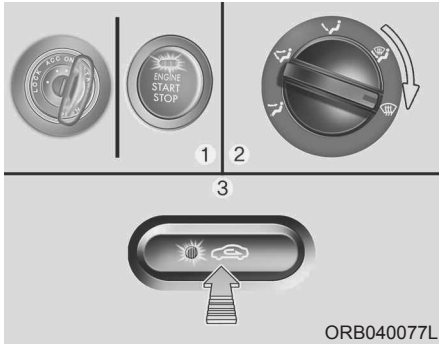

ORB040077L

Система управления микроклиматом с ручным управлением

1. Поверните ключ в замке зажигания в положение ON.
2. Выбрать кнопку обогревателя ( ).
3. Нажмите кнопку переключения режимов забора воздуха не менее 5 раз за 3 секунды.

Контрольная лампа, расположенная в кнопке переключения режимов забора воздуха мигнет 3 раза с перерывом 0,5 секунды. Это указывает на отмену алгоритма работы системы устранения запотевания или ее возврат в ранее запрограммированное состояние.

При разрядке или отключении аккумуляторной батареи произойдет возврат алгоритма работы системы устранения запотевания к исходным установкам.

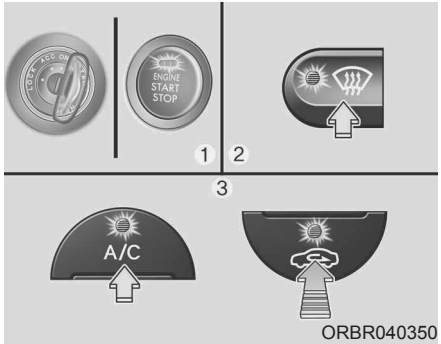

ORBR040350

Автоматическая система управления микроклиматом

1. Поверните ключ в замке зажигания в положение ON.
2. Удерживая кнопку управления кондиционером (A/C), нажать кнопку управления воздухозаборником не менее 5 раз в течение 3 секунд.
3. Удерживая кнопку включения системы кондиционирования (A/C) в нажатом состоянии, нажмите на кнопку переключения режимов подачи воздуха не менее 5 раз в течение 3 секунд.

Дисплей системы кондиционирования мигнет 3 раза с перерывом 0,5 секунды. Это указывает на отмену алгоритма работы системы устранения запотевания или ее возврат в ранее запрограммированное состояние.

При разрядке или отключении аккумуляторной батареи произойдет возврат алгоритма работы системы устранения запотевания к исходным установкам.

ВЕЩЕВЫЕ ОТСЕКИ

Эти отсеки могут использоваться для хранения мелких предметов, необходимых водителю или пассажирам.

⚠ ВНИМАНИЕ

- ***Во избежание возможной кражи не оставляйте ценные предметы в вещевых отсеках.***
- ***Всегда держите крышки вещевых отсеков закрытыми во время движения автомобиля. Не пытайтесь поместить в вещевой отсек излишнее количество предметов, которое сделает невозможным надежное закрытие его крышки.***

⚠ ОСТОРОЖНО

– Огнеопасные материалы

Не храните зажигалки, баллоны с газом или другие огнеопасные / взрывоопасные предметы в автомобиле. Они могут загореться и/или взорваться при длительном воздействии на автомобиль высокой температуры.

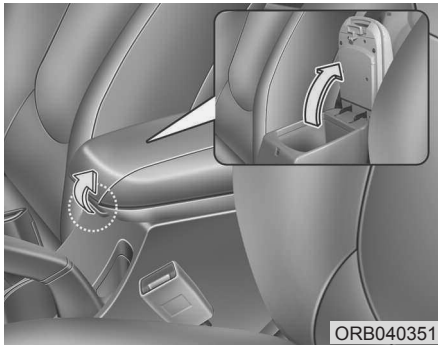

Отделение в центральной консоли (при наличии)

Необходимо потянуть за рычаг, чтобы открыть отсек в центральной консоли.

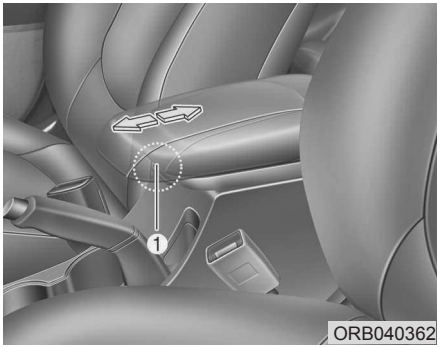

ORB040362

Раздвижные подлокотники

Чтобы сдвинуть вперед

Взять переднюю часть подлокотника (1), затем потянуть его вперед

Чтобы сдвинуть назад

Нажать ладонью подлокотник назад.

⚠ ВНИМАНИЕ

Не хватать переднюю часть подлокотника (1) при движении подлокотника назад. Ваш палец может попасть в подлокотник.

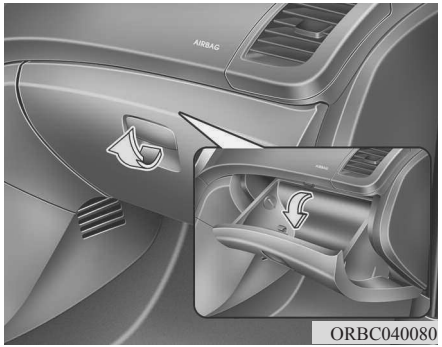

ORBC040080

Перчаточный ящик

Чтобы открыть перчаточный ящик, нужно потянуть рычаг и перчаточный ящик откроется. Закройте перчаточный ящик после использования.

⚠ ОСТОРОЖНО

Для уменьшения риска получения травм при дорожно-транспортном происшествии или при внезапной остановке автомобиля всегда держите перчаточный ящик закрытым во время движения автомобиля.

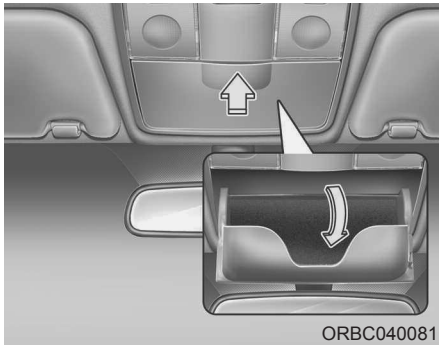
ORBC040081

Отделение для солнцезащитных очков

Чтобы открыть отделение для солнцезащитных очков, нажмите на его крышку, и оно медленно откроется. Положите солнцезащитные очки в дверцу отделения так, чтобы их стекла были обращены наружу. Нажмите на нее для закрытия.

ЭЛЕМЕНТЫ ВНУТРЕННЕЙ ОТДЕЛКИ САЛОНА

⚠ ОСТОРОЖНО

- **Не размещайте внутри отделения для солнцезащитных очков посторонние предметы.**

  Подобные вещи могут вылететь из него в момент резкой остановки автомобиля или при дорожно-транспортном происшествии, возможно став причиной травмы пассажиров, находящихся в автомобиле.
- **Не открывайте отделение для солнцезащитных очков во время движения автомобиля.**

  Открытое отделение для солцезащитных очков может закрыть обзор через внутрнее зеркало заднего вида.

Прикуриватель (при наличии)

Для работы прикуривателя ключ в замке зажигания должен находиться в положении ACC или ON.

Для его использования необходимо нажать на него так, чтобы он до упора вошел в свое гнездо. После нагрева его элемента прикуриватель выскочит из гнезда в положение «готовности».

Если прикуриватель необходимо заменить, следует использовать только оригинальные запасные части компании HYUNDAI или одобренные аналоги.

⚠ ОСТОРОЖНО

- **Не удерживайте прикуриватель в нажатом положении после того, как он нагреется, поскольку это может привести к его перегреву.**
- **Если прикуриватель не выйдет из гнезда в течение 30 секунд, извлеките его вручную во избежание перегрева.**

⚠ ВНИМАНИЕ

Вставлять в гнездо прикуривателя можно только оригинальный прикуриватель производства компании HYUNDAI.

Использование гнезда для поключения вспомогательных устройств (например, электробритвы, ручного пылесоса или кофеварки) может привести к его повреждению или вызвать отказ электрической системы.

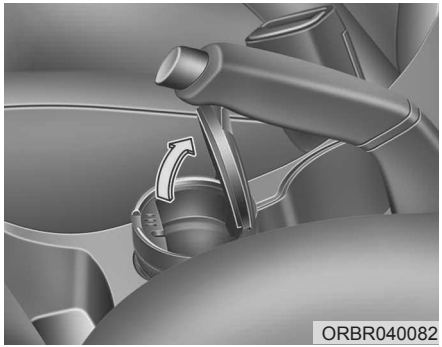

Пепельница (при наличии)

Чтобы воспользоваться пепельницей, откройте крышку. Чтобы очистить или вытряхнуть пепельницу, вытащите ее.

⚠ ОСТОРОЖНО

- Использование пепельницы

- **Не используйте пепельницы автомобиля для сбора мусора.**
- **Если поместить в пепельницу, в которой находятся другие горючие материалы, зажженную сигарету или спичку, то это может привести к пожару.**

Держатель для напитков

⚠ ОСТОРОЖНО

– Горячие жидкости

- **Не устанавливайте открытые стаканы с горячими жидкостями в держатель для напитков во время движения автомобиля. Пролитая горячая жидкость может вызвать ожоги.**

  Получение таких ожогов водителем может привести к потере управления автомобилем.
- **Для уменьшения риска получения травм в случае неожиданной остановки или при столкновении не размещайте открытые или незакрепленные бутылки, стаканы, банки и т.п. в держателе для напитков во время движения автомобиля.**

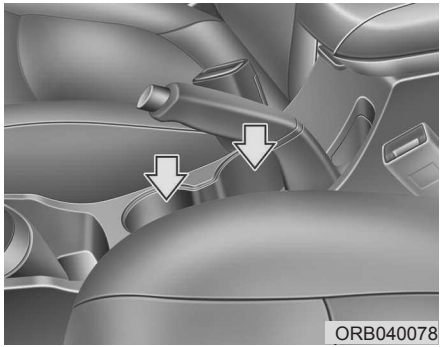

В держателях для напитков можно размещать стаканы или небольшие банки с напитками.

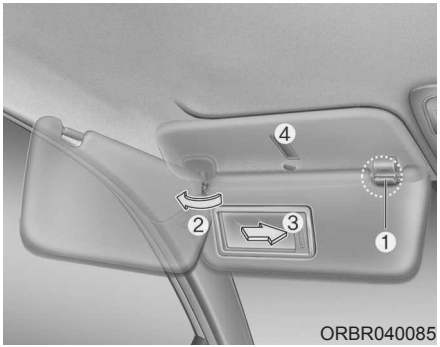

Солнцезащитный козырек

Используйте солнцезащитный козырек для защиты от прямого света, поступающего через ветровое стекло или боковое стекло.

Для использования солнцезащитного козырька потяните его вниз.

Для использования козырька для защиты от света, поступающего через боковое стекло, потяните его вниз, выньте из держателя (1) и поверните в сторону (2).

Чтобы использовать зеркало, потянуть вниз солнцезащитный козырек и сдвинуть крышку зеркала (3).

Держатель билетов (4) позволяет закрепить билеты, например, за оплату проезда (через мост, платную дорогу, на стоянке).

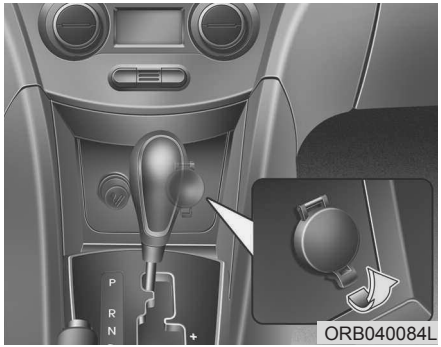

Электрическая розетка

Электрическая розетка предназначена для питания мобильных телефонов или иных устройств, предназначенных для работы в электрической системе автомобиля. Эти приборы должны потреблять ток величиной не более 10 А при включенном двигателе.

⚠ ВНИМАНИЕ

- ***Электрические приборы следует использовать только во время работы двигателя; после окончания их использования их необходимо отключить от розетки.***

  Использование розетки для питания вспомогательных приборов в течение длительного времени при неработающем двигателе может привести к разрядке АКБ.
- ***Допускается использование только электроприборов, рассчитанных на напряжение 12 В, потребляющих ток величиной не более 10 А.***
- ***При использовании электрической розетки следует установить минимальный режим работы системы кондиционирования или обогрева.***

(продолжение)

(продолжение)

- *Закройте крышку, если розетка не используется.*
- *Некоторые электронные приборы могут служить источниками помех при их включении в электрическую розетку автомобиля. Они могут быть причиной повышенного шума при работе аудиосистемы и ненормальной работы других электронных систем или приборов, которые используются в автомобиле.*

⚠ ОСТОРОЖНО

Не вставляйте пальцы и посторонние предметы (булавки и т. д.) в розетку и не касайтесь ее мокрыми руками. Вы можете получить удар электрическим током.

Часы с цифровой индикацией (при наличии)

⚠ ОСТОРОЖНО

Не производите установку часов во время движения автомобиля. Вы можете потерять управление и попасть в дорожно-транспортное происшествие с возможным получением травм или гибелью людей.

После любого отключения аккумуляторной батареи или соответствующих плавких предохранителей необходимо установить время заново.

Когда ключ в замке зажигания находится в положении ACC или ON, управление часами при помощи кнопок осуществляется следующим образом:

Установка часов

При отключенной аудиосистеме

1. Нажмите кнопку [SETUP] (НАСТРОЙКА) и удерживайте ее, пока часы на дисплее не начнут мигать.
2. Установите время вращением ручки (1), затем нажмите ее.

При включенной аудиосистеме

1. Нажмите кнопку [SETUP] (НАСТРОЙКА).
2. Выберите режим [CLOCK] (ЧАСЫ) вращением ручки (1), затем нажмите ее.
3. Установите время вращением ручки (1), затем нажмите ее.
4. Чтобы выйти из режима [SETUP], нажать кнопку [SETUP].

Крючок для одежды (при наличии)

Чтобы воспользоваться крючком для одежды, нажмите на его верхнюю часть.

⚠ ВНИМАНИЕ

Не вешайте на крючок одежду большого веса, поскольку это может привести к его повреждению.

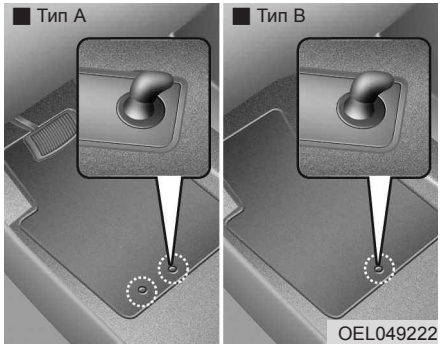

Фиксатор(ы) для напольных ковриков (при наличии)

При использовании напольного коврика на напольном покрытии под передним креслом убедитесь, что он закреплен с помощью фиксатора (ов) для напольных ковриков автомобиля. Это позволит предотвратить соскальзывание коврика вперед.

⚠ ОСТОРОЖНО

При установке в автомобиль ЛЮБОГО коврика пола необходимо обратить внимание на следующее.

(продолжение)

(продолжение)

- **Перед поездкой убедитесь в том, что коврики пола надежно прикреплены к предусмотренным в автомобиле креплениям для ковриков пола.**
- **Не используйте ЛЮБОЙ коврик пола, который не может быть надежно прикреплен к этим креплениям.**
- **Не накладывайте коврики пола друг на друга (например, всепогодный резиновый коврик на коврик с ковровым покрытием). В каждой позиции должен быть установлен только один коврик пола.**

  ВАЖНО – В вашем автомобиле на стороне водителя имеются крепления, предназначенные для надежной фиксации коврика пола. Во избежание нарушения работы педали компания HYUNDAI рекомендует устанавливать только коврик пола производства HYUNDAI, предназначенный для использования в вашем автомобиле.

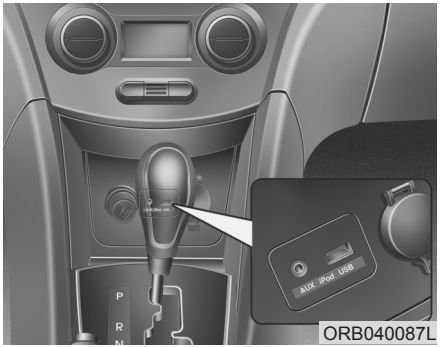

ORB040087L

Порты: для дополнительных устройств, USB и iPod (при наличии)

Если автомобиль оборудован портом Aux (вспомогательное оборудование) и/или портом USB (универсальная последовательная шина), или портом iPod, порт дополнительного оборудования можно использовать для подключения аудио устройств, а порт USB для подключения устройств USB. В порт iPod включаются устройства семейства iPod.

✻ К СВЕДЕНИЮ

При подключении портативных аудиоустройств к розетке во время воспроизведения возможно возникновение шумов. В этом случае используйте источник питания портативного аудиоустройства.

✻ iPod является зарегистрированным товарным знаком Apple Inc.

АУДИОСИСТЕМА

✻ К СВЕДЕНИЮ

Если установить непредусмотренные конструкцией газоразрядные фары, то аудиосистема и электронные приборы транспортного средства могут работать со сбоями.

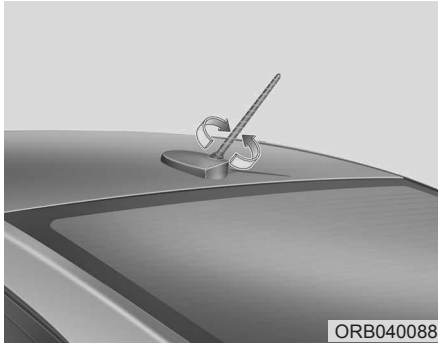

Антенна

Антенна на крыше

Внешняя антенна автомобиля предназначена для приема радиосигналов в AM-диапазоне и в FM-диапазоне. Эта антенна-съемного типа. Для снятия поверните ее против часовой стрелки. Для установки поверните ее по часовой стрелке.

⚠ ВНИМАНИЕ

- ***Перед заездом в места с ограниченной высотой или на автоматическую мойку, снимите антенну, вращая ее против часовой стрелки. В противном случае, антенна может быть повреждена.***
- ***Для обеспечения надлежащего качества приема сигнала при повторной установке антенны необходимо плотно затянуть антенну. Антенну можно снять при парковке автомобиля или размещении груза на устанавливаемом на крыше багажнике.***
- ***При перевозке груза на верхнем багажнике для обеспечения хорошего приема радиосигналов не размещайте его рядом с антенной.***

Дистанционное управление аудиосистемой (при наличии)

Рулевое колесо может иметь кнопки управления аудио-системой.

⚠ ВНИМАНИЕ

Не следует одновременно нажимать несколько кнопок пульта дистанционного управления.

VOLUME (ГРОМКОСТЬ) (+/-) (1)

- Нажмите кнопку (+) для увеличения уровня громкости.
- Нажмите кнопку (-) для уменьшения уровня громкости.

MUTE (ОТКЛ.ЗВУК) (🔇) (2)

- Нажатие кнопки MUTE приводит к отключению звука.
- Чтобы вернуть звук, нужно нажать кнопку MUTE еще раз.

MODE (РЕЖИМ) (◯) (3)

Нажать кнопку MODE, чтобы выбрать в качестве источника сигнала радиоприемник или CD (компакт-диск).

SEEK/PRESET (ПОИСК/УСТАНОВКА) (∧ / ∨) (4)

При нажатии кнопки SEEK/PRESET и ее удержании в течение 0,8 секунд и более она будет выполнять следующие функции в перечисленных ниже режимах.

Режим RADIO (радиоприемник)

Она будет работать в качестве кнопки автоматического поиска радиостанций (AUTO SEEK). Будет выполняться поиск, пока не отпустить кнопку.

Режим CDP (CD-плеер)

Она будет работать в качестве кнопки быстрой перемотки (FF/REW).

Режим CDC (CD-чейнджер)

Она будет работать в качестве кнопки смены дисков (DISC UP/DOWN).

При нажатии кнопки SEEK и ее удержании в течение менее 0,8 секунд она будет выполнять следующие функции в перечисленных ниже режимах.

Режим RADIO (радиоприемник)

Она будет работать в качестве кнопки выбора заранее настроенных радиостанций (PRESET STATION).

Режим CDP (CD-плеер)

Она будет работать в качестве кнопки смены дорожек (TRACK UP/DOWN).

Режим CDC (CD-чейнджер)

Она будет работать в качестве кнопки смены дорожек (TRACK UP/DOWN).

Подробная информация по органам управления аудиосистемой приведена в данном разделе ниже.

Прием радиосигналов FM-диапазона

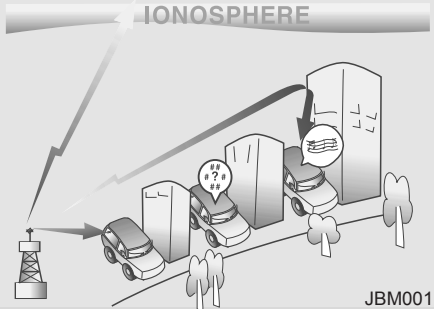

Как работает автомобильный радиоприемник

Источниками радиосигналов AM(MW,LW) и FM диапазонов являются радио-передатчики, расположенные по всему городу. Они поступают на радиоантенну автомобиля. Этот радиосигнал принимается радио-приемником и передается на динамики автомобильной аудиосистемы.

Если поступающий радиосигнал достаточно сильный, современная конструкция автомобильной аудио-системы обеспечивает максимально возможное качество его воспроиз-ведения. Однако в некоторых случаях поступающий сигнал может не иметь достаточной силы и может сопро-вождаться помехами. Причиной этого могут быть такие факторы, как удаленность от принимаемой радиостанции, наличие вблизи от автомобиля другой радиостанции высокой мощности, зданий, мостов или других сооружений большого размера.

Прием радиосигналов AM-диапазона

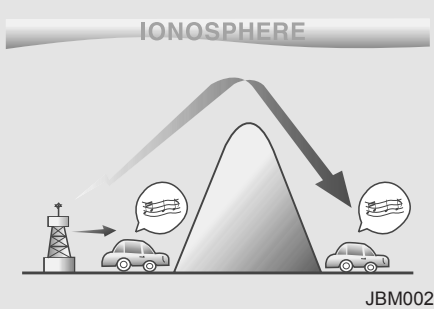

Сигналы AM (MW, LW)-диапазона могут приниматься на большем удалении от радиостанции, чем сигналы FM-диапазона. Это возможно за счет более низкой частоты радиоволн AM (MW, LW)-диапазона. Эти радиосигналы с большой длиной волны и низкой частотой распространяются не по прямой линии в атмосфере, а могут огибать земную поверхность. Кроме того, они огибают препятствующие их распространению объекты, что обеспечивает лучший прием сигнала.

Высокая частота радиосигналов FM-диапазона не позволяет им огибать земную поверхность. Поэтому, как правило, мощность таких радиосигналов падает на коротких расстояниях от передающей радиостанции. Кроме того, на их распространение оказывают влияние здания, рельеф местности или другие препятствия. В результате в конкретных условиях приема радиосигнала может создаться впечатление о неисправности радиоприемника. Следующие условия приема являются достаточно распространенными и не свидетельствуют о наличии технической неисправности.

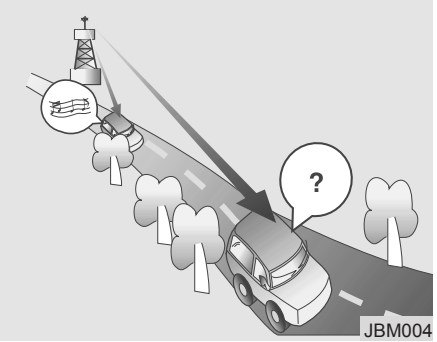

- Плавное снижение уровня громкости: по мере удаления автомобиля от радиостанции мощность принимаемого сигнала падает, и уровень громкости звука снижается. При возникновении такой ситуации желательно настроить приемник на другую радиостанцию.

- Дрожание сигнала / радиопомехи: низкая мощность принимаемого радиосигнала FM-диапазона или наличие препятствий большого размера между передающим устройством и автомобильным радиоприемником может создавать помехи для приема сигнала, вызывая тем самым его дрожание или шум от радиопомех. Снизить влияние этого явления можно путем уменьшения уровня высоких частот в тембре сигнала до того момента, пока источник помех не исчезнет.

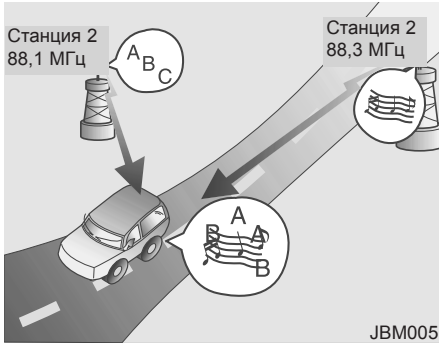

- Появление сигнала другой радиостанции: по мере ослабления сигнала FM-диапазона возможно его замещение более мощным сигналом другой радиостанции, работающей на близкой частоте. Это происходит потому, что конструкцией радиоприемника предусмотрен прием сигнала с самым высоким уровнем. При возникновении такой ситуации настройте приемник на радиостанцию с более мощным сигналом.
- Интерференция радиосигналов: одновременный прием радиосигналов с нескольких направлений может вызвать искажение сигнала или его дрожание. Причина этого заключается в одновременном приеме прямого и отраженного радиосигнала одной станции, или радиосигналов двух станций, работающих на близких частотах. При возникновении такой ситуации настройте приемник на другую радиостанцию до изменения условий радиоприема.

Использование сотового телефона или радиостанции с двухсторонней связью

Использование сотового телефона внутри автомобиля может привести к возникновению шумов в звуковом сигнале аудио оборудования. Это не свидетельствует о неисправности. В подобной ситуации используйте мобильный телефон на максимальном возможном удалении от автомобильной аудиосистемы.

⚠ ВНИМАНИЕ

При использовании внутри автомобиля коммуникационной системы типа сотового телефона или радиоперегоморного устройства необходимо оборудовать ее отдельной наружной антенной. Использование сотового телефона или радиоперегоморного устройства только с их внутренними антеннами может нарушить нормальную работу электрической системы автомобиля и оказать отрицательное влияние на безопасность управления автомобилем.

⚠ ОСТОРОЖНО

Не пользуйтесь сотовым телефоном во время вождения. Для того, чтобы воспользоваться сотовым телефоном, остановите автомобиль в безопасном месте.

Обращение с дисками

- При слишком высокой температуре внутри автомобиля откройте его окна для проветривания перед использованием автомобильной аудиосистемы.
- Копирование и использование файлов форматов MP3/WMA/AAC/WAVE без разрешения является незаконным. Используйте компакт-диски, записанные только законным путем.
- Не применяйте такие летучие жидкости, как бензол и растворители, обычные чистящие средства и распылители магнитных жидкостей для аналоговых дисков для очистки компакт-дисков.
- Для предотвращения повреждения поверхности диска. Берите диск только за края или за края центрального отверстия и переносите его только таким образом.
- Производите очистку поверхности диска при помощи куска мягкой ткани перед его воспроизведением (вытирайте от центра к краям).
- Не допускайте повреждения поверхности диска и не прикрепляйте к ней липкую ленту или бумагу.
- Категорически не допускается вставлять в CD-плеер любые другие предметы, кроме компакт-дисков (не вставляйте более одного компакт-диска одновременно).
- Убирайте компакт-диски в коробки после использования для их защиты от царапин или попадания грязи.
- В зависимости от типа компакт-диска (CD-R/CD-RW) определенные компакт-диски (конкретных производителей или с записями, сделанными определенным образом) могут не работать нормально. В таких случаях продолжение их использования может привести к отказу автомобильной аудиосистемы.

✻ К СВЕДЕНИЮ - Воспроизведение несовместимых компакт-дисков, защищенных от копирования

Некоторые защищенные от копирования компакт-диски, которые не соответствуют международным стандартам в этой области (Red Book), могут не воспроизводится на данной автомобильной аудиосистеме. Обратите внимание, что если при попытке воспроизвести защищенные от копирования компакт-диски в работе вашего CD-плеера появляются сбои, то причиной этого может являться плохое качество компакт-диска, а не CD-плеера.

■ Проигрыватель компакт дисков : PA710RBE / PA710RBEBT

✻ Если функция Bluetooth® не поддерживается, логотип (Bluetooth) отображаться не будет.

RB_PA710RBE_RADIO

Пользование кнопками РАДИО, НАСТРОЙКА, ГРОМКОСТЬ и УПРАВЛЕНИЕ ЗВУКОМ

1. Кнопка FM

Включает режим FM и переключает диапазоны FM1 и FM2 при каждом нажатии кнопки.

2. Кнопка AM

При нажатии на кнопку AM выбирается диапазон AM. На ЖК-дисплее отображается индикация AM Mode.

3. Кнопка TA (при наличии)

TA (Объявления о ситуации на дорогах). Каналы в FM-диапазоне, CD и AUX включают и выключают прием каналов TA системы RDS.

4. Кнопка SEEK

- Если нажата кнопка SEEK TRACK (ПОИСК), происходит автоматическая настройка на следующую радиостанцию с пониженной частотой.
- Если нажата кнопка SEEK TRACK (ПОИСК), происходит автоматическая настройка на следующую радиостанцию с повышенной частотой.

5. Кнопка ⏻ и кнопка ◢

- Включает и выключает аудио-систему, когда ключ в замке зажигания стоит в положении ACC или ON.
- Если вращать ручку по часовой или против часовой стрелки, то громкость увеличивается или уменьшается.
- В зависимости от модели, если ключ замка зажигания не находится в положении ACC (ДОПОЛНИТЕЛЬНОЕ ОБОРУДОВАНИЕ) или ON (ВКЛ), на ЖКД через 10 секунд после включения появляется предупреждение “Battery Discharge” (разрядка аккумуляторной батареи), и автоматически производится выключение через час работы.

6. Кнопка PRESET

- Если нажать кнопки 1 ~ 6 менее 0,8 секунды, то воспроизводимая станция будет сохранена на каждой кнопке.
- Если нажать кнопки 1 ~ 6 более 0,8 секунды, то воспроизводимая станция будет сохранена на соответствующей кнопке с сигналом зуммера.

RB_PA710RBE_RADIO

7. Кнопка SCAN

- Если нажать кнопку, то происходит автоматический поиск станций в направлении вверх.
- Функция SCAN позволяет последовательно пройти по всем станциям, начиная с первой, за 5 секунд.
- Если кнопку SCAN нажать еще раз, то сканирование прекратится и можно слушать выбранный в данный момент канал.

8. Кнопка DARK

При нажатии кнопки Темнота DARK включается или выключается ЖК дисплей и задняя подсветка.

9. Кнопка AST

При нажатии кнопки происходит автоматический выбор и сохранение каналов с высоким уровнем приема для кнопок предварительной настройки PRESET 1 ~ 6, а также проигрывается канал, сохраненный для кнопки PRESET1. Если ни один канал не сохранен после AST, проигрывается предыдущий канал.

- В некоторых моделях сохраняет только в Предварительно установленную память 1 ~ 6 режима FMA или AMA.

10. Кнопка PTY

- Передвигайте кнопку PTY FOLDER во время поиска PTY в RDS. Выбор типа программы вещания.
- Передвигайте кнопку PTY FOLDER во время поиска PTY в RDS. Выбор типа программы вещания.

11. Кнопка SETUP

Нажмите эту кнопку, чтобы перейти в режим НАСТРОЙКА (SETUP). Если не выполнять никаких действий в течение 8 секунд, то экран вернется в предыдущий режим.

■ PA710RBE

■ PA710RBEBT

В режиме НАСТРОЙКА вращайте ручку, чтобы перемещать курсор между пунктами, а затем нажмите кнопку, чтобы выбрать нужный пункт.

• MAIN

Выберите этот пункт, чтобы войти в режим прокрутки и SDVC.

• SCROLL

Выбор, будут ли длинные имена файлов прокручиваться непрерывно «On» (ВКЛ) или только один раз «Off» (ВЫКЛ).

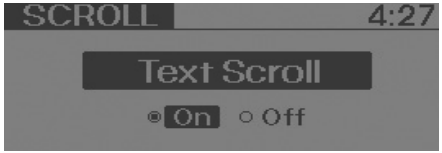

• SDVC (изменение громкости в зависимости от скорости автомобиля)

Выбор этого пункта позволяет включить (On) или выключить (Off) функцию SDVC. Если включено (ON), уровень громкости будет регулироваться автоматически, согласно скорости транспортного средства.

• MEDIA

Выберите стандартное отображение информации о проигрывании MP3 формата. Можно выбрать режимы "Папка/Файл" или "Артист/Название".

• RDS (если имеется)

Меню RDS последовательно включает меню News/AF/Region/ TA Vol.

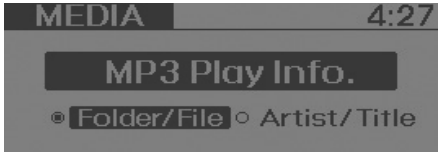

• TA VOL (меню TA VOL отображается через меню RDS)

Отрегулируйте уровень громкости TA (Объявления о ситуации на дорогах) в соответствии с нормальным уровнем громкости звука.

• REGION (меню REGION отображается через меню RDS)

Определение использования (ON) или неиспользования (OFF) кода региона после перехода функции автоподстройки частоты. Если выбрать AUTO (АВТОМАТИЧЕСКИ), условие переключения звуковой частоты определяется автоматически, по состоянию приема.

• CLOCK

Выберите этот пункт, чтобы войти в режим настройки часов (Clock) (12/24 ч, Авто, Время)

• 12/24 Hr.

Выберите кнопку 12/24 ч, чтобы войти в меню формата изображения времени.

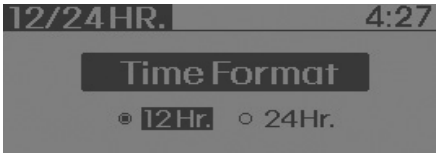

• Auto

Выберите кнопку Авто, чтобы войти в меню автоматического времени RDS информации.

• Time

Выберите кнопку Время, чтобы войти в меню настройки времени. Установите час и нажмите кнопку ENTER, чтобы зафиксировать его. Установите минуты и нажмите кнопку ENTER, чтобы закончить настройку и выйти из режима настройки часов.

Если нажать кнопку SETUP, когда питание выключено, то пользователь сможет сразу же настраивать время на экране.

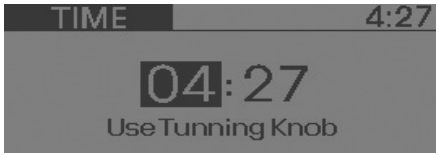

• Выберите пункт PHONE (если доступен)

Чтобы войти в режим настройки BLUETOOTH. Для получения дополнительной информации см. раздел “УПРАВЛЕНИЕ ТЕЛЕФОНОМ С ФУНКЦИЕЙ BLUETOOTH”.

• P.BASS (Power Bass)

Эта функция создает виртуальные звуковые эффекты и позволяет настраивать уровень низких частот (Bass).

Off ➟ Low ➟ Mid ➟ High ➟ Off...

(Выкл ➟ Низкий ➟ Средний ➟ Высокий ➟ Выкл)

❊ Режим AM (AMA) не поддерживается.

❊ Модель устройства смены CD-дисков не поддерживается.

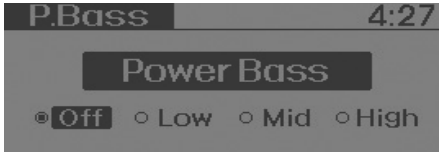

RB_PA710RBE_RADIO

12. Кнопка и кнопка

Вращайте ручку по часовой стрелки или против часовой стрелки, чтобы увеличивать или уменьшать текущую частоту.

Нажатие на кнопку изменяет режимы: BASS (БАС), MIDDLE (СРЕДНИЕ), TREBLE (ВЕРХНИЕ), FADER (АКУСТИЧЕСКИЙ БАЛАНС) и BALANCE TUNE (РЕГУЛИРОВКА БАЛАНСА). Выбранный режим отображается на дисплее. После выбора каждого из режимов следует вращать ручку регулировки громкости звука по часовой стрелке или против часовой стрелки.

- BASS Control (Регулировка тембра в области нижних частот)

Для увеличения нижних частот необходимо вращать ручку по часовой стрелке, для уменьшения нижних частот необходимо вращать ручку против часовой стрелки.

- MIDDLE Control (Регулировка тембра в области средних частот)

Для увеличения средних частот необходимо вращать ручку по часовой стрелке, для уменьшения средних частот необходимо вращать ручку против часовой стрелки.

- TREBLE Control (Регулировка тембра в области верхних частот)

Для увеличения верхних частот необходимо вращать ручку по часовой стрелке, для уменьшения верхних частот необходимо вращать ручку против часовой стрелки.

- FADER Control (Регулировка акустического баланса)

При повороте ручки управления по часовой стрелке звук заднего динамика будет увеличиваться (звук переднего динамика будет уменьшен).

При повороте ручки управления против часовой стрелки будет увеличиваться звук переднего динамика (звук заднего динамика будет уменьшен).

- BALANCE Control (Регулировка стереобаланса)

При повороте ручки управления по часовой стрелке звук правого динамика будет увеличиваться (звук левого динамика будет уменьшен). При повороте ручки управления против часовой стрелки звук левого динамика будет увеличиваться (звук правого динамика будет уменьшен).

Пользование CD-плеером

1. Кнопка CD/AUX (CD)

Если CD-диск загружен, то включается режим CD. Если CD-диска нет, то на 3 секунды появляется сообщение "Нет диска" и экран возвращается в предыдущий режим.

2. 1 Кнопка (RANDOM) (Произвольный)

Нажать эту кнопку менее чем на 0,8 с для активации режима «RDM», и более чем на 0,8 с для активации режима «ALL RDM».

- RDM: Файлы/композиции в текущей папке/на текущем диске проигрываются в случайной последовательности.
- ALL RDM (только MP3/WMA): Все файлы на текущем диске проигрываются в случайной последовательности.

3. 2 Кнопка (REPEAT) (Повтор)

Нажать эту кнопку менее чем на 0,8 с для активации режима «RPT», и более чем на 0,8 с для активации режима «FLD RPT».

- RPT: Повторное воспроизведение текущего файла/композиции.
- FOLDER RPT (только MP3/WMA): Повторное воспроизведение всех файлов в папке.

4. Кнопка TRACK

- При кратковременном нажатии кнопки SEEK TRACK (ПОИСК ДОРОЖКИ), менее 0,8 с, начинается воспроизведение текущей композиции.
- При кратковременном нажатии (менее 0,8 с) на кнопку SEEK TRACK и последующем нажатии и удерживании кнопки в пределах 1 с, начинается воспроизведение предыдущей композиции.
- Для запуска высокоскоростного воспроизведения (поиска) текущей композиции в обратном направлении, необходимо нажать кнопку SEEK TRACK и удерживать ее не менее 0,8 с.
- При кратковременном нажатии кнопки SEEK TRACK (ПОИСК ДОРОЖКИ) (менее 0,8 с) начинается воспроизведение следующей композиции.
- Для запуска высокоскоростного воспроизведения (поиска) текущей композиции в направлении вперед, необходимо нажать кнопку SEEK TRACK и удерживать ее не менее 0,8 с.

5. Кнопка SCAN

Воспроизводит каждую песню на компакт-диске в течение 10 с. Чтобы отменить воспроизведение в режиме “SCAN” (СКАНИРОВАНИЕ), повторно нажмите эту кнопку.

6. Кнопка INFO

Отображает информацию о текущей песне.

- Звуковой компакт-диск: название диска/исполнитель, название дорожки /исполнитель, всего дорожек.
- Компакт-диск MP3: имя файла, исполнитель, альбом, папка, всего файлов (информация не отображается, если она отсутствует накомпакт-диске или в файле).

7. Кнопка FOLDER

- Для перемещения в дочернюю папку текущей папки и отображения ее первой композиции необходимо нажать кнопку PTY FOLDER.

  Для перехода в отображаемую папку необходимо нажать кнопку . Начнется воспроизведение первой композиции в этой папке.
- Для перемещения в родительскую папку текущей папки и отображения ее первой композиции необходимо нажать кнопку PTY FOLDER.

  Для перехода в отображаемую папку необходимо нажать кнопку .

8. Кнопки и ENTER

- Поверните эту головку по часовой стрелке для пролистывания песен, следующих за текущей песней, или против часовой стрелки для пролистывания песен, которые предшествуют текущей песне. Для воспроизведения отображаемой песни нажмите головку.
- Нажатием этой головки без поворота вводится режим “AUDIO CONTROL” (УПРАВЛЕНИЕ АУДИОСИСТЕМОЙ)

9. Кнопка выдвигания лотка компакт-диска

Для выброса диска во время воспроизведения необходимо нажать эту кнопку менее чем на 0,8 с. Кнопка активна, если переключатель зажигания находится в позиции «выкл.».

10. Слот для компакт-диска

Вставьте компакт-диск маркировкой вверх и осторожно вдвиньте его при ключе зажигания, находящемся в положении ACC или ON. Аудиосистема автоматически переключается в режим компакт-диска и начинает воспроизводить компакт-диск.

Если аудиосистема была выключена, то питание аудиосистемы будет автоматически включено, как только компакт-диск будет вставлен.

- Эта аудиосистема распознает только компакт-диски диаметром 12 см, звуковые компакт-диски (CD-DA) или диски данных формата ISO data (компакт-диски с файлами формата MP3).
- Если вставлен компакт-диск формата UDF data или диск другого формата (например, DVD-диск), появляется сообщение об ошибке “Reading Error” и следует извлечение диска.

⚠ ВНИМАНИЕ

Не вставляйте компакт-диск, если горит индикатор CD.

ПРИМЕЧАНИЕ:

Порядок проигрывания файлов (папок):

1. Порядок воспроизведения песен: ① – ⑭ ф последовательно.

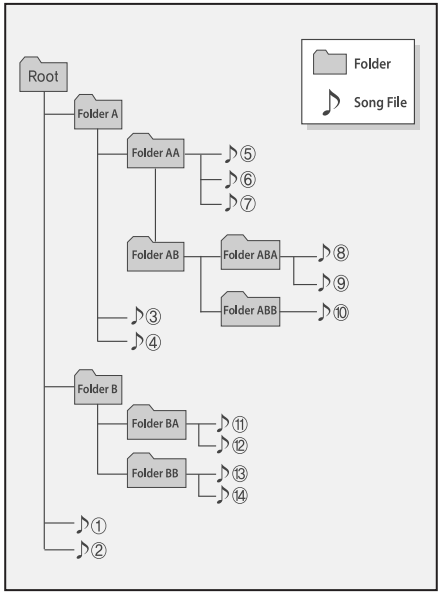

2. Порядок проигрывания папок:

✻ Папка, в которой отсутствует файл песни, не отображается.

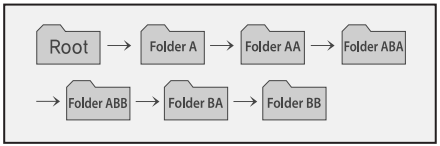

⚠ МЕРЫ ПРЕДОСТОРОЖНОСТИ ПРИ ИСПОЛЬЗОВАНИИ УСТРОЙСТВА USB

- *Если используется внешнее USB-устройство, то при запуске транспортного средства убедитесь, что устройство не подключено. Подключите устройство после пуска.*
- *Пуск двигателя при подключенном устройстве USB может привести к повреждению устройства (Флэш-накопители USB очень чувствительны к броскам напряжения).*
- *Если при подключенном внешнем устройстве USB двигатель запущен или выключен, внешнее устройство может не работать.*

(Продолжение)

(Продолжение)

- *Некоторые неоригинальные файлы MP3 и WMA могут не воспроизводиться.*
  1) *Для воспроизведения файла MP3 степень его сжатия должна составлять от 8 до 320 кбит/с.*
  2) *Для воспроизведения файла WMA степень его сжатия должна составлять от 8 до 320 кбит/с.*
- *При подключении и отключении внешних устройств USB соблюдайте меры предосторожности для защиты от статических разрядов.*
- *MP3-проигрыватели с кодированным хранением информации не распознаются системой.*
- *Внешнее устройство USB может не опознаваться системой (в зависимости от его состояния).*

(Продолжение)

(Продолжение)

- *Внешние устройства USB с разметкой секторов, отличающейся от 512BYTE и 2048BYTE, системой не опознаются.*
- *На USB должна использоваться файловая система FAT 12, FAT 16 или FAT 32.*
- *Устройства USB, не имеющие авторизации USB I/F, могут не опознаваться системой.*
- *Следить, чтобы разъем USB не соприкасался с кожей человека или посторонними предметами.*
- *Многократное отсоединение и подсоединение устройства USB за короткий промежуток времени может привести к повреждению устройства.*
- *Подсоединение и отсоединение устройства USB может сопровождаться посторонними звуками.*

(Продолжение)

(Продолжение)

- *Если отключить внешнее устройство USB в режиме воспроизведения USB, внешнее устройство USB может быть повреждено или может работать со сбоями. Следовательно, внешнее USB-устройство необходимо отсоединить перед отключением аудиосистемы или ее переключением в другой режим. (включать радиоприемник или проигрыватель компакт-дисков, например)*
- *Время, необходимое для распознавания внешнего USB-устройства, зависит от объема устройства или типа файлов, сохраненных в устройстве.*
- *Запрещается подключать устройства USB, предназначенные для каких-либо целей, кроме воспроизведения звуковых файлов.*

(Продолжение)

(Продолжение)

- *Подключение таких устройств USB, как зарядные устройства и обогреватели стандарта USB I/F, могут привести к снижению производительности или неисправности.*
- *Если используются такие устройства, как приобретаемый отдельно USB-hub (концентратор USB), аудиосистема автомобиля может не опознать устройство USB.*

  Необходимо подсоединять устройства USB непосредственно к мультимедийному разъему автомобиля.
- *Если на устройстве USB имеется несколько логических дисков, аудиосистема автомобиля опознает только диск с наивысшим приоритетом.*

(Продолжение)

(Продолжение)

- *Например, такие устройства как MP3 плеер/мобильный телефон/цифровой фотоаппарат могут не распознаться стандартным интерфейсом USB.*
- *Нестандартные USB устройства (в металлическом корпусе) могут не распознаваться.*
- *Кард-ридеры USB (для карт памяти CF, SD, microSD и т. п.) и внешние жесткие диски могут не распознаваться системой.*
- *Звуковые файлы, защищенные системой DRM (управление цифровыми правами при копировании), не опознаются системой.*
- *При использовании данной аудиосистемы возможна утеря информации, сохраненной на устройстве USB. Рекомендуют сохранять важные данные на персональном накопителе.*

(Продолжение)

(Продолжение)

- ***Во избежание повреждений разъема USB рекомендуется не использовать устройства USB, оформленные в виде брелоков для ключей и аксессуаров для сотовых телефонов. Необходимо использовать только устройства со штепсельными USB-разъемами (см. ниже).***

Пользование USB-устройством

1. Кнопка CD/AUX (USB или AUX)

Если подсоединено дополнительное устройство, то нужно перейти в режим AUX или USB, чтобы воспроизводить звук от этого дополнительного устройства.

Если компакт-диск отсутствует и дополнительное устройство не подключено, на дисплее ЖКИ на 3 с отображается сообщение «No Media» (отсутствует носитель) и производится возврат к предыдущему режиму.

2. 1 Кнопка (RANDOM) (Произвольный)

- Для воспроизведения песен из текущей папки в случайном порядке, нажмите эту кнопку кратковременно (менее 0,8 с).
- Для воспроизведения в случайном порядке песен всего устройства USB нажмите эту кнопку длительно (не менее 0,8 с).
- Чтобы отменить воспроизведение в случайном порядке RANDOM, повторно нажмите эту кнопку.

3. 2 Кнопка (REPEAT) (Повтор)

- Нажмите кратковременно (менее 0,8 с) эту кнопку, чтобы повторить текущую песню.
- Чтобы повторить все песни в текущей папке, нажмите эту кнопку длительно (не менее 0,8 с).
- Чтобы отменить повторное воспроизведение (REPEAT), повторно нажмите эту кнопку.

4. Кнопки TRACK

- При кратковременном нажатии кнопки SEEK TRACK (ДОРОЖКА), менее 0,8 с, начинается воспроизведение текущей дорожки.

  Если не позднее чем через 1 секунду нажать эту кнопку еще один раз, начнется воспроизведение предыдущей дорожки.

  Для высокоскоростного воспроизведения композиций в обратном направлении необходимо нажать кнопку и удерживать ее не менее 0,8 с.
- При кратковременном нажатии кнопки SEEK TRACK (ДОРОЖКА) (менее 0,8 с) начинается воспроизведение следующей дорожки. Для высокоскоростного воспроизведения композиций в прямом направлении необходимо нажать кнопку и удерживать ее не менее 0,8 с.

RB_PA710RBE_USB

5. Кнопки SCAN

Воспроизведение всех композиций, имеющихся на устройстве USB, по 10 секунд для каждой композиции. Для выхода из режима сканирования необходимо нажать кнопку еще один раз.

6. Кнопка INFO

При нажатии этой кнопки отображается информация о воспроизводимом файле, представляемая в следующем порядке: ИМЯ ФАЙЛА ➟ НАЗВАНИЕ ➟ ИСПОЛНИТЕЛЬ ➟ АЛЬБОМ ➟ ПАПКА ➟ ОБЩЕЕ КОЛИЧЕСТВО КОМПОЗИЦИЙ ➟ ОБЫЧНЫЙ РЕЖИМ ОТОБРАЖЕНИЯ ➟ ИМЯ ФАЙЛА ➟ ... (Эта информация отображается только если она содержится в файле.)

7. Кнопка FOLDER

- Для перемещения в дочернюю папку текущей папки и отображения ее первой композиции необходимо нажать кнопку PTY FOLDER.
  Для перехода в отображаемую папку необходимо нажать кнопку Начнется воспроиз-ведение первой композиции в этой папке.
- Для перемещения в родительскую папку и отображения ее первой композиции следует нажать кнопку PTY FOLDER. Для перехода в отображаемую папку необходимо нажать кнопку .

RB_PA710RBE_USB

8. Кнопки и ENTER

- Поверните эту головку по часовой стрелке для пролистывания песен, следующих за текущей песней, или против часовой стрелки для пролистывания песен, которые предшествуют текущей песне. Для воспроизведения отображаемой песни нажмите головку.
- Нажатием этой головки без поворота вводится режим “AUDIO CONTROL” (УПРАВЛЕНИЕ АУДИОСИСТЕМОЙ).

✻ К СВЕДЕНИЮ ОТНОСИТЕЛЬНО ИСПОЛЬЗОВАНИЯ УСТРОЙСТВ iPod

- **Некоторые модели iPod не поддерживают протокол связи, файлы таких устройств не воспроизводятся.**
  Поддерживаемые модели iPod:
  - iPod Mini
  - iPod 4-го (на фотографии) ~ 6-го (классический) поколений
  - iPod Nano 1-го ~ 4-го поколений
  - iPod Touch 1-го ~ 2-го поколений
- **Очередность поиска и воспроизведения композиций на устройстве iPod может отличаться от порядка их воспроизведения на аудиосистеме автомобиля.**
- **Если в работе устройства iPod возникла ошибка, его необходимо перезагрузить (инструкции по перезагрузке см. в руководстве по использованию устройства iPod).**
- **При низком заряде аккумуляторной батареи в работе устройства iPod возможны неполадки.**

(Продолжение)

(Продолжение)

- **Некоторые iPod-устройства, такие как iPhone, могут подключаться через интерфейс Bluetooth®.**
  Для этого устройство должно иметь функцию передачи звука через Bluetooth® (такую, например, как используемую для подключения стереонаушников Bluetooth®).
  При этом устройство сможет воспроизводить музыку, но не будет управляться через аудиосистему.

⚠ МЕРЫ ПРЕДОСТОРОЖНОСТИ ПРИ ИСПОЛЬЗОВАНИИ УСТРОЙСТВА iPod

- ***Для управления устройством iPod с помощью звуковых кнопок аудиосистемы требуется кабель Hyundai iPod Power Cable. Кабель USB от Apple может вызывать сбои в работе и не должен использоваться в автомобилях Hyundai.***
  ✻ Кабель Hyundai iPod Power Cable можно приобрести через дилерскую сеть Hyundai.
- ***При подключении устройства iPod к мультимедийному разъему с помощью кабеля iPod Power Cable следите за тем, чтобы кабель был присоединен прочно. В противном случае возможен сбой связи между iPod и аудиосистемой.***

(Продолжение)

(Продолжение)

- *Если задать регулировку звучания и на устройстве iPod, и на аудиосистеме автомобиля, совместное действие этих настроек может привести к искажению звука и снижению его качества.*
- *Необходимо отключить эквалайзер iPod, при использовании регулировки громкости аудиосистемы, и отключить эквалайзер аудиосистемы, когда используется эквалайзер iPod.*
- *Если подсоединен кабель для iPod, систему можно переключить в режим AUX (ДОП. УСТРОЙСТВО), даже если iPod отсоединен, и в этом случае могут возникнуть шумы. Рекомендуется отсоединять кабель для iPod, когда устройство iPod не используется.*

(Продолжение)

(Продолжение)

- *Если iPod не используется с автомобильной аудиосистемой, необходимо отсоединить кабель от iPod. В противном случае iPod может остаться в режиме доступности и, возможно, не будет работать должным образом.*

RB_PA710RBE_iPod

Пользование iPod®

✻ iPod® является зарегистрированным товарным знаком Apple Inc.

1. Кнопки CD/AUX (iPod)

Если iPod подсоединен, то происходит переключение из предыдущего режима для воспроизведения файлов, сохраненных в iPod.

Если проигрыватель iPod не подключен, тогда в течение 3 секунд отображается сообщение "No Media" (нет носителя) и производится возврат в предыдущий режим.

2. 1 Кнопка (RANDOM) (Произвольный)

- Нажать эту кнопку не дольше чем 0,8 с для воспроизведения всех дорожек в текущей категории в случайном порядке. (Song Random –случайный порядок записей)
- Нажать эту кнопку в течение 0,8 с или дольше для воспроизведения альбомов в текущей категории в случайном порядке. (Album Random –случайный порядок альбомов)
- Для отмены воспроизведения в случайном порядке снова нажать эту кнопку.

3. 2 Кнопка (REPEAT) (Повтор)

Повтор воспроизводимой в данный момент композиции.

4. Кнопки TRACK

- Нажать в течение 0,8 секунды, чтобы начать с начала воспроизведение песни, которая играет в настоящее время.

  Если не позднее чем через 1 секунду нажать эту кнопку еще один раз, начнется воспроизведение предыдущей дорожки.

  Для высокоскоростного воспроизведения дорожки в обратном направлении необходимо нажать кнопку и удерживать ее не менее 0,8 с.
- При кратковременном нажатии кнопки SEEK TRACK ^ (ДОРОЖКА) (менее 0,8 с) начинается воспроизведение следующей дорожки.

  Для высокоскоростного воспроизведения композиций в прямом направлении: нажать кнопку и удерживать ее не менее 0,8 с.

RB_PA710RBE_iPod

5. Кнопки SCAN

Воспроизводит каждую песню в USB-устройстве в течение 10 секунд.

Чтобы отменить режим SCAN Play, нажмите эту кнопку еще раз.

6. Кнопка INFO

При нажатии этой кнопки отображается информация о воспроизводимом файле, представляемая в следующем порядке: НАЗВАНИЕ ➟ ИСПОЛНИТЕЛЬ ➟ АЛЬБОМ ➟ ОБЫЧНЫЙ РЕЖИМ ОТОБРАЖЕНИЯ ➟ НАЗВАНИЕ... (Эта информация отображается только если она содержится в файле.)

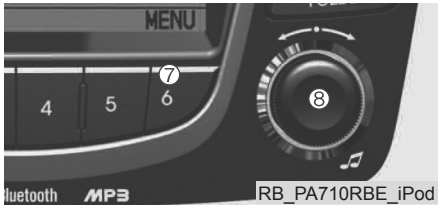

RB_PA710RBE_iPod

7. 6 Кнопка (МЕНЮ)

Перемещение к верхней категории от воспроизводимой в настоящий момент категории iPod.

Для перемещения (воспроизведения) отображенной категории (композиции): нажать кнопку .

Возможен поиск в более низкой категории от выбранной категории.

Стандартный для iPod порядок категорий: ПЕСНЯ ➟ АЛЬБОМЫ ➟ ИСПОЛНИТЕЛИ ➟ ЖАНРЫ ➟ iPod.

8. Кнопки и ENTER

При вращении ручки по часовой стрелке отображаются композиции (категория) перед воспроизводимой в данный момент композицией (категория на том же самом уровне). При вращении ручки против часовой стрелки отображаются композиции (категория) после воспроизводимой в данный момент композиции (категория на том же самом уровне).

Чтобы прослушать композицию, отображенную в категории: нажать кнопку для пропуска и для воспроизведения выбранной композиции.

Нажимая эту кнопку, можно выбирать режим BASS, MIDDLE, TREBLE, FADER и BALANCE TUNE. Выбранный режим отображается на экране. Выбрав режим, вращайте ручку Audio по часовой стрелке или против часовой стрелки.

⚠ ПРЕДУПРЕЖДЕНИЯ ОБ ИСПОЛЬЗОВАНИИ СОТОВЫХ ТЕЛЕФОНОВ С ФУНКЦИЕЙ BLUETOOTH®

- *Не используйте сотовый телефон и не выполняйте настройки Bluetooth® (например, сопряжение с телефоном) во время движения.*
- *Некоторые телефоны с функцией Bluetooth® могут не распознаваться системой или иметь ограниченную совместимость с ней.*
- *Прежде чем приступить к использованию функций Bluetooth® аудиосистемы, прочитайте в руководстве пользователя вашего телефона об операциях, которые необходимо выполнить на телефоне в связи с этим.*
- *Чтобы функции Bluetooth® стали доступным, необходимо выполнить сопряжение телефона и системы.*

(Продолжение)

(Продолжение)

- *Если телефон (автомобиль) находится вне зоны обслуживания (например, в тоннеле, под землей, в горной местности и т. п.), функции гарнитуры будут недоступны.*
- *В случае слабого приема сигнала или высокого уровня шума внутри салона голос собеседника может быть плохо различим.*
- *Не кладите телефон вблизи металлических предметов (или внутрь их).*

  Это приведет к нарушению связи с системой по Bluetooth® или приема сигнала сотовых станций.
- *При подключении через Bluetooth® телефон может разряжаться быстрее, чем обычно.*

(Продолжение)

(Продолжение)

- *Некоторые сотовые телефоны или другие устройства могут вызывать помехи и привести к неисправности аудиосистемы. Одним из возможных действий в этой ситуации может быть перенос устройства в другое место.*

УПРАВЛЕНИЕ ТЕЛЕФОНОМ С ФУНКЦИЕЙ BLUETOOTH® (при наличии)

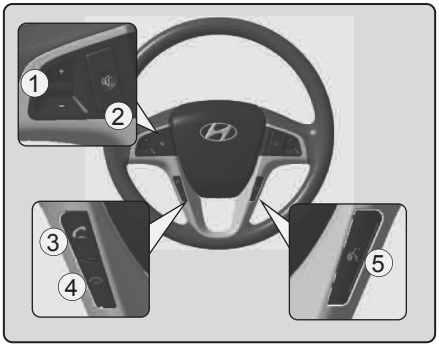

1. Кнопка VOLUME : Повышение или понижение уровня громкости динамиков.
2. : выключение микрофона во время вызова.
3. Кнопка : выбор и вызов абонента.
4. Кнопка : завершение вызовов или отмена функций.
5. Кнопка : включение функции распознавания голоса.

■ Что такое Bluetooth®?

Bluetooth® является беспроводной технологией, которая позволяет нескольким устройствам соединяться на коротком расстоянии, например, таким маломощным устройствам, как оставляющие руки свободными, дистанционный контроль управления и т.п. Для получения дополнительной информации см. www.Bluetooth.com

■ Общие особенности

- Эта аудиосистема поддерживает гарнитуры и стереонаушники с функцией Bluetooth®.
  - Функция HANDS-FREE: вызовы или прием вызовов с беспроводным подключением и использованием технологии распознавания голоса.
  - Функция STEREO-HEADSET: воспроизведение звукозаписей через сотовые телефоны (поддерживающие функцию A2DP) с беспроводным подключением.
- Функция распознавания голоса системы Bluetooth® поддерживает десять языков:
  - Французский
  - Немецкий
  - Английский (британский)
  - Испанский
  - Нидерландский
  - Итальянский
  - Датский
  - Русский
  - Польский
  - Шведский

✻ К СВЕДЕНИЮ

- **Чтобы функции Bluetooth® стали доступным, необходимо выполнить сопряжение телефона и системы.**
- **В системе можно одновременно использовать только один выбранный (привязанный) сотовый телефон.**
- **Некоторые телефоны могут не подходить для этой системы.**
- **Марка и логотип Bluetooth® являются зарегистрированными торговыми марками, принадлежащими компании Bluetooth® SIG, Inc., и используются фирмой Hyundai по лицензии. Для пользования беспроводной технологией Bluetooth требуется мобильный телефон с функцией Bluetooth®.**

■ Настройка языка Bluetooth®

Язык системы можно менять в следующем порядке:

1. Включите аудио-систему, установив громкость звука на слышимый уровень.
2. Нажмите и не отпускайте кнопку на рулевом колесе, пока на экране аудио-системы не появится "Ждите" (Please Wait).
   - Система Bluetooth® будет отвечать на выбранном в данный момент языке, который меняется на следующий язык.
   - Язык системы меняется циклически в следующем порядке: французский/немецкий/ английский/испанский/голландский/ итальянский/датский/русский / польский /шведский
3. По окончании экран аудио-системы вернется в нормальный режим.
4. Повторите шаги 2 и 3 для выбора следующего языка.

ПРИМЕЧАНИЕ:

После смены языка нужно снова настроить телефон.

- **Старайтесь не держать пальцы на кнопке , так как можно нечаянно изменить язык.**

■ Активация функции распознавания голоса

- Функция распознавания голоса в системе Bluetooth® активируется при следующих условиях:
  - Кнопочная активация
    Функция распознавания голоса активируется после нажатия кнопки и последующего звукового сигнала.
  - Активное слушание
    Функция распознавания голоса активна в период ожидания реакции пользователя на запрос.
- Система способна распознавать отдельные цифры от нуля до девяти, но не большие числа.
- Если команда не распознана, система выдаст звуковое сообщение “Пожалуйста, повторите” или “Нет сигнала с микрофона”. (Нет ответа)
- Отключение функции распознавания голоса производится в следующих случаях: При нажатии кнопки и произнесении “Отмена” после звукового сигнала. Если вызов не сделан и нажата кнопка . В случае неудачного распознавания трех последовательных команд.
- В любой момент можно произнести “Справка”, после чего система подскажет доступные команды.

■ Дерево меню

Доступные функции Bluetooth®, связанные с распознаванием голоса, указаны в дереве меню.

■ Советы по использованию функции распознавания голоса

Для обеспечения наилучших характеристик системы распознавания голоса соблюдайте следующие правила:

- В салоне должно быть как можно более тихо. Закройте окно, чтобы устранить окружающий шум (дорожного движения, вибрации и т. п.), который может помешать правильному распознаванию голосовых команд.
- Произносите команду в течение 5 с после звукового сигнала. В противном случае команда не будет правильно распознана.
- Произносите команду естественным голосом без пауз между словами.

■ Настройка телефона

Все команды, связанные с использованием Bluetooth Bluetooth®, могут подаваться голосом или вручную.

- Голосовые команды:

1. Нажмите кнопку .
2 Произнесите “Настройки”.
   - Система подскажет доступные команды.
   1) Подключить телефон
   2) Выбрать телефон
   3) Удалить телефон
   4) Изменить приоритет
   5) Дезактивировать Bluetooth
   - Чтобы пропустить информационное сообщение, снова нажать клавишу , а затем раздастся звуковой сигнал.

- Ручное управление:

1. Нажать кнопку SETUP, чтобы войти в режим настройки SETUP.
2. Вращая ручку (РЕГУЛИРОВКА), выберите пункт “PHONE” (ТЕЛЕФОН), затем нажмите ручку.

3. Вращая ручку (РЕГУЛИРОВКА), выберите требуемый пункт, затем нажмите ручку.

• **Сопряжение с телефоном**

Чтобы функции Bluetooth® стали доступными, необходимо выполнить сопряжение (взаимную регистрацию) телефона и системы. В системе предусмотрена возможность сопряжения с пятью телефонами.

ПРИМЕЧАНИЕ:

Процедура сопряжения индивидуальна для каждой модели телефона. Прежде чем попытаться установить сопряжение с телефоном, прочитайте соответствующие инструкции в его Руководстве.

ПРИМЕЧАНИЕ:

После успешного сопряжения телефона эту процедуру повторять не придется, если только не удалить вручную телефон из аудиосистемы (см. раздел “Удаление телефона”) или данные автомобиля из телефона.

- Голосовые команды:

1. Нажмите кнопку .
2. Произнесите “Настройки”.
   - Система подскажет доступные команды.
   - Чтобы пропустить это информационное сообщение, нажмите кнопку снова, после чего прозвучит сигнал.
3. Произнесите “Подключить телефон”.
4. Перейдите к следующему шагу.
5. После запроса произнесите имя телефона.
   - Используйте любое уникальное имя.
   - Для голосовых тегов используется полное имя.
   - Не используется для коротких имен или похожих голосовых команд.
6. Система Bluetooth® повторит произнесенное имя.
7. Произнесите “Да” для подтверждения.
8. На дисплее аудиосистемы отобразится “searching ____ passkey: 0000 и будет подан запрос на инициализацию процедуры сопряжения с телефоном.
9. Произведите поиск системы Bluetooth® на телефоне. В списке устройств Bluetooth® должно отобразиться имя модели вашего автомобиля. Попытайтесь установить сопряжение с телефоном.
10. В случае успешного сопряжения телефон начнет передавать список номеров/контактов в аудиосистему.
    - Этот процесс, в зависимости от модели телефона и количества записей в записной книжке, может занять от двух-трех до более десяти минут.

- Ручное управление:

1. В меню PHONE выберите пункт “Pair” (СОПРЯЖЕНИЕ), затем продолжайте с шага 5.

ПРИМЕЧАНИЕ:

- **До тех пор, пока на дисплее аудиосистемы не отобразится сообщение “Transfer Complete” (Передача данных завершена), функция гарнитуры Bluetooth® может не функционировать должным образом.**
- **В зависимости от марки и модели телефона список контактов в телефоне может не переноситься в аудио-систему.**

ПРИМЕЧАНИЕ:

Если телефон соединен с несколькими автомобилями одинаковой модели, то есть оба автомобиля – это модели HYUNDAI SOLARIS, то некоторые телефоны могут не передавать в Bluetooth® правильное название этого автомобиля. В этом случае вам нужно изменить название, появляющееся на экране вашего телефона, с Solaris на Solaris1 и Solaris2.

Для получения соответствующих инструкций см. Руководство пользователя вашего телефона или обращайтесь к своему оператору сотовой связи или производителю телефона.

• Подключение телефона

После включения системы Bluetooth® автоматически подключается телефон, который использовался в предыдущий раз. Выбрать другой телефон из числа сопряженных можно через меню “Select Phone” (Выбрать телефон).

Гарнитура может быть подключена только к одному выбранному телефону.

- Голосовые команды:

1. Нажмите кнопку .
2 Произнесите “Настройки”.
3. После запроса системы произнесите “Выбрать телефон”.
   - Система перечислит все зарегистрированные имена телефонов.
4. Произнесите имя требуемого телефона или его номер в списке.
5. Произнесите “Да” для подтверждения.

- Ручное управление:

1. В меню “PHONE” (ТЕЛЕФОН) выберите пункт “Select” (ВЫБОР), затем выберите требуемый телефон из списка.

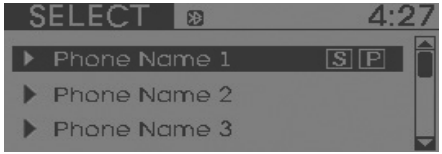

• Изменение приоритета

Если с аудиосистемой сопряжено несколько телефонов, после включения функции Bluetooth® производится попытка подключения к телефону, выбор которого производится в следующем порядке:

1. Телефон с назначенным приоритетом.
2. Телефон, подключенный в предыдущий раз.
3. Автоматическое подключение прерывается.

- Голосовые команды:

1. Нажмите кнопку .
2. Произнесите “Настройки”.
3. После запроса системы произнесите “Изменить приоритет”.
   - Система перечислит все зарегистрированные имена телефонов.
4. Произнесите имя требуемого телефона или его номер в списке.
5. Произнесите “Да” для подтверждения.

- Ручное управление:

1. В меню “PHONE” (ТЕЛЕФОН) выберите пункт “Priority” (ПРИОРИТЕТ), затем выберите требуемый телефон из списка.

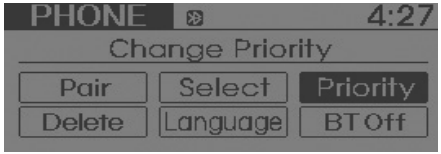

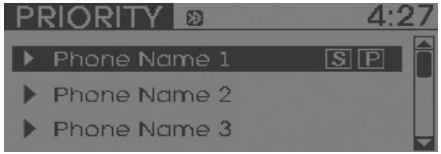

• Удаление телефона

Сопряженный телефон можно удалить.

- При удалении телефона также удаляется вся относящаяся к нему информация (включая записную книжку).
- Если потребуется снова использовать удаленный телефон в этой аудиосистеме, процедуру сопряжения придется повторить.

- Голосовые команды:

1. Нажмите кнопку .
2. Произнесите “Настройки”.
3. После запроса системы произнесите “Удалить телефон”.
   - Система перечислит все зарегистрированные имена телефонов.
4. Произнесите имя требуемого телефона или его номер в списке.
5. Произнесите “Да” для подтверждения.

- Ручное управление:

1.В меню “PHONE” (ТЕЛЕФОН) выберите пункт “Delete” (УДАЛИТЬ), затем выберите требуемый телефон из списка.

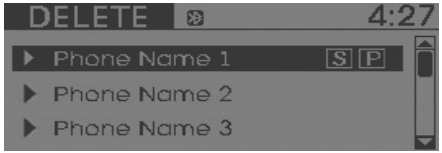

• Настройка Bluetooth • язык

- Голосовые команды:

В меню “Language” (ТЕЛЕФОН) выберите пункт “BT Voice Recognition language” (Язык функции распознавания голоса Bluetooth), выберите язык вращением ручки (РЕГУЛИРОВКА) и снова нажмите ручку для подтверждения.

- Поддерживаемые языки:

ФРАНЦУЗСКИЙ/ НЕМЕЦКИЙ/ БРИТАНСКИЙ АНГЛИЙСКИЙ/ ИСПАНСКИЙ/ ГОЛЛАНДСКИЙ/ ИТАЛЬЯНСКИЙ/ ДАТСКИЙ/ РУССКИЙ/ ПОЛЬСКИЙ/ ШВЕДСКИЙ.

ПРИМЕЧАНИЕ:

После изменения языка системы необходимо повторить процесс сопряжения телефона.

- **Не держите палец на кнопке разговора, поскольку это может привести к непреднамеренной смене языка.**

• Включение/выключение Bluetooth®

Включение (ON) или выключение (OFF) системы Bluetooth® осуществляется при помощи этого меню.

- Если система Bluetooth® выключена, после получения любой относящейся к ней команды выдается запрос на включение Bluetooth®.

- Голосовые команды:

1. Нажмите кнопку .
2. Произнесите “Настройки”.
3. После запроса системы произнесите “Дезактивировать Bluetooth”.
4. Произнесите “Да” для подтверждения.
5. При ручном управлении:
   - В меню “PHONE” (ТЕЛЕФОН) выберите пункт “BT Off” (Выключить Bluetooth) и, после запроса, произнесите “Да” для подтверждения.

- Ручное управление:

1. В меню “PHONE” (ТЕЛЕФОН) выберите пункт “BT Off” (Выключить Bluetooth) и, после запроса, произнесите “Да” для подтверждения.

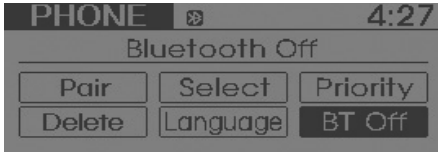

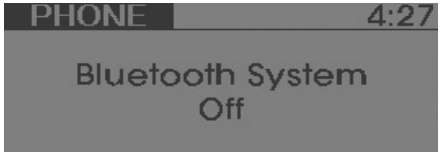

■ Телефонная книга (в автомобиле)

• Добавление записи

Номера телефонов и голосовые метки можно сохранять. Записи, зарегистрированные в телефоне, также могут быть переданы.

• Добавление записи голосом

1. Нажмите кнопку .
2. Произнесите “Телефонная книга”.
   - Система подскажет доступные команды.
   - Чтобы пропустить это информационное сообщение, нажмите кнопку снова, после чего прозвучит сигнал.
3. Произнесите “Добавить запись”.
4. Для продолжения произнесите “Голосом”.
5. После запроса произнесите имя записи.
6. Произнесите “Да” для подтверждения.
7. После запроса произнесите телефонный номер этой записи.
8. По завершении ввода произнесите “Записать”.
9. Произнесите тип телефонного номера. Предусмотрены варианты: “Домашний”, “Рабочий, “Мобильный”, “Другой”, “По умолчанию”.

10. Для завершения добавления записи произнесите “Да”.
11. Произнесите “Да” для сохранения другого номера для этого контакта или “Отмена” для завершения процесса.

✻ К СВЕДЕНИЮ

- **Система способна распознавать отдельные цифры от нуля до девяти, но не большие числа.**
- **Цифры можно вводить по отдельности или группировать в строки выбранной длины.**
- **Группирование всех цифр в последовательность позволяет ускорить процесс ввода.**
- **Рекомендуется вводить числа, составляющие группу со всеми номерами для набора 995 / 734 / 0000**
- **Каждая операция сопровождается следующими изменениями на дисплее:**

  Пример ввода:

  1. Произнесите: “Девять, девять, пять”

  ➡ На дисплее отображается: “995”

  2. Затем произнесите: “Семь, три, четыре”

  ➡ На дисплее отображается: “995734”

• Добавление записи из телефона

1. Нажмите кнопку .
2. Произнесите “Телефонная книга”.
3. После запроса произнесите “Добавить запись”.
4. Для продолжения произнесите “Через телефон”.
5. Произнесите “Да” для подтверждения.
6. Телефон передает список номеров/контактов в аудиосистему.

   Этот процесс, в зависимости от модели телефона и количества записей в записной книжке, может занять более десяти минут.
7. Подождите, пока на дисплее аудиосистемы не отобразится сообщение “Transfer Complete” (Передача данных завершена).

• Изменение имени

Зарегистрированные имена можно изменить.

1. Нажмите кнопку .
2. Произнесите “Телефонная книга”.
3. После запроса системы произнесите “Изменить имя”.
4. Произнесите имя записи (голосовую метку).
5. Произнесите “Да” для подтверждения.
6. Произнесите новое имя.

• Удаление имени

Зарегистрированные имена можно удалить.

1. Нажмите кнопку .
2. Произнесите “Телефонная книга”.
3. После запроса системы произнесите “Удалить имя”.
4. Произнесите имя записи (голосовую метку).
5. Произнесите “Да” для подтверждения.

■ Вызов

• Вызов по имени

Вызвать абонента можно по его имени, зарегистрированном в аудиосистеме.

1. Нажмите кнопку .
2. Произнесите “Вызвать”.
3. После запроса произнесите “Имя”.
4. Произнесите требуемое имя (голосовую метку).
5. Произнесите требуемое место (тип телефонного номера). Возможен выбор только из зарегистрированных мест.
6. Произнесите “Да” для подтверждения и выполнения вызова.

✻ Совет

Эти операции можно выполнить намного проще с помощью следующих функций:

1. Произнесите “Вызов по имени”.
2. Произнесите “Вызов <Иван>”.
3. Произнесите “Вызов <Иван> на <Дом>”.

• Набор номера

Вызвать абонента можно, произнеся его номер. Система способна распознавать отдельные цифры от нуля до девяти.

1. Нажмите кнопку .
2. Произнесите “Номер”.
3. После запроса произнесите “Номер”.
4. Произнесите цифры номера.
5. Произнесите “Набрать” для подтверждения и выполнения вызова.

✻ Совет

Эти операции можно выполнить намного проще с помощью следующих функций:

1. Произнесите “Набрать номер”
2. Произнесите “Набрать <цифра>”

■ Прием вызова

При получении входящего вызова звучит сигнал из динамиков, и аудиосистема переходит в телефонный режим.

На дисплее аудиосистемы отображается сообщение “Incoming call” (Входящий вызовы) и номер абонента (если доступен).

- Ответ на вызов:
  - Нажмите кнопку на рулевом колесе.
- Отклонение вызова:
  - Нажмите кнопку на рулевом колесе.
- Регулирование уровня громкости звонка:
  - Установите требуемый уровень кнопками VOLUME на рулевом колесе.
- Перенаправление вызова в телефон (для конфиденциальных разговоров):
  - Нажмите и удерживайте кнопку на рулевом колесе до тех пор, пока аудиосистема не перенаправит вызов на телефон.

■ Разговор по телефону

Во время разговора на аудиосистеме отображается сообщение “Active Calls” (Активные вызовы) и номер абонента (если доступен).

- Выключение микрофона
- Нажмите кнопку MUTE на рулевом колесе.
- Завершение вызова
- Нажмите кнопку на рулевом колесе.

✻ К СВЕДЕНИЮ

Обстоятельства, в которых может оказаться сложно расслышать друг друга:

1. **Собеседники говорят одновременно. В этом случае ваш голос может не достигнуть другой стороны. (Это не является неисправностью.) Говорить по телефону следует поочередно.**
2. **Высокий уровень громкости Bluetooth® может приводить к искажениям и эху. Уровень громкости Bluetooth® следует поддерживать низким.**
3. **Движение по неровной дороге.**
4. **Движение на высокой скорости.**
5. **Открытое окно.**
6. **Сопла системы кондиционирования воздуха направлены в сторону микрофона.**
7. **Повышенный шум от вентилятора системы кондиционирования воздуха.**

■ Потоковое воспроизведение музыки Bluetooth® в аудио-системе

Аудио-система поддерживает технологии Bluetooth® A2DP (Усовершенствованный профиль распределения аудио-сигнала) и AVRCP (Профиль дистанционного управления аудио- и видео-сигналами).

Оба профиля позволяют прослушивать музыку через совместимый "СПАРЕННЫЙ" сотовый телефон с опцией Bluetooth®.

Чтобы прослушивать музыку из сотового телефона с опцией Bluetooth®, воспроизводите ваши музыкальные файлы, сохраненные в вашем сотовом телефоне так, как это описано в инструкции к вашему сотовому телефону, а на аудио-системе нажимайте кнопку CD/AUX, пока на экране не появится надпись " MP3 play".

Главный модуль аудио-системы отображает MP3 MODE’.

■ Матрица-ключ

№	КЛЮЧ		Класс							
			Спаренный H/P (пустой)	Разъединенный	Соединенный		Входящий звонок	Исходящий звонок	Активный звонок	2-ой звонок
					Нормальный режим	Меню настройки BT				
1		КОРОТКИЙ	Не спаренный	Не соединенный	-	-	Принять звонок	-	2-ой звонок 1-ый звонок: ожидание 2-ой звонок: активный	2-ой звонок 2-ой звонок: ожидание 1-ый звонок: активный
		ДЛИННЫЙ	-	-	-	-	-	-	Перевод звонка: секретный звонок	
2		КОРОТКИЙ	Отмена режима VR	Отмена режима VR	Отмена режима VR	Отмена режима VR	Отказ от вызова	Конец вызова	Конец вызова	Конец вызова
		ДЛИННЫЙ [10 сек]	-	-	Адаптация динамика (только на английском языке)	Адаптация динамика (только на английском языке)	-	-	-	-
3		КОРОТКИЙ	Активный	Активный	Активный	Активный	-	-	-	-
		ДЛИННЫЙ [10 сек]	-	-	-	-	-	-	-	-

Перед поездкой / 5-3
Положения ключа зажигания / 5-5
Кнопка engine start/stop
(запуск/останов двигателя) / 5-8
Механическая коробка передач / 5-14
Автоматическая коробка передач / 5-18
Тормозная система / 5-25
Приемы экономичного вождения / 5-37
Езда в особых дорожных условиях / 5-39
Езда в зимних условиях / 5-44
Буксировка прицепа / 5-49

Управление автомобилем

5

Масса автомобиля / 5-60

⚠ ОСТОРОЖНО - ВЫХЛОПНЫЕ ГАЗЫ - ИСТОЧНИК ОПАСНОСТИ!

Выхлопные газы двигателя могут быть очень опасными. Когда бы Вы не почувствовали запах выхлопных газов внутри салона автомобиля, немедленно открывайте окна.

• Не вдыхайте выхлопные газы.

В выхлопных газах содержится угарный газ, который, не имея запаха и цвета, может приводить к потере сознания и смерти от удушья.

• Убедитесь в отсутствии утечек газов из выхлопной системы.

Выхлопную систему необходимо проверять при каждом подъеме автомобиля для смены масла или другой цели. В случае изменения звука выхлопа или удара днищем автомобиля по постороннему предмету, то, как можно скорее, обратитесь к авторизованному дилеру компании HYUNDAI для проверки выхлопной системы.

• Двигатель не должен работать в закрытых помещениях.

Работа двигателя на холостом ходу в гараже опасна даже при открытых дверях. Никогда не допускайте в гараже более длительной работы двигателя, чем это необходимо для его запуска и выезда наружу.

• Избегайте длительной работы двигателя в режиме холостого хода при наличии людей в салоне автомобиля.

Если же это необходимо, то допускается только на открытой местности, при установке режима воздухозабора в положение “Свежий воздух” и работе вентилятора на высокой скорости, чтобы в салон поступал свежий воздух.

Если же Вы перевозите предметы, для размещения которых приходится держать открытой крышку багажника, тогда необходимо сделать следующее:

1. Закрыть все окна.
2. Открыть боковые форточки.
3. Установить регулятор воздухозабора в положение “Свежий воздух”, регулятор воздушного потока в положения “В нижнюю часть салона” или “Через приборную панель”, а вентилятор - на повышенную скорость.

Для обеспечения правильности работы вентиляционной системы важно следить, чтобы воздухозаборные отверстия, расположенные прямо перед лобовым стеклом, не были забиты снегом, льдом, листьями или другими препятствиями.

ПЕРЕД ПОЕЗДКОЙ

Перед тем, как сесть в автомобиль

- Убедитесь в чистоте всех стекол, наружных зеркал и внешних световых приборов.
- Проверьте состояние шин.
- Загляните под автомобиль, не появились ли утечки.
- Если Вы собираетесь подать назад, убедитесь, что там нет препятствий.

Необходимые проверки

Регулярно проверяйте уровни жидкостей, таких как моторное масло, охлаждающая и тормозная жидкости, жидкость стеклоомывателя. Интервалы этих проверок зависят от типа жидкости. Дополнительная информация содержится в разделе 7 “Техническое обслуживание”.

Перед запуском двигателя

- Закройте и заприте все двери.
- Установите сиденье так, чтобы все органы управления были легкодоступны.
- Отрегулируйте внутренние и наружные зеркала заднего вида.
- Убедитесь в рабочем состоянии всех световых приборов.
- Проверьте все указатели.
- При повороте ключа зажигания в положение ON (Вкл.) проверьте включение контрольных ламп.
- Отпустите стояночный тормоз и убедитесь в выключении соответствующей контрольной лампы.

Для вашей безопасности очень важно хорошее знание устройства автомобиля и его оборудования.

⚠ ОСТОРОЖНО

Во время движения автомобиля все пассажиры должны быть правильно пристегнуты ремнями безопасности. Информация об их правильном использовании имеется в пункте “Ремни безпасности” раздела 3.

⚠ ОСТОРОЖНО

Перед тем как поставить рычаг переключения передач в положение D (Движение) или R (Задний ход), всегда проверяйте, нет ли в близлежащей зоне людей, а в особенности - детей.

⚠ ОСТОРОЖНО

- Управление автомобилем под действием алкогольного или наркотического опьянения

Управление автомобилем в состоянии алкогольного опьянения опасно. Пьяные водители составляют большую часть в статистике причин дорожных происшествий со смертельным исходом. Даже небольшое количество выпитого алкоголя влияет на ваши рефлексы, восприятие и суждения. Управление автомобилем под воздействием наркотиков не менее, а скорее даже более опасно, чем после спиртного.

В таких состояниях значительно повышается вероятность попадания в дорожно-транспортное происшествие с тяжелыми последствиями.

Если Вы выпили или приняли наркотики, не садитесь за руль. Не садитесь в машину к такому водителю. Воспользуйтесь услугами специально нанятого водителя или вызовите такси.

⚠ ОСТОРОЖНО

Если вы собираетесь припарковать автомобиль или остановиться с включенным двигателем, не нажимайте педаль газа на длительное время. Это может привести к перегреву двигателя или системы выпуска отработавших газов и вызвать возгорание.

ПОЛОЖЕНИЯ КЛЮЧА ЗАЖИГАНИЯ

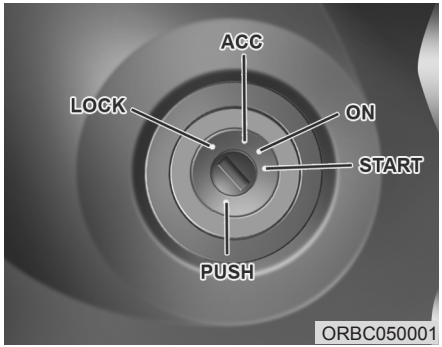

Положение ключа зажигания

LOCK (Блокировка)

Рулевое колесо блокируется для предотвращения угона. Ключ зажигания можно вынуть только из положения LOCK.

Для поворота ключа зажигания в положение LOCK нажмите его в положении ACC (Вспомогательное) и поверните его в положение LOCK.

ACC (Вспомогательное)

Разблокировано рулевое колесо и подключено вспомогательное электрооборудование.

✻ К СВЕДЕНИЮ

Если не удается повернуть ключ зажигания в положение ACC (Вспомогательное), покрутите рулевое колесо вправо-влево, чтобы снять напряженное состояние замка, а затем поверните ключ.

ON (Вкл.)

Перед запуском двигателя можно проверить контрольные лампы. Это нормальное рабочее положение после запуска двигателя.

Чтобы не разрядить батарею, не оставляйте ключ зажигания в положении ON при неработающем двигателе.

START (Запуск)

Для запуска двигателя поверните ключ зажигания в положение START. Двигатель будет проворачиваться вплоть до отпускания ключа, который вернется после этого в положение ON (Вкл.). В этом положении можно проверить контрольную лампу тормоза.

⚠ ОСТОРОЖНО
- Замок зажигания

- **Никогда не поворачивайте ключ зажигания в положения LOCK (Блокировка) или ACC (Вспомогательное) во время движения автомобиля. Это приведет к потере управляемости и тормозов, что может стать причиной дорожно-транспортного происшествия.**
- **Противоугонная блокировка рулевой колонки не может служить заменой стояночному тормозу. Прежде чем оставить водительское сиденье, всегда ставьте рычаг переключения передач в положение 1-й передачи для механической коробки передач или P (Парковка) для автоматической коробки передач, включайте до конца стояночный тормоз и выключайте двигатель. Если не принять этих мер предосторожности, автомобиль может резко и неожиданно прийти в движение.**

(Продолжение)

(Продолжение)

- **Никогда не пытайтесь дотянуться до ключа зажигания или других органов управления через рулевое колесо во время движения автомобиля.**

  Присутствие вашей руки в этой зоне может привести к потере управления автомобилем и дорожно-транспортному происшествию, а в конечном итоге - к тяжелой травме или смерти.
- **Не кладите каких-либо подвижных предметов вблизи водительского сиденья, поскольку они могут сдвинуться во время движения, помешать водителю и привести к дорожно-транспортному происшествию.**

Запуск двигателя

⚠ ОСТОРОЖНО

Для управления автомобилем всегда надевайте подходящую обувь. Неудобная для управления обувь (обувь на высоких каблуках, лыжные ботинки и т.д.) может помешать вам нажимать педали тормоза и газа.

1. Убедитесь, что стояночный тормоз включен.
2. **Механическая коробка передач -** полностью выжмите педаль сцепления и включите нейтраль.

   Удерживая педали тормоза и сцепления нажатыми, поверните ключ зажигания в положение запуска.

   Автоматическая коробка передач - установите рычаг переключения передач в положение P (Парковка). Полностью нажмите педаль тормоза.

   Запустить двигатель можно также и при установке рычага переключения передач в положение N (Нейтраль).
3. Поверните ключ зажигания в положение START (Запуск) и удерживайте его там до запуска двигателя (но не более 10 секунд), после чего отпустите.
4. При очень холодной погоде (ниже -18°C / 0°F) или если автомобилем не пользовались несколько дней, дайте двигателю поработать на холостом ходу, не нажимая педаль газа.

Независимо от температуры двигателя ***нельзя нажимать педаль газа во время запуска.***

⚠ ВНИМАНИЕ

Если во время движения двигатель заглохнет, не переводите рычаг переключения передач в положение P (Парковка). Если позволяют дорожные условия, можно попробовать перевести рычаг в положение N (Нейтраль), пока автомобиль все еще движется, а затем повернуть ключ зажигания в положение START (Запуск), чтобы попытаться завести двигатель.

⚠ ВНИМАНИЕ

Не давайте стартеру работать более 10 секунд. Если двигатель не заводится или глохнет после запуска, подождите 5 - 10 секунд, прежде чем снова попытаться включить стартер.

Неправильное использование стартера может повредить его.

КНОПКА ЗАПУСКА И ОСТАНОВКИ ДВИГАТЕЛЯ (ПРИ НАЛИЧИИ)

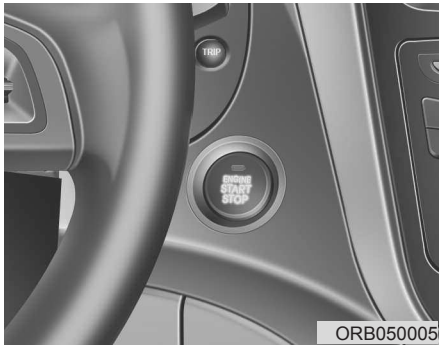

Кнопка ЗАПУСКА И ОСТАНОВКИ ДВИГАТЕЛЯ с подсветкой

При открывании передней двери включается подсветка кнопки запуска и остановки двигателя. Она отключается через 30 секунд после закрытия двери.

Положения кнопки запуска и остановки двигателя

OFF (ВЫКЛ)

Не горит

• С механической коробкой передач

Чтобы остановить двигатель (положение START/RUN (пуск/ работа)) или выключить зажигание (положение ON (ВКЛ)), необходимо остановить транспортное средство и нажать кнопку ENGINE START/STOP (пуск/остановка двигателя).

• С автоматической коробкой передач

Чтобы отключить двигатель (положение START/RUN (ПУСК)) или электропитание автомобиля (положение ON (ВКЛ)), нажмите кнопку запуска и остановки двигателя, установив рычаг переключения передач в положение P (Парковка). При нажатии кнопки запуска и остановки двигателя, когда рычаг переключения передач находится в каком-либо другом положении, кроме P (Парковка), кнопка запуска и остановки двигателя переходит в положение ACC, а не OFF (ВЫКЛ).

Кроме того, в целях противоугонной защиты рулевое колесо блокируется, когда кнопка запуска и остановки двигателя находится в положении OFF (ВЫКЛ). Он блокируется при открытии двери.

Если рулевое колесо не заблокировано надлежащим образом при открывании двери водителя, раздается звуковой сигнал. В этом случае необходимо повторно заблокировать рулевое колесо. Если устранить проблему не удалось, представьте автомобиль на проверку уполномоченному дилеру HYUNDAI.

Кроме того, если кнопка запуска и остановки двигателя находится в положении OFF (ВЫКЛ) после открывания двери водителя, блокировка рулевого колеса не срабатывает, и раздается звуковой сигнал. В этом случае необходимо закрыть дверь. После этого произойдет блокировка рулевого колеса, и звуковой сигнал отключится.

✻ К СВЕДЕНИЮ

Если блокировка рулевого колеса не снята надлежащим образом, кнопка запуска и остановки двигателя не срабатывает. Нажмите кнопку запуска и остановки двигателя, поворачивая рулевое колесо из стороны в сторону, чтобы снять напряжение.

⚠ ВНИМАНИЕ

Можно отключить двигатель (положение START/RUN) или питание (ON), только если автомобиль неподвижен. В случае возникновения аварийной ситуации при работающем двигателе, вы можете остановить двигатель и переключить кнопку запуска/останова двигателя в режим ACC (дополнительное оборудование), нажав и удерживая кнопку запуска/останова двигателя более 2 секунд или нажав на нее в течение 3 секунд 3 раза подряд. Если автомобиль продолжает двигаться, можно повторно запустить двигатель, не выжимая педаль тормоза. Для этого нажмите кнопку запуска и остановки двигателя, установив рычаг переключения передач в положение N (Нейтраль).

ACC (Вспомогательное оборудование)

Оранжевый индикатор

• при механической коробке передач

Нажмите кнопку запуска и остановки двигателя, если она находится в положении “OFF” (ВЫКЛ), не выжимая педаль сцепления.

• при автоматической коробке передач

Нажмите кнопку запуска и остановки двигателя, когда она находится в положении OFF (ВЫКЛ), не выжимая педаль тормоза.

Рулевое колесо будет разблоки-рovано, и появится возможность включить вспомогательное электро-оборудование.

Если кнопка запуска и остановки двигателя остается в режиме ACC более 1 часа, данный режим автоматически отключается, чтобы предотвратить разрядку аккумулятора.

ON (ВКЛ)

Синий индикатор

• при механической коробке передач

Нажмите кнопку запуска и остановки двигателя, если она находится в положении “ACC”, не выжимая педаль тормоза.

• при автоматической коробке передач

Нажмите кнопку запуска и остановки двигателя, когда она находится в положении ACC, не выжимая педаль тормоза.

Перед запуском двигателя можно проверить, включены ли сигнальные лампы. Не оставляйте кнопку запуска и остановки двигателя в режиме ON (ВКЛ) надолго. Аккумулятор может разрядиться, поскольку двигатель не работает.

START/RUN (ПУСК)

Не горит

• при механической коробке передач

Чтобы запустить двигатель, выжмите педаль сцепления и педаль тормоза, затем нажмите кнопку запуска и остановки двигателя, установив рычаг переключения передач в положение N (Нейтраль).

• при автоматической коробке передач

Чтобы запустить двигатель, выжмите педаль тормоза и нажмите кнопку запуска и остановки двигателя, установив рычаг переключения передач в положение P (Парковка) или N (Нейтраль). Рекомендуется включать двигатель в режиме P (Парковка).

✻ К СВЕДЕНИЮ

Если нажать кнопку запуска и остановки двигателя, не выжимая педаль тормоза, двигатель не запускается, и положение кнопки изменяется следующим образом:
OFF (ВЫКЛ) ➔ ACC ➔ ON (ВКЛ) ➔ OFF (ВЫКЛ) или ACC

✻ К СВЕДЕНИЮ

Если оставить кнопку запуска и остановки двигателя в положении ACC или ON (ВКЛ) на длительное время, произойдет разрядка аккумулятора.

⚠ ОСТОРОЖНО

- **Ни при каких обстоятельствах не допускается нажимать кнопку запуска и остановки двигателя во время движения автомобиля. В противном случае произойдет отключение рулевого управления и тормозной системы, что может привести к аварии.**
- **Блокировка рулевого колеса противоугонной системой не должна использоваться вместо стояночного тормоза. Прежде чем освободить сиденье водителя, необходимо убедиться, что рычаг переключения передач установлен в положение P (Парковка), надлежащим образом включить стояночный тормоз и отключить двигатель.**

(Продолжение)

(Продолжение)

Несоблюдение этих мер предосторожности может привести к внезапному движению автомобиля.

- **Не допускается просовывать руку через рулевое колесо, чтобы задействовать кнопку запуска и остановки двигателя или любой другой элемент управления во время движения автомобиля. В противном случае возможна потеря управления автомобилем, способная привести к аварии, тяжелому травмированию и гибели людей.**
- **Запрещается размещать незакрепленные предметы вблизи сиденья водителя, поскольку их движение может помешать водителю управлять автомобилем и привести к аварии.**

Запуск двигателя

⚠ ОСТОРОЖНО

Для управления автомобилем всегда надевайте подходящую обувь. Неудобная для управления обувь (высокие каблуки, лыжные ботинки и т.п.) может помешать вам нажимать педали тормоза.

1. Держите при себе электронный ключ или положите его где-нибудь в автомобиле.
2. Убедитесь в том, что стояночный тормоз должным образом включен.
3. **Механическая коробка передач -** полностью нажать педаль сцепления и включить нейтраль. Выжмите педали тормоза и сцепления до упора.

   Автоматическая коробка передач - установите рычаг переключения передач в положение P (Парковка). Полностью нажмите педаль тормоза.

   Запустить двигатель можно также и при установке рычага переключения передач в положение N (Нейтраль).
4. Нажмите кнопку engine start/stop.
5. В условиях очень холодной погоды (при температуре ниже -18°C / 0°F), или если автомобилем не пользовались несколько дней, дайте двигателю прогреться, не нажимая педаль газа.

Независимо от температуры двигателя нажимать педаль газа во время запуска не следует.

- Даже если электронный ключ находится в автомобиле, но располагается далеко от вас, двигатель может не запуститься.
- Если кнопка запуска и остановки двигателя находится в положении ACC или выше, и одна из дверей открыта, система проверяет наличие электронного ключа. Если электронный ключ не находится в автомобиле, будет мигать индикатор " " или на ЖК-дисплее будет светиться предупреждение "Key is not in vehicle" ("Ключа нет в автомобиле"). Если все двери закрыты, включится звуковой сигнал длительностью 5 секунд. Индикатор (или сообщение на дисплее) отключается при движении автомобиля. Всегда держите электронный ключ при себе.

⚠ ОСТОРОЖНО

Двигатель включается, только при условии, что электронный ключ находится в пределах салона автомобиля.

Никогда не разрешайте детям и другим людям, недостаточно знающим устройство автомобиля, дотрагиваться до кнопки engine start/stop и связанных с ней деталей.

⚠ ВНИМАНИЕ

Если во время движения двигатель глохнет, не пытайтесь перевести рычаг переключения передач в положение P (Парковка). Если позволяют дорожные условия, можно попробовать перевести рычаг в положение N (Нейтраль), пока автомобиль все еще продолжает движение, а затем нажать кнопку engine start/stop, чтобы попытаться повторно завести двигатель.

✻ К СВЕДЕНИЮ

- **При низком заряде аккумулятора, или когда электронный ключ работает неправильно, вы можете запустить двигатель нажатием кнопки ENGINE START/STOP при наличии электронного ключа.**

(продолжение)

(продолжение)

- **Если предохранитель лампы стоп-сигнала перегорел, двигатель не запускается обычным способом. В этом случае необходимо заменить предохранитель. Если возможность замены отсутствует, можно включить двигатель, удерживая кнопку запуска и остановки двигателя в течение 10 секунд, когда она находится в положении ACC. Можно запустить двигатель, не выжимая педаль тормоза. Согласно технике безопасности рекомендуется выжимать педаль тормоза перед запуском двигателя.**

⚠ ОСТОРОЖНО

Запуск двигателя при нажатии кнопки engine start/stop производится только в том случае, если электронный ключ находится в автомобиле. Никогда не разрешайте детям и другим людям, недостаточно знающим устройство автомобиля, дотрагиваться до кнопки engine start/stop и связанных с ней деталей.

МЕХАНИЧЕСКАЯ КОРОБКА ПЕРЕДАЧ (ПРИ НАЛИЧИИ)

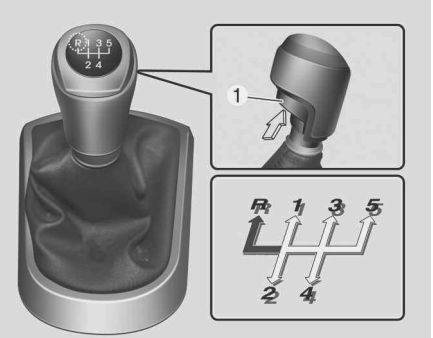

Рычаг переключения передач можно двигать без нажатия кнопки (1).

Кнопка (1) должна быть вытянута вверх при движении рычага переключения передач.

ORBC050003

Управление механической коробкой передач

В механической коробке бывает 5 передач переднего хода.

Схема переключения имеется на ручке рычага. Благодаря полной синхронизации всех передних передач коробки, переключение, как на повышенную, так и на пониженную передачу происходит легко.

Чтобы переключить передачу, держите педаль сцепления полностью нажатой во время переключения, после чего плавно ее отпустите.

Если автомобиль оснащен выключателем блокировки зажигания, для запуска двигателя необходимо нажать педаль сцепления (при наличии).

Перед включением задней передачи (R) рычаг переключения передачи необходимо установить в нейтральное положение. Перед установкой рычага переключения передач в положение R (Задний ход) необходимо вернуть его в нейтральное положение. Нажать на кнопку, расположенную непосредственно под рукояткой рычага переключения передач и потянуть рычаг переключения передач полностью влево, а затем переключить в положение заднего хода (R).

Переключение на заднюю передачу можно производить только после полной остановки автомобиля.

Никогда не допускайте работы двигателя с находящейся в красной зоне стрелкой тахометра (об/мин).

⚠ ВНИМАНИЕ

- ***Следует проявлять осторожность при понижении передачи с пятой на четвертую, чтобы не включить вторую передачу случайным боковым движением рычага. Такое резкое понижение передачи может привести к повышению оборотов двигателя до вхождения стрелки тахометра в красную зону. Это чрезмерное увеличение оборотов может повредить двигатель.***
- ***Не переключайтесь на низшую передачу сразу через 2 ступени, или когда двигатель работает на повышенных оборотах (5 000 об/мин и более). Подобные действия могут повредить двигатель.***

- В холодную погоду переключение может быть затруднено до прогрева смазки коробки передач. Это нормальное явление и не вредит коробке.
- Если ваш автомобиль полностью неподвижен, и не удается включить 1-ю передачу или R (Задний ход) , то установите рычаг на N (Нейтраль) и отпустите сцепление. Нажмите педаль сцепления и включите 1-ю передачу или R (Задний ход).

⚠ ВНИМАНИЕ

- ***Во избежание преждевременного износа и повреждения сцепления не водите автомобиль, поставив ногу на педаль сцепления. Кроме того, не пользуйтесь сцеплением для удержания автомобиля на подъеме, при ожидании зеленого сигнала светофора и т.п.***
- ***Не пользуйтесь во время движения рычагом переключения передач как подлокотником. Это может привести к преждевременному износу вилок коробки.***

⚠ ОСТОРОЖНО

- **Прежде чем оставить водительское сиденье, всегда включайте до конца стояночный тормоз и выключайте двигатель. Затем, если автомобиль находится на ровной местности или на подъеме, включите 1-ю передачу, а если он стоит на спуске - включите R (Задний ход). Если не принять этих мер предосторожности в указанном порядке, автомобиль может резко и неожиданно прийти в движение.**
- **Если ваш автомобиль оборудован механической коробкой передач и не имеет переключателя блокировки зажигания, то он может начать движение и стать причиной серьезного происшествия, когда двигатель запускается без нажатой педали сцепления, при отпущенном стояночном тормозе и нахождении рычага переключения передач не в положении N (Нейтраль).**

Управление сцеплением

Перед переключением передач педаль сцепления необходимо полностью нажать, а затем плавно отпустить. Во время движения педаль сцепления всегда должна быть полностью отпущена. Не держите ногу на педали сцепления во время движения. Это может привести к нежелательному износу. Не удерживайте автомобиль на уклоне путем неполного включения сцепления. Это тоже приведет к нежелательному износу.

Для удержания автомобиля на уклоне пользуйтесь педалью тормоза или стояночным тормозом. Не пользуйтесь сцеплением слишком резко и часто.

⚠ ВНИМАНИЕ

Во всех случаях педаль сцепления необходимо нажимать до упора.

Недостаточное нажатие педали сцепления может привести к повреждению сцепления или создать шум.

Понижение передачи

Если вам требуется замедлить скорость в условиях интенсивного движения транспорта или при движении на крутой подъем, необходимо понизить передачу, прежде чем начнется торможение двигателем. Понижение передачи позволяет снизить вероятность глушения двигателя и, когда понадобится снова увеличить скорость, обеспечит лучшие характеристики разгона. При движении по крутому спуску поддержать скорость на безопасном уровне и продлить срок службы тормозов можно путем понижения передачи.

Приемы правильного вождения

- Никогда не двигайтесь под уклон накатом (на нейтрали). Это очень опасно. Никогда не снимайте автомобиль с передачи.
- Не ездите “на тормозах”. Это приводит к их перегреву и повреждению. Вместо этого, при движении по длинному спуску, уменьшите скорость и переключитесь на низшую передачу. В этом случае автомобиль будет тормозиться двигателем.
- Снижайте скорость перед понижением передачи. Это позволяет избежать повышения оборотов двигателя, которое может привести к его повреждению.
- Снижайте скорость после попадания в поток бокового ветра. Это значительно улучшает управляемость.
- Перед переключением на заднюю передачу автомобиль должен быть полностью неподвижен. В противном случае можно повредить коробку передач. Чтобы переключится на передачу заднего хода, выжмите сцепление, переведите рычаг переключения передач на нейтраль, после чего переведите рычаг в положение заднего хода.
- Будьте предельно внимательны при движении на скользкой поверхности. Особая осторожность требуется при торможении, ускорении или переключении передач. Резкое изменение скорости на скользкой дороге может привести к потере сцепления ведущих колес с дорогой и потере управления автомобилем.

⚠ ОСТОРОЖНО

- **Всегда пристегивайтесь!**
  Вероятность получения тяжелой травмы или смерти в результате столкновения намного выше у непристегнутого водителя или пассажира, чем у пристегнутого.
- **Не проходите повороты или развороты на высокой скорости.**
- **Не делайте резких движений рулевым колесом, например, для быстрой смены полосы или крутого поворота.**
- **Если Вы двигаетесь на высокой скорости, опасность переворота вследствие потери управления значительно возрастает.**
- **Потеря управления часто происходит в случае съезда с дороги двух или более колес и чрезмерного поворота водителем руля для возвращения на дорогу.**

(Продолжение)

(Продолжение)

- **Если ваш автомобиль съезжает с дороги, не крутите руль резко. Вместо этого, перед въездом обратно на дорогу уменьшите скорость.**
- **Никогда не превышайте указанных ограничений скорости.**

АВТОМАТИЧЕСКАЯ КОРОБКА ПЕРЕДАЧ (ПРИ НАЛИЧИИ)

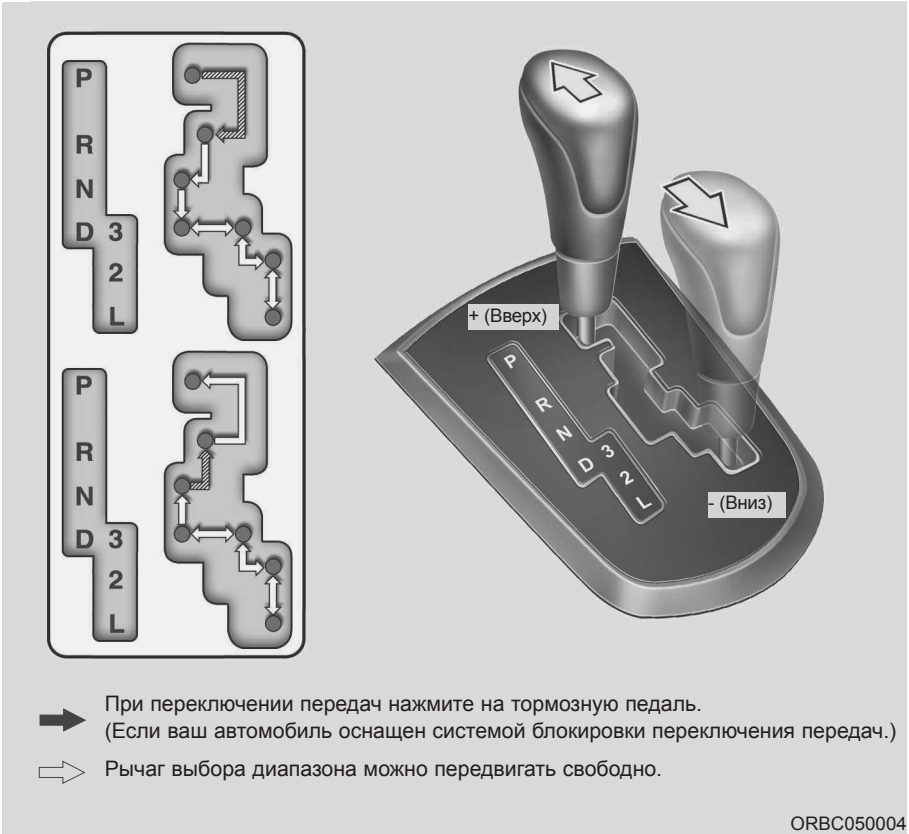

Работа автоматической коробки передач

В высокопроизводительной коробке передач имеются 4 передних и 1 задняя передачи. Конкретные передачи выбираются автоматически, в зависимости от положения рычага переключения передач.

✻ К СВЕДЕНИЮ

В новом автомобиле, если аккумуляторная батарея была отключена, первые несколько переключений коробки передач могут происходить достаточно резко. Это не является признаком неисправности, и последовательность переключения будет настроена блоком управления трансмиссией TCM (Transmission Control Module) / PCM (Powertrain Control Module) после нескольких последовательный переключений.

Переключение из положения N (Нейтраль) на переднюю или заднюю передачу происходит плавнее при нажатии педали тормоза.

⚠ ОСТОРОЖНО

- Автоматическая коробка передач

- **Перед тем как поставить рычаг переключения передач в положение D (Движение) или R (Задний ход), всегда проверяйте, нет ли поблизости людей, и в особенности - детей.**
- **Прежде чем оставить водительское сиденье, всегда ставьте рычаг переключения передач в положение P (Парковка), включайте до конца стояночный тормоз и выключайте двигатель. Если не принять этих мер предосторожности в указанной последовательности, автомобиль может резко и неожиданно прийти в движение.**

⚠ ВНИМАНИЕ

- ***Чтобы не повредить коробку, не разгоняйте двигатель в положении R (Задний ход) или на любой передней передаче при включенных тормозах.***
- ***Останавливаясь на подъеме, не удерживайте автомобиль в неподвижном состоянии силой двигателя.***

  Пользуйтесь рабочим или стояночным тормозом.
- ***Не переключайтесь из положения N (Нейтраль) или P (Парковка) в положения D (Движение) или R (Задний ход), когда двигатель работает на повышенных оборотах холостого хода.***

Диапазоны коробки передач

Когда ключ зажигания находится в положении ON (Вкл.), положение рычага переключения передач будет отображаться на приборной панели.

P (Парковка)

Устанавливать коробку в режим P (Парковка) можно только после полной остановки автомобиля. В этом положении коробка блокируется, и передние колеса не могут вращаться.

⚠ ОСТОРОЖНО

- **Переключение в положение P (Парковка) на ходу приведет к блокировке ведущих колес и, как следствие, к потери управления автомобилем.**
- **Не пользуйтесь положением P (Парковка) как стояночным тормозом. Всегда проверяйте надежность фиксации рычага переключения передач в положении P (Парковка) и полностью включайте стояночный тормоз.**
- **Никогда не оставляйте в автомобиле детей без присмотра.**

⚠ ВНИМАНИЕ

Переключение в положение P (Парковка) во время движения автомобиля может привести к поломке коробки передач.

R (Задний ход)

Это положение для движения автомобиля задним ходом.

⚠ ВНИМАНИЕ

Перед включением или выключением передачи R (Задний ход) автомобиль необходимо полностью остановить; в противном случае возможно повреждение коробки передач, за исключением случая, описанного в пункте “Раскачивание автомобиля” этого раздела.

N (Нейтраль)

Колеса и коробка передач разблокированы. Автомобиль, если не включен стояночный или рабочий тормоз, будет свободно катиться даже под малейший уклон.

D (Движение)

Это обычное положение для движения вперед. Коробка передач будет автоматически переключаться в последовательности из 4-х передач, обеспечивая наилучший режим с точки зрения экономии топлива и мощности.

Для получения дополнительной мощности, необходимой для обгона другого автомобиля или при движении на подъем, нажмите полностью педаль газа, что приведет к автоматическому переходу коробки на следующую низшую передачу.

✻ К СВЕДЕНИЮ

Переключение в положение D (Движение) выполняется после полной остановки автомобиля.

3 (Третья передача)

Использовать для буксировки прицепа во время подъема на склон или для торможения двигателем на спуске вниз.

"3" автоматически переключается между 1-й, 2-й и 3-й передачами. Это означает, что переключение на 4-ю передачу не осуществляется. Однако переключение на 4-ю передачу осуществляется при скорости автомобиля, превышающей определенное значение, чтобы предотвратить разгон двигателя до очень высоких оборотов. Вручную переместить селектор в положение "D" при возврате в нормальные условия движения.

2 (Вторая передача)

Используется для езды по скользкой дороге, для преодоления подъема или торможения двигателем во время спуска вниз. "2" автоматически переключается между первой и второй передачами.

Это означает, что переключение на 3-ю передачу не осуществляется. Однако переключение на третью передачу осуществляется при скорости автомобиля, превышающей определенное значение, чтобы предотвратить разгон двигателя до очень высоких оборотов. Вручную переместить селектор в положение "D" при возврате в нормальные условия движения.

L Пониженная передача)

Используется для движения на очень крутой подъем или для торможения двигателем на крутом спуске. Когда происходит переключение на пониженную передачу "L", КПП будет временно оставаться на второй передаче, пока транспортное средство замедлится достаточно для включения пониженной передачи. Не превышать скорости 50 км/ч (30 миль/ч) на пониженной передаче.С "L" можно перейти только на первую передачу. Тем не менее, переключение на вторую передачу выполняется, когда автомобиль превышает определенную скорость, и по мере роста скорости КПП будет переключаться до 3-й передачи, чтобы предотвратить разгон двигателя до очень высоких оборотов.

✻ К СВЕДЕНИЮ

- **Для обеспечения нормальной и безопасной эксплуатации, нажимать педаль тормоза при переключении из положения "N" (нейтральное) или "P" (парковка) на переднюю передачу или "R" (задний ход).**
- **Полностью нажать на педаль тормоза, чтобы переместить рычаг КПП из положения "P" (Парковка) в любое другое положение.**
- **Всегда можно перейти из положения "R", "N", "D", "3", "2", "L" в положение "P". Во избежание повреждения КПП, автомобиль должен полностью остановиться.**

⚠ ОСТОРОЖНО

- ***Переключаться в положение "R" и "P" можно только тогда, когда автомобиль полностью остановился.***
- ***Не разгонять двигатель, когда КПП находится в положении заднего хода или любой из передних передач с задействованными тормозами.***
- ***Ножной тормоз следует задействовать всегда, когда производится переключение из положения "P" или "N", в положение "R", "D", "3", "2" или "L".***
- ***Регулярно проверять уровень жидкости автоматической коробки передач, и добавлять жидкость по мере необходимости.***

  Для получения надлежащих рекомендаций по жидкости см. график технического обслуживания.

Система блокировки переключения передач (при наличии)

Для вашей безопасности в автоматических коробках имеется система блокировки переключения передач, которая не позволяет переключиться из положений P (Парковка) или N (Нейтраль) в положение R (Задний ход), если не нажата педаль тормоза.

Чтобы переключиться из положений P (Парковка) или N (Нейтраль) в положение R (Задний ход):

1. Нажмите и удерживайте нажатой педаль тормоза.
2. Запустите двигатель или переведите ключ зажигания в положение ON (Вкл.).
3. Передвиньте рычаг переключения передач.

Если при нахождении рычага переключения передач в положении P (Парковка) периодически нажимать и отпускать педаль тормоза, то вблизи рычага может слышаться стук. Это нормальное явление.

⚠ ОСТОРОЖНО

При переключении передачи из положения P (Парковка) в другое положение всегда полностью нажимайте педаль тормоза, чтобы избежать неожиданного движения автомобиля и причинения травм людям, находящимся в нем или рядом с ним.

Приемы эффективного вождения

- Никогда не переводите рычаг переключения передач из положения P (Парковка) или N (Нейтраль) в какое-либо другое положение при нажатой педали газа.
- Никогда не переводите этот рычаг в положение P (Парковка) во время движения автомобиля.
- Перед переключением в положение R (Задний ход) или D (Движение) автомобиль должен быть полностью остановлен.
- Никогда не двигайтесь под уклон накатом (на нейтрали). Это может быть очень опасно. Никогда не снимайте автомобиль с передачи во время движения.
- Не ездите “на тормозах”. Это приводит к их перегреву и повреждению. Вместо этого, при движении по длинному спуску, уменьшите скорость и переключитесь на низшую передачу. В этом случае автомобиль будет тормозиться двигателем.
- Замедляйтесь перед понижением передачи. В противном случае не удастся включить пониженную передачу.
- Всегда ставьте автомобиль на стояночный тормоз. Не надейтесь на то, что установка рычага в положение P (Парковка) удержит автомобиль от движения.
- Будьте предельно внимательны при движении на скользкой поверхности. Особая осторожность требуется при торможении, ускорении или переключении передач. Резкое изменение скорости на скользкой дороге может привести к потере сцепления ведущих колес с дорогой и потере управления автомобилем.
- Наилучшие характеристики автомобиля и максимальная экономия топлива достигаются за счет плавности нажатия и отпускания педали газа.

⚠ ОСТОРОЖНО

- **Всегда пристегивайтесь!**
  Вероятность получения тяжелой травмы или смерти в результате столкновения намного выше у непристегнутого водителя или пассажира, чем у пристегнутого.
- **Не проходите повороты или развороты на высокой скорости.**
- **Не делайте резких движений рулевым колесом, например, для быстрой смены полосы или крутого поворота.**
- **Если Вы двигаетесь на высокой скорости, опасность переворота вследствие потери управления значительно возрастает.**
- **Потеря управления часто происходит в случае съезда с дороги двух или более колес и чрезмерного поворота водителем руля для возвращения на дорогу.**

(продолжение)

(продолжение)

- **Если ваш автомобиль съезжает с дороги, не крутите руль резко. Вместо этого, перед въездом обратно на дорогу уменьшите скорость.**
- **Никогда не превышайте указанных ограничений скорости.**

⚠ ОСТОРОЖНО

При застревании автомобиля в снегу, грязи, песке и т.п. вы, возможно, захотите выбраться за счет его раскачивания вперед-назад. Не делайте этого, если вблизи автомобиля есть люди или какие-либо объекты. В процессе раскачивания автомобиль может неожиданно выбравшись из ямы поехать вперед или назад и причинить вред окружающим людям или объектам.

Движение на подъем из неподвижного состояния

Чтобы начать двигаться на подъем из неподвижного состояния, нажмите педаль тормоза и переведите рычаг переключения передач в положение D (Движение). Выберите подходящую передачу в зависимости от веса груза и крутизны подъема и отпустите стояночный тормоз. Плавно нажмите педаль газа, одновременно отпуская рабочий тормоз.

ТОРМОЗНАЯ СИСТЕМА

Усилитель тормозов

Ваш автомобиль оборудован тормозной системой с усилителем, автоматически подстраиваемой в процессе нормальной эксплуатации.

Если в тормозной системе с усилителем произойдет потеря мощности в результате глушения двигателя или по какой-либо иной причине, Вы все равно сможете остановить автомобиль, прикладывая к педали тормоза большее усилие, чем обычно. Тормозной путь, однако, увеличится.

Если не работает двигатель, то запас тормозной мощности будет последовательно уменьшаться при каждом нажатии педали тормоза. Не “качайте” педалью тормоза, если нарушено действие системы усиления тормозов.

“Качать” педалью тормоза можно только при необходимости поддержать управление автомобилем на скользкой дороге.

⚠ ОСТОРОЖНО

- Тормозная система

- **Не держите ногу на педали тормоза во время движения. Это приведет к недопустимо высокому нагреву тормозов, чрезмерному износу тормозных накладок и колодок, а также к увеличению тормозного пути.**
- **Двигаясь по длинному или крутому спуску, переключитесь на низшую передачу и избегайте продолжительного применения тормозов. Продолжительное применение тормозов приведет к их перегреву и может в конечном итоге стать причиной временной потери тормозной мощности.**

(продолжение)

(продолжение)

- **Увлажнение тормозов может привести к тому, что автомобиль не сможет замедляться как обычно и его будет «уводить» в сторону при их применении. Определить степень влияния этого эффекта на тормозные характеристики можно путем небольшого пробного торможения. Всегда проверяйте таким способом работу тормозов после преодоления глубокого брода. Чтобы высушить тормоза, несильно включайте их во время движения вперед на безопасной скорости вплоть до восстановления нормальных тормозных характеристик.**

В случае отказа тормозов

В случае отказа рабочих тормозов во время движения автомобиля, можно аварийно остановиться с помощью стояночного тормоза. Тормозной путь, однако, будет намного длиннее обычного.

⚠ ОСТОРОЖНО

- Стояночный тормоз

Применение стояночного тормоза во время движения с обычной скоростью может привести к внезапной потере управления автомобилем. Если вам придется использовать стояночный тормоз для остановки автомобиля, будьте предельно осторожны при этом.

Индикатор износа дисковых тормозов

На вашем автомобиле установлены дисковые тормоза.

При износе тормозных колодок и необходимости их замены будет слышен высокий предупреждающий звук из передних или задних тормозов (при наличии). Этот звук может появляться и пропадать, или же раздаваться при каждом нажатии педали тормоза.

Помните, что при определенных дорожных условиях или климате первое торможение (или притормаживание) может сопровождаться визгом тормозов. Это нормальное явление, и не является признаком неисправности тормозов.

⚠ ВНИМАНИЕ

- ***Во избежание дорогостоящего ремонта тормозов, не продолжайте движение с изношенными тормозными колодками.***
- ***Всегда заменяйте тормозные колодки в комплекте для колес переднего или заднего моста.***

⚠ ОСТОРОЖНО

- Износ тормозов

Этот предупреждающий сигнал об износе тормозов свидетельствует о необходимости ремонта автомобиля. Пренебрежение этим звуковым предупреждением приведет в конце концов к потере тормозной эффективности, что, в свою очередь, может стать причиной серьезного дорожно-транспортного происшествия.

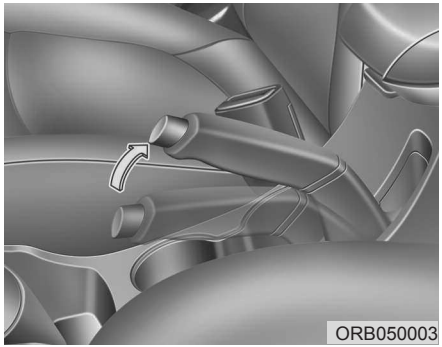

Стояночный тормоз

Применение стояночного тормоза

Для приведения в действие стояночного тормоза сначала нажмите на педаль ножного тормоза, а затем, не нажимая на кнопку фиксации, отожмите рычаг стояночного тормоза.

При парковке автомобиля с механической коробкой передач на склоне, рекомендуется перевести рычаг переключения передач на более низкую передачу, или в положение P (Парковка) для автомобиля с автоматической коробкой передач.

⚠ ВНИМАНИЕ

Движение с включенным стояночным тормозом вызывает чрезмерный износ тормозных колодок (или накладок) и тормозных дисков.

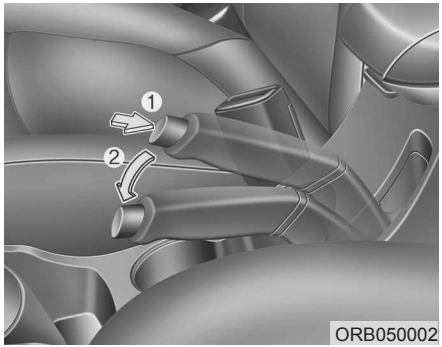

Отпускание стояночного тормоза

Для снятия со стояночного тормоза сначала нажмите на педаль ножного тормоза и немного отожмите рычаг стояночного тормоза. Затем нажмите на кнопку фиксации (1) и опустите рычаг стояночного тормоза (2), удерживая кнопку в нажатом положении.

Если стояночный тормоз не отпускается или отпускается не полностью, обратитесь к авторизованному дилеру HYUNDAI для проверки.

⚠ ОСТОРОЖНО

- **Во избежание случайного движения автомобиля во время остановки и выхода из него не пользуйтесь рычагом переключения передач как стояночным тормозом. Включите стояночный тормоз и убедитесь в том, что рычаг переключения передач надежно зафиксирован в положении P (Парковка).**
- **Никогда не разрешайте лицам, недостаточно знающим устройство автомобиля, или детям дотрагиваться до стояночного тормоза. Непреднамеренное отпускание стояночного тормоза может привести к тяжелым травмам.**
- **Во избежание непреднамеренного движения автомобиля, которое может травмировать находящихся в нем людей или пешеходов, паркуясь, необходимо всегда полностью включать стояночный тормоз.**

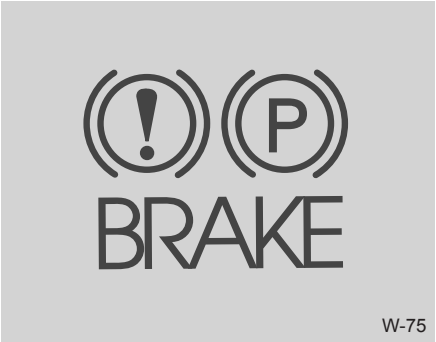

W-75

Проверьте контрольную лампу тормоза поворотом ключа зажигания в положение ON (Вкл.) (но не запускайте двигатель). При включенном стояночном тормозе и ключе зажигания в положении START (Запуск) или ON (Вкл.) эта лампа должна гореть.

Перед началом движения убедитесь, что стояночный тормоз полностью отпущен, а контрольная лампа тормоза погасла.

Если контрольная лампа тормоза продолжает гореть после отпускания стояночного тормоза при работающем двигателе, то это может свидетельствовать о наличии неисправности в тормозной системе. На это следует немедленно обратить внимание.

По возможности, немедленно прекратите движение. Если это невозможно, будьте предельно внимательны при управлении автомобилем и продолжайте движение только до безопасного места или до станции техобслуживания.

Антиблокировочная тормозная система (ABS) (при наличии)

⚠ ОСТОРОЖНО

Системы ABS (или ESP) не смогут предотвратить дорожно-транспортное происшествие, если управление автомобилем будет осуществляться неправильным или опасным способом. Даже если управление автомобилем улучшается в ходе аварийного торможения, всегда поддерживайте безопасную дистанцию между вами и находящимися впереди объектами. В тяжелых дорожных условиях следует всегда снижать скорость.

Тормозной путь автомобилей, оборудованных антиблокировочной тормозной системой ABS (или системой стабилизации курсовой устойчивости ESP) в определенных дорожных условиях может быть длиннее, чем у автомобилей без них.

(продолжение)

(продолжение)

К этим условиям, в которых следует снижать скорость, относятся:

- **Неровные, щебенчатые или заснеженные дороги.**
- **Надетые колесные цепи.**
- **Дороги с ямами или с различной высотой поверхности.**

Не следует проверять функции безопасности систем ABS (или ESP) на высоких скоростях и на поворотах. Это опасно для вас и других.

Система ABS постоянно отслеживает скорость вращения колес. В момент приближения блокировки колес, система ABS начнет периодически подстраивать прилагаемое к ним гидравлическое тормозное давление.

Если Вы тормозите в условиях, когда возможна блокировка колес, то можете услышать исходящий от тормозов тикающий звук или почувствовать его через педаль тормоза. Это нормальное явление, свидетельствующее об активном состоянии системы ABS.

Для получения максимального преимущества от системы ABS в опасной ситуации не пытайтесь управлять тормозным давлением или “качать” тормоза. Как можно сильнее нажмите педаль тормоза (или насколько это нужно исходя из ситуации) и предоставьте системе ABS управлять прилагаемыми к колесам тормозными силами.

✻ К СВЕДЕНИЮ

Когда автомобиль начнет движение после запуска двигателя, из отсека двигателя может послышаться щелчок. Это нормальное явление, свидетельствующее о правильности работы системы ABS.

- Даже при наличии системы ABS, автомобилю все же требуется достаточно большой остановочный путь. Всегда поддерживайте безопасную дистанцию между вами и находящимся впереди автомобилем.
- Всегда снижайте скорость на поворотах. Система ABS не поможет предотвратить дорожно-транспортное происшествие, возникшее по причине превышения скорости.
- На дорогах с поврежденным покрытием работа системы ABS может приводить к увеличению остановочного пути по сравнению с автомобилями, оборудованными традиционной тормозной системой.

W-78

⚠ ВНИМАНИЕ

- ***Включение и продолжительное горение контрольной лампы системы ABS свидетельствует о возможной неисправности в этой системе. В этом случае, однако, обычные тормоза будут работать нормально.***
- ***При повороте ключа зажигания в положение ON (Вкл.) контрольная лампа системы ABS включится примерно на 3 се-кунды.***

(продолжение)

(продолжение)

В это время будет проходить самодиагностика системы ABS, и лампа погаснет, если все нормально. Если лампа не погаснет, то это свидетельствует о возможной неисправности в системе ABS. Как можно скорее обратитесь к авторизованному дилеру компании HYUNDAI.

✻ К СВЕДЕНИЮ

Если по причине разряда аккумуляторной батареи Вы запускаете двигатель от внешнего источника, то двигатель может работать неровно с одновременным включением контрольной лампы системы ABS. Это происходит по причине низкого напряжения аккумуляторной батареи. Это не означает неисправность системы ABS.

- **Не “качайте” тормоза!**
- **Подзарядите аккумуляторную батарею перед поездкой.**

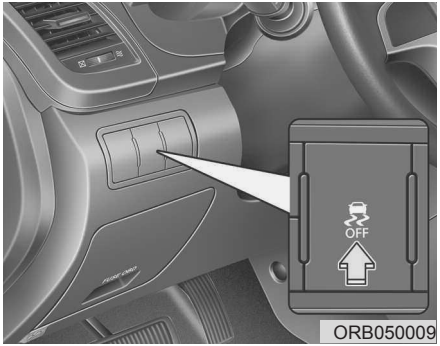

Электронная система стабилизации курсовой устойчивости (ESP) (при наличии)

Система ESP предназначена для стабилизации автомобиля на поворотах. Система ESP проверяет, в каком направлении Вы устанавливаете руль, и куда действительно движется автомобиль. ESP управляет тормозами отдельных колес и участвует в системе управления двигателем с целью стабилизации автомобиля.

⚠ ОСТОРОЖНО

Никогда не двигайтесь слишком быстро на плохой дороге или на поворотах. Система ESP не предотвращает дорожно-транспортные происшествия. Прохождение поворотов на высокой скорости, резкие приемы вождения и скольжение по «водяной подушке» на мокрой дороге все же могут привести к серьезным происшествиям. Только спокойный и внимательный водитель может предотвратить дорожно-транспортные происшествия, не совершая действий, приводящих к потере сцепления с дорогой. Даже при установленной системе ESP всегда следуйте обычным мерам предосторожности при вождении - включая выбор безопасной скорости в соответствии с дорожными условиями.

Электронная система стабилизации курсовой устойчивости (ESP) предназначена для оказания помощи водителю в поддержании управления автомобилем в неблагоприятных условиях. Она не может заменить безопасные приемы вождения. На эффективность системы ESP по предотвращению потери управления влияют такие факторы, как скорость, дорожные условия и управляющий сигнал от поворота руля водителем. Разумный выбор скорости движения, в частности, во время поворотов, оставляющий достаточный запас по безопасности, все равно является вашей обязанностью.

Если Вы тормозите в условиях, когда возможна блокировка колес, то можете услышать исходящий от тормозов тикающий звук или почувствовать его через педаль тормоза. Это нормальное явление, свидетельствующее об активном состоянии системы ESP.

✻ К СВЕДЕНИЮ

Когда автомобиль начнет движение после запуска двигателя, из отсека двигателя может послышаться щелчок. Это нормальное явление, свидетельствующее о правильности работы электронной системы стабилизации курсовой устойчивости.

Работа электронной системы стабилизации курсовой устойчивости (ESP)

Условие включения системы ESP

- После поворота ключа зажигания в положение ON (Вкл.) контрольные лампы ESP и ESP OFF (Система ESP выкл.) загорятся примерно на 3 секунды, после чего включится система ESP.
- Для выключения системы ESP включите зажигание и нажмите кнопку “ESP OFF” (загорится индикатор “ESP OFF”). Для включения системы ESP нажмите кнопку “ESP OFF” (индикатор “ESP OFF” погаснет).
- После запуска двигателя можно услышать слабый щелчок. Это происходит автоматическая само-диагностика системы ESP и не является признаком неисправности.

Во время работы

Работа системы ESP сопровождается миганием контрольной лампы ESP.

- Если электронная система стабилизации курсовой устойчивости работает правильно, то можно почувствовать слабую пульсацию автомобиля. Это результат управления тормозами. Так и должно быть.
- При выезде с грязного или скользкого участка дороги обороты двигателя не увеличиваются даже при сильном нажатии педали акселератора. Это сделано с целью обеспечения необходимой устойчивости и сцепления автомобиля с дорогой и не является признаком неисправности.

Система ESP отключена

Состояние ESP OFF
(Система ESP выкл.)

- Чтобы отключить работу системы ESP, нажмите кнопку ESP OFF (загорится контрольная лампа ESP OFF).
- Если установить ключ зажигания в положение LOCK (Блокировка) при выключенной системе ESP, то система ESP продолжит оставаться выключенной. После перезапуска двигателя система ESP автоматически включится снова.

■ Контрольная лампа ESP

■ Контрольная лампа ESP OFF

Контрольная лампа

При нормальной работе системы ESP после поворота ключа зажигания в положение ON (Вкл.) включится и погаснет контрольная лампа.

Контрольная лампа системы ESP мигает при срабатывании системы или загорается в случае неисправности системы.

Контрольная лампа ESP OFF загорается при выключении системы с помощью кнопки.

⚠ ВНИМАНИЕ

Движение на автомобиле с шинами или колесами различного размера может привести к неправильной работе системы ESP. При замене шин нужно следить, чтобы новые шины были аналогичны оригинальным по размеру.

⚠ ОСТОРОЖНО

Электронной системой стабилизации курсовой устойчивости (ESP) следует пользоваться только как вспомогательным средством; водите осторожно и снижайте скорость на поворотах, а также на заснеженных или обледенелых дорогах. Водите автомобиль на небольшой скорости и не ускоряйтесь во время мигания контрольной лампы ESP, а также на скользкой дороге.

Использование кнопки ESP OFF (Выключение системы ESP)

Во время движения:

- Систему ESP полезно оставлять постоянно включенной при любой возможности.
- Чтобы выключить систему ESP во время движения, выберите ровную дорожную поверхность и нажмите кнопку ESP OFF.

Никогда не нажимайте кнопку ESP OFF непосредственно во время работы системы ESP (когда мигает контрольная лампа ESP).

Если выключить систему ESP непосредственно во время ее работы, автомобиль может выйти из-под контроля.

✻ К СВЕДЕНИЮ

- **Выключайте систему ESP при проведении испытаний автомобиля на беговом барабане (должна включиться контрольная лампа ESP OFF).**
- **Выключение ESP не влияет на работу ABS и тормозной системы.**

⚠ ОСТОРОЖНО

Никогда не нажимайте кнопку ESP OFF непосредственно во время работы системы ESP.

Если выключить систему ESP непосредственно во время ее работы, автомобиль может выйти из-под контроля.

Чтобы выключить системы ESP во время движения, выберите ровную дорожную поверхность и нажмите кнопку ESP OFF.

Приемы эффективного торможения

⚠ ОСТОРОЖНО

- **При выходе из автомобиля или его парковке, всегда ставьте стояночный тормоз в крайнее положение, и переводите рычаг переключения в положение «Парковка». Автомобиль, с не переведенным рычагом переключения в положение парковки с установленным стояночным тормозом, может случайно тронуться с места и нанести травму вам или другим людям.**
- **При парковке, во избежание самопроизвольного движения, которое может причинить вред пассажирам или прохожим, автомобиль следует ставить на стояночный тормоз.**

- Трогаясь с места парковки, отпустите стояночный тормоз и убедитесь в выключении его контрольной лампы.
- Езда вброд может привести к увлажнению тормозов. Они могут также намокнуть во время мойки автомобиля. Влажные тормоза - это опасно! Тормозной путь автомобиля с влажными тормозами становится длиннее. Влажные тормоза могут также уводить автомобиль в сторону.

  Чтобы высушить тормоза, несильно включайте их во время движения вплоть до восстановления нормальных тормозных характеристик. Будьте осторожны, чтобы не потерять управление автомобилем. Если нормальная работа тормозов не восстанавливается, остановитесь в первом же безопасном месте и обратитесь за помощью к авторизованному дилеру компании HYUNDAI.
- Не двигайтесь под уклон накатом. Это очень опасно. Не снимайте автомобиль с передачи. Включите тормоза для снижения скорости, затем переключитесь на пониженную передачу, чтобы поддерживать безопасную скорость за счет торможения двигателем.
- Не ездите “на тормозах”. Не держите ногу на педали тормоза во время движения, поскольку это приводит к перегреву тормозов и снижению их эффективности, что может быть опасно. Это также усиливает износ компонентов тормоза.
- Если во время движения спустит шина, плавно нажмите рабочий тормоз и, пока Вы останавливаетесь, удерживайте прежнее направление автомобиля. Когда ваша скорость снизится достаточно, чтобы можно было безопасно свернуть на обочину, сделайте это и остановитесь в безопасном месте.
- Если на вашем автомобиле установлена автоматическая коробка передач, не допускайте медленного самопроизвольного движения автомобиля вперед. Чтобы не допустить движения вперед малым ходом, крепко держите ногу на педали тормоза остановленного автомобиля.
- Соблюдайте осторожность при парковке на уклоне. Включите стояночный тормоз и переведите рычаг переключения передач в положение P (Парковка). Чтобы не допустить начала движения автомобиля при остановке на спуске, поверните передние колеса к бордюру. Чтобы не допустить начала движения автомобиля при остановке на подъеме, поверните передние колеса в сторону от бордюра. При отсутствии бордюра, или если в силу других условий необходимо гарантировать неподвижность автомобиля, подставьте под колеса упоры.

- При определенных условиях стояночный тормоз может замерзнуть во включенном состоянии.

  Наиболее вероятной причиной этого является накопление снега или льда в области задних тормозов или увлажнение тормозов. При наличии опасности замерзания стояночного тормоза включайте его только на небольшое время, чтобы можно было перевести рычаг переключения передач в положение P (Парковка) и подложить упоры под задние колеса для предотвращения движения автомобиля. Затем снимайте автомобиль со стояночного тормоза.
- Не удерживайте автомобиль на подъеме с помощью педали газа. Это может привести к перегреву коробки передач. Всегда пользуйтесь педалью тормоза или стояночным тормозом.

ESS: Аварийный стоп-сигнал

Система аварийного стоп-сигнала предупреждает водителя находящейся сзади машины миганием стоп-сигнала, когда автомобиль внезапно останавливается или когда система ABS активируется при остановке. (Система активируется, когда скорость автомобиля превышает 55 км/ч и торможение автомобиля происходит с замедлением более 7м/с^2 или система ABS активируется при экстренном торможении автомобиля)

Стоп-сигнал выключается, когда скорость автомобиля падает ниже 40 км/ч и система ABS активируется или заканчивается ситуация, вызвавшая резкую остановку.

⚠ ВНИМАНИЕ

Система аварийного стоп-сигнала не сработает, если уже включен мигающий сигнал предупреждения об опасности.

ПРИЕМЫ ЭКОНОМИЧНОГО ВОЖДЕНИЯ

Потребление топлива вашим автомобилем зависит главным образом от вашего стиля, времени и места вождения.

Каждый из этих факторов влияет на расстояние, которое Вы сможете проехать на одном литре (галлоне) топлива. Максимально экономичного вождения Вашего автомобиля и, соответственно, уменьшения расходов на топливо и ремонт помогают добиться следующие рекомендации:

- Управляйте автомобилем плавно. Ускоряйтесь умеренно. Не срывайтесь с места резко, не переключайте передачи нажатием до пола педали газа и поддерживайте постоянную круизную скорость.
- Не устраивайте “гонок” между светофорами.

  Старайтесь подстроить свою скорость под транспортный поток, чтобы не приходилось без особой необходимости менять передачи. По возможности, старайтесь избегать поездок в плотном транспортном потоке. Всегда держитесь на безопасном расстоянии от других автомобилей, чтобы не приходилось лишний раз тормозить. Это также снижает износ тормозов.
- Не ездите “на тормозах”. Чем быстрее Вы едете, тем больше топлива потребляет автомобиль. Вождение на умеренной скорости, особенно на шоссе, является одним из наиболее эффективных способов снижения потребления топлива.
- Не ездите “на тормозах” или “на сцеплении”. Это может увеличить потребление топлива и также повышает износ соответствующих компонентов. Кроме того, езда с ногой на педали тормоза может привести к перегреву тормозов, в результате чего снижается эффективность торможения и возникает угроза более серьезных последствий.
- Следите за состоянием шин. Поддерживайте в них рекомендованное давление. Неправильное давление, слишком высокое или слишком низкое, приводит к повышенному износу шин. Проверять давление в шинах нужно по крайней мере ежемесячно.
- Следите за правильностью углов установки колес. Нарушение их установки может произойти в результате удара по бордюру или слишком быстрой езды по неровным поверхностям. Неправильные углы установки колес приводят к повышенному износу шин и другим проблемам, в том числе, к увеличению потребления топлива.
- Поддерживайте хорошее состояние автомобиля. Экономии топлива и снижению расходов на техобслуживание способствует соблюдение расписания техобслуживания, приведенного в разделе 7. Если вам приходится ездить в тяжелых дорожных условиях, то может потребоваться более частое техобслуживание (подробную информацию см. в разделе 7).

- Поддерживайте чистоту автомобиля. Для обеспечения максимального срока службы автомобиль необходимо держать в чистоте и свободным от корродирующих веществ. Особенно важно, чтобы под днищем не накапливались грязь, лед и т.п.. Эти отложения увеличивают массу автомобиля, что приводит к увеличению потребления топлива, а также усиливают коррозию.
- Не перегружайте автомобиль. Не перевозите в автомобиле ненужный груз. Лишний вес увеличивает потребление топлива.
- Не позволяйте двигателю работать на холостом ходу дольше, чем это необходимо. Если Вы чего-то ждете (не на светофоре), остановите двигатель и перезапустите его, когда будете готовы ехать.
- Помните, что ваш автомобиль не требует длительного прогрева. После запуска двигателя дайте ему поработать 10 - 20 секунд, прежде чем включить передачу. Тем не менее, в мороз следует давать двигателю чуть большее время для прогрева.
- Не перегружайте и не разгоняйте двигатель. Перегрузка двигателя происходит, когда скорость движущегося на высокой передаче автомобиля слишком мала для нее, и выражается в его “дергании”. Если это происходит, переключитесь на пониженную передачу. “Разгон” двигателя означает его работу на оборотах, превышающих безопасный для него предел. Этого можно избежать путем переключения на рекомендованные передачи.
- Экономно пользуйтесь кондиционером воздуха. Система кондиционирования потребляет создаваемую двигателем мощность, поэтому использование этой системы приводит к повышенному расходу топлива.
- Расход топлива также увеличивается при открывании окон на высоких скоростях.
- Расход топлива повышается при боковом и встречном ветре. Чтобы скомпенсировать некоторые из этих потерь, при движении в таких условиях следует уменьшить скорость.

Поддержание хорошего состояния автомобиля важно как для экономичности эксплуатации, так и для безопасности. По этой причине, предоставьте проведение плановых осмотров и техобслуживания авторизованному дилеру компании HYUNDAI.

⚠ ОСТОРОЖНО

- Остановка двигателя во время движения

Никогда не выключайте двигатель для движения накатом на спуске или в любое другое время, когда автомобиль находится в движении. При неработающем двигателе не будут правильно функционировать системы усиления рулевого управления и тормозов. Вместо этого, не выключая двигатель, понизьте передачу до требующейся для торможения двигателем. Кроме того, выключение зажигания во время движения может включить блокировку рулевого колеса, что приведет к потере рулевого управления автомобилем и, в конечном итоге, к тяжелым травмам или смерти.

ЕЗДА В ОСОБЫХ ДОРОЖНЫХ УСЛОВИЯХ

Опасные дорожные условия

В опасных дорожных условиях, когда дорога покрыта водой, снегом, льдом, грязью, песком и т.п., выполняйте следующие рекомендации:

- Управляйте автомобилем осторожно, увеличив дистанцию на торможение.
- Избегайте резких действий тормозами или рулем.
- Тормозя автомобиль, не оборудованный системой ABS, “качайте” педаль тормоза, что должно сопровождаться включением-выключением контрольной лампы, вплоть до остановки.

⚠ ОСТОРОЖНО - ABS

Не “качайте” педаль тормоза на автомобилях, оборудованных системой ABS.

- При застревании в снегу, грязи или песке используйте вторую передачу. Работайте плавно педалью газа, избегая пробуксовывания ведущих колес.
- При застревании на льду, в снегу или грязи для повышения сцепления ведущих колес с дорогой подкладывайте под них песок, каменную соль, колесные цепи и другие нескользящие материалы.

⚠ ОСТОРОЖНО

- Понижение передач

Понижение передачи в автоматических коробках при движении по скользкой дороге может привести к дорожно-транспортному происшествию. Резкое изменение скорости колеса может стать причиной его пробуксовывания. Будьте осторожны, понижая передачи на скользких дорогах.

Раскачивание автомобиля

Если необходимо раскачать автомобиль, чтобы освободить его от застревания в снеге, песке или грязи, повращайте сначала рулевое колесо вправо-влево, чтобы расчистить место вокруг передних колес. Затем, для автомобилей с механической коробкой передач, переключайтесь между режимами заднего и переднего хода (1-я передача и задний ход), а для автомобилей с автоматической трансмиссией - между режимом R (задний ход) и любым режимом переднего хода. Не форсируйте двигатель. Колеса должны вращаться с как можно меньшей скоростью. Если вам не удастся выбраться после нескольких попыток, то, во избежание перегрева двигателя и возможного повреждения коробки передач, надо будет воспользоваться помощью другого автомобиля и выехать на буксире.

⚠ ВНИМАНИЕ

Продолжительная раскачка может привести к перегреву двигателя, повреждению или отказу коробки передач, а также повреждению шин.

⚠ ОСТОРОЖНО

- Пробуксовывание колес

Не допускайте пробуксовывания колес, особенно на скоростях выше 56 км/ч (35 миль/ч).

Пробуксовывание колес на высоких скоростях вращения и неподвижном автомобиле может привести к перегреву шин с возможностью их взрыва и ранения окружающих.

✻ К СВЕДЕНИЮ

Перед тем как приступить к раскачке автомобиля, необходимо отключить электронную систему стабилизации курсовой устойчивости (ESP).

⚠ ОСТОРОЖНО

При застревании автомобиля в снегу, грязи, песке и т.п. вы, возможно, захотите выбраться за счет его раскачивания вперед-назад. Не делайте этого, если вблизи автомобиля есть люди или какие-либо объекты. В процессе раскачивания автомобиль может неожиданно выбравшись из ямы поехать вперед или назад и причинить вред окружающим людям или объектам.

Выполнение плавных поворотов

Старайтесь не тормозить и не менять передачи на поворотах, особенно на мокрой дороге. В идеале, повороты всегда следует проходить с небольшим ускорением. Выполнение этих рекомендаций позволяет свести износ шин к минимуму.

Управление автомобилем в ночное время

Поскольку ночное вождение опаснее дневного, следует помнить несколько важных советов:

- Уменьшите скорость и увеличьте дистанцию между вами и другими автомобилями, поскольку в ночное время снижается видимость, особенно на дорогах без уличного освещения.
- Отрегулируйте зеркала, чтобы уменьшить отблеск фар других автомобилей.
- Поддерживайте чистоту фар, а на автомобилях, не оборудованных автоматической системой регулировки фар, - также и правильность их регулировки. Грязные или неправильно отрегулированные фары намного ухудшат видимость ночью.
- Не смотрите прямо в фары встречных автомобилей. Можно получить временное ослепление, и вашим глазам потребуется несколько секунд, чтобы снова привыкнуть к темноте.

Управление автомобилем под дождем

Дождь и мокрые дороги могут представлять опасность для управления автомобилем, особенно, если Вы не готовы к езде по скользкому дорожному покрытию. При управлении автомобилем под дождем необходимо учитывать следующее:

- Сильный ливень значительно ухудшает видимость и приводит к увеличению остановочного пути, поэтому снизьте скорость.
- Поддерживайте хорошее состояние очистителя лобового стекла. Меняйте щётки стеклоочистителя, если они начинают делать полосы и пропускать отдельные области лобового стекла при работе.
- Плохое состояние шин может привести к их пробуксовыванию на мокром дорожном покрытии во время резкой остановки и стать причиной дорожно-транспортного происшествия. Шины должны быть в хорошем состоянии.
- Включите фары, чтобы другим водителям стало легче заметить вас.
- Слишком быстрый переезд через большие лужи может повлиять на тормоза. Если надо проехать по лужам, старайтесь двигаться медленно.
- Если Вы полагаете, что тормоза намокли, то слегка понажимайте педаль тормоза во время движения, вплоть до восстановления нормальных тормозных характеристик.

Управление автомобилем в затопленных местах

Старайтесь не ездить через затопленные места, если Вы не уверены в том, что уровень воды не превышает нижней части колесных ступиц.

Проезжайте любые водные преграды медленно. Поскольку могут быть нарушены тормозные характеристики, выбирайте соответствующую дистанцию.

После переезда через водную преграду, высушите тормоза путем их неоднократного и несильного применения на низкой скорости.

Продолжительное движение на высокой скорости

Шины

Отрегулируйте давление в шинах в соответствии с техническими характеристиками. Низкое давление в шинах приведет к их перегреву и возможному повреждению.

Избегайте использования изношенных или поврежденных шин, что может приводить к снижению сцепления с дорогой или их разрыву.

✻ К СВЕДЕНИЮ

Никогда не превышайте максимальное давление, указанное на шинах.

⚠ ОСТОРОЖНО

- **Недокачанные или перекачанные шины могут приводить к трудностям в управлении, вплоть до его потери, а неожиданный разрыв шины - к дорожно-транспортным происшествиям, травмам и даже к смерти. Всегда проверяйте давление в шинах перед поездкой.**

  Рекомендованные давления в шинах указаны в пункте “Шины и колеса” раздела 8.
- **Опасно управлять автомобилем, на шинах которого отсутствует или недостаточно глубокий рисунок протектора.**

  Изношенные шины могут приводить к потере управления автомобилем, столкновениям, травмам и даже к смерти. Их необходимо как можно быстрее заменять и никогда не использовать для движения. Всегда проверяйте протектор шин перед поездкой.

  Дополнительная информация и предельные значения протектора указаны в пункте “Шины и колеса” раздела 7.

Топливо, охлаждающая жидкость двигателя и моторное масло

Движение на высокой скорости требует больше топлива, чем при обычном движении в городских условиях. Не забывайте проверять уровень охлаждающей жидкости и моторного масла.

Приводной ремень

Ослабление или повреждение приводного ремня может приводить к перегреву двигателя.

ЕЗДА В ЗИМНИХ УСЛОВИЯХ

Более суровые условия зимней погоды приводят к повышенному износу компонентов и другим проблемам. С целью их минимизации выполняйте приведенные далее рекомендации.

Заснеженная или обледенелая дорога

Для передвижения по глубокому снегу может потребоваться установить зимние шины или колесные цепи. При выборе зимних шин следует придерживаться типа и размера, соответствующих характеристикам шин, установленных на автомобиль производителем. Несоблюдение этого может оказать отрицательное влияние на безопасность и управляемость автомобиля. Более того, езда на высокой скорости, резкое ускорение и торможение, а также крутые повороты потенциально весьма опасны.

Для снижения скорости старайтесь как можно больше пользоваться торможением двигателем. Резкое торможение на заснеженных или обледенелых дорогах может приводить к пробуксовкам. Поддерживайте достаточную дистанцию между Вашим и впереди идущим автомобилем. Кроме того, нажимайте тормоз плавно. Следует иметь в виду, что установка колесных цепей на шинах увеличит тяговую силу, но не предотвратит боковой снос.

✻ К СВЕДЕНИЮ

Использование колесных цепей разрешено законом не во всех странах. Перед их установкой сверьтесь с законодательством.

Зимние шины

Если Вы собираетесь установить зимние шины, проследите, чтобы они были радиального типа, и соответствовали по своему размеру и нагрузке шинам, установленным на автомобиль производителем.

Чтобы управление автомобилем при всех погодных условиях проходило сбалансированно, зимние шины следует устанавливать на все четыре колеса. Помните, что сила сцепления зимних шин с сухой дорогой может быть меньше, чем у шин, установленных производителем. Будьте внимательны при управлении автомобилем, даже на чистой дороге. Рекомендации по максимальной скорости можно получить у продавца шин.

⚠ ОСТОРОЖНО

- Размер зимних шин

Зимние шины должны быть аналогичны по размеру и типу стандартным шинам автомобиля.

Несоблюдение этого правила окажет отрицательное влияние на безопасность и управляемость автомобиля.

Не устанавливайте шипованные шины без предварительного уточнения местных и государственных правил на предмет возможных ограничений их использования.

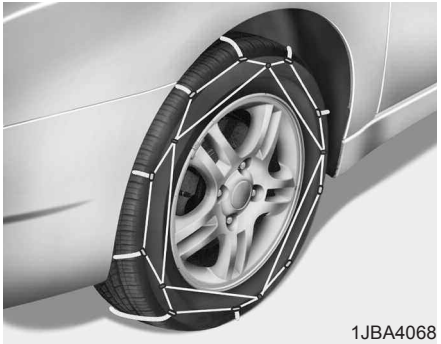

1JBA4068

Колесные цепи

Поскольку боковины радиальных шин тоньше, их можно повредить при установке на них цепей определенного типа. По этой причине рекомендуется пользоваться вместо колесных цепей зимними шинами. Не устанавливайте цепи на алюминиевых колесах, которые могут быть повреждены цепями. Если же цепи нужны, используйте цепи проволочного типа толщиной менее 12 мм (0,47 дюйма). Действие гарантии производителя не распространяется на повреждения автомобиля, возникшие в результате неправильного использования колесных цепей.

Колесные цепи следует устанавливать только на передних шинах.

⚠ ВНИМАНИЕ

- ***Следите за тем, чтобы колесные цепи соответствовали шинам по своему размеру и типу. Неподходящие цепи могут нанести повреждение корпусу и подвеске автомобиля, что не покрывается гарантией производителя. Кроме того, соединительные крюки колесных цепей могут повредиться от касания с компонентами автомобиля, в результате чего цепь может соскочить с шины. Колесные цепи должны быть сертифицированы на соответствие стандарту SAE по классу “S”.***
- ***Постоянно проверяйте надежность установки цепей с интервалами 0,5 - 1 км (0,3 - 0,6 мили). При ослаблении цепей подтяните их или установите заново.***

Установка цепей

Устанавливая цепи, следуйте инструкциям производителя и затягивайте их как можно плотнее. С установленными цепями вести автомобиль следует медленно. Если Вы услышите звук касания цепей о корпус или о шасси, остановитесь и подтяните их. Если они все еще ударяются, уменьшите скорость вплоть до прекращения этого звука. Снимите цепи сразу после выезда на чистую дорогу.

⚠ ОСТОРОЖНО

- Установка цепей

Для установки колесных цепей паркуйте автомобиль на ровной местности в стороне от транспортного потока. Включите аварийную световую сигнализацию и поставьте аварийный треугольник позади автомобиля (при наличии). Перед тем как приступить к установке цепей, всегда ставьте рычаг переключения передач в положение P (Парковка), включайте стояночный тормоз и выключайте двигатель.

⚠ ОСТОРОЖНО

- Колесные цепи

- **Использование колесных цепей может оказать отрицательное влияние на управляемость автомобиля.**
- **Не превышайте скорость 30 км/ч (20 миль/ч) или рекомендованный производителем цепей предел, в зависимости от того, что ниже.**
- **Едьте осторожно, избегая ухабов, ям, крутых поворотов и прочих дорожных опасностей, которые могут вызвать подпрыгивание автомобиля.**
- **Избегайте крутых поворотов и торможения с заблокированными колесами.**

⚠ ВНИМАНИЕ

- ***Ошибки в выборе размера цепей и их установке могут привести к повреждению тормозных магистралей, подвески, кузова и колес.***
- ***Прекратите движение и подтяните цепи сразу после того, как Вы услышите их стук об автомобиль.***

Используйте высококачественную этиленгликолевую охлаждающую жидкость

Эта жидкость залита в систему охлаждения при поставке автомобиля. Это единственно допускаемый тип охлаждающей жидкости, поскольку способствует предотвращению коррозии и замерзания системы охлаждения и смазыванию водяного насоса. Замена или пополнение охлаждающей жидкости должны проводиться в соответствии с интервалами техобслуживания, приведенными в разделе 7. При подготовке к зимнему сезону проверьте охлаждающую жидкость на соответствие ее точки замерзания ожидаемым зимой температурам.

Проверка аккумуляторной батарии и кабелей

Зимой аккумуляторная батарея испытывает дополнительную нагрузку. Осмотрите аккумуляторную батарею и кабели в соответствии с инструкциями, приведенными в разделе 7.

Уровень заряда батареи можно проверить у авторизованного дилера компании HYUNDAI или на станции техобслуживания.

Замена масла на зимнее (по необходимости)

Для некоторых климатических зон рекомендуется использовать в холодную погоду зимнее масло, обладающее низкой вязкостью. Рекомендации приведены в разделе 8. Если Вы не уверены, какой должна быть плотность используемого Вами масла, обратитесь к авторизованному дилеру компании HYUNDAI.

Проверка свечей и системы зажигания

Осмотрите свечи зажигания в соответствии с инструкциями, приведенными в разделе 7, и замените их при необходимости. Всегда проверяйте проводку системы зажигания на предмет растрескивания, износа или иных повреждений.

Чтобы не допустить замерзания замков

Чтобы не допустить замерзания замков, впрысните в замочную скважину одобренную противо-обледенительную жидкость или глицерин. Чтобы снять покрывший замок лед, спрысните его одобренной противообледенительной жидкостью. Если замок замерз изнутри, его, возможно, удастся разморозить с помощью нагретого ключа. Чтобы не обжечься, обращайтесь с нагретым ключом осторожно.

Заливайте в систему омывателя стекол только одобренный антифриз

Чтобы не допустить замерзания воды в системе омывателя стекол, добавляйте в нее одобренный антифриз, следуя указанным на его емкости рекомендациям. Антифриз для мойки стекол можно приобрести у авторизованного дилера компании HYUNDAI и в большинстве магазинов автомобильных запчастей. Не используйте для мойки стекол охлаждающую жидкость для двигателя и антифризы других типов, поскольку они могут повредить окраску.

Не допускайте замерзания стояночного тормоза

При определенных условиях стояночный тормоз может замерзнуть во включенном состоянии. Наиболее вероятной причиной этого является накопление снега или льда в области задних тормозов или увлажнение тормозов. При наличии опасности замерзания стояночного тормоза включайте его только на небольшое время, чтобы можно было перевести рычаг выбора диапазона в положение P и подложить упоры под задние колеса для предотвращения движения автомобиля. Затем снимайте автомобиль со стояночного тормоза.

Не допускайте скапливания льда и снега под днищем автомобиля

При некоторых условиях, возможно накопление снега и льда под крыльями автомобиля, что может мешать рулевому управлению. При движении в суровых зимних условиях, когда могут происходить такие явления, необходимо периодически осматривать днище автомобиля, чтобы быть уверенным, что ничто не мешает движению колес и компонентов рулевого управления.

Перевозка аварийного оборудования

С собой необходимо брать аварийное оборудование, соответствующее тяжести погодных условий. Возможно, вам понадобятся колесные цепи, буксирные тросы или цепи, фонарик, сигнальные ракеты, песок, лопата, кабель для запуска двигателя от внешнего источника, скребок для чистки стекол, перчатки, подстилка на землю, комбинезоны, одеяло и т.п.

БУКСИРОВКА ПРИЦЕПА (ПРИ НАЛИЧИИ)

Буксировка при помощи автомобиля должна производиться в соответствии с Правилами дорожного движения конкретной страны.

Поскольку законы разных стран отличаются друг от друга, могут отличаться и требования к буксировке прицепов, автомобилей и других транспортных средств или машин. Перед буксировкой обратитесь к авторизованному дилеру компании HYUNDAI для получения дополнительной информации.

⚠ ОСТОРОЖНО
- Буксировка прицепа

Если Вы не используете соответствующее оборудование или неправильно управляете автомобилем при буксировке прицепа, то существует опасность потери управления. Например, если прицеп слишком тяжелый, то тормоза могут работать недостаточно эффективно - или не работать вообще. Вы и ваши пассажиры можете получить тяжелую или смертельную травму. Приступать к буксировке прицепа можно только в случае соблюдения всех указанных в этом разделе шагов.

⚠ ОСТОРОЖНО
- Ограничения по массе

Убедитесь перед буксировкой, что полная масса прицепа, полная масса автомобиля с прицепом, полная масса автомобиля, полная нагрузка на ось и нагрузка на дышло прицепа соответствуют установленным ограничениям.

✻ К СВЕДЕНИЮ - Для стран Европы

- **Максимальную технически допустимая нагрузку на задний мост можно превысить не более, чем на 15%, а максимальную технически допустимую массу автомобиля с грузом - не более, чем на 10 % или 100 кг (220,4 фунта) (используется наименьшая из этих величин). При такой нагрузке скорость автомобиля не должна превышать 100 км/ч (62,1 мили в час) для автомобилей категории M1 и 80 км/ч (49,7 мили в час) для категории N1.**
- **Когда автомобиль категории M1 буксирует прицеп, дополнительная нагрузка может привести превышению максимально допустимой, но не более чем на 15 %. В этом случае скорость автомобиля не должна превышать 100 км/ч (62,1 мили в час), и давление в шинах необходимо увеличить как минимум на 0,2 бара.**

⚠ ВНИМАНИЕ

Неправильная буксировка прицепа может повредить автомобиль, а его дорогостоящий ремонт не будет покрываться гарантией. Для обеспечения правильности буксировки прицепа следуйте приведенным в этом разделе рекомендациям.

Ваш автомобиль способен перевозить прицеп. Массу прицепа, которую может буксировать ваш автомобиль, можно определить по информации в пункте “Масса прицепа”, находящемся далее в этом разделе.

Помните, что буксировка отличается по своему характеру от управления одиночным автомобилем. Меняется управляемость, износ и потребление топлива. Для обеспечения успешной и безопасной буксировки требуется соответствующее оборудование, которое должно правильно использоваться.

В этом разделе содержится много проверенных временем важных советов, а также правила безопасности. Многие из этих правил важны для безопасности Вас и Ваших пассажиров. Внимательно прочитайте этот раздел перед началом буксировки.

Силовые компоненты, такие как двигатель, коробка передач, колесные узлы и шины в результате добавления веса вынуждены работать более напряженно. Двигатель должен будет работать при несколько более высоких оборотах и повышенных нагрузках. Эта дополнительная нагрузка приводит к повышенному выделению тепла.

Кроме того, прицеп вносит существенный вклад в увеличение ветрового сопротивления, что повышает требования к тяговой мощности.

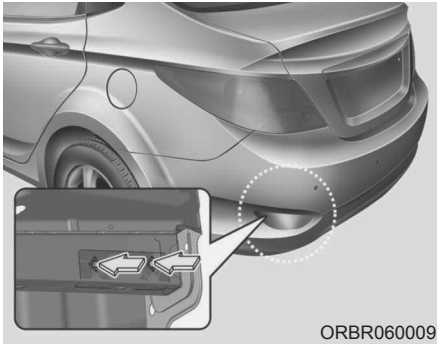

✻ К СВЕДЕНИЮ

- Расположение буксирного приспособления прицепа

Монтажные отверстия для буксирных приспособлений расположены по обе стороны кузова позади задних колес.

Сцепные устройства

Важно иметь правильное сцепное оборудование. Боковой ветер, проходящий близко автопоезд и неровные дороги - вот некоторые из причин, по которым следует иметь подходящее сцепное устройство. Соблюдайте следующие правила:

- Потребуется ли вам просверливать отверстия в корпусе автомобиля для установки сцепного устройства прицепа? Если да, то не забывайте их герметизировать после снятия этого устройства.

  В противном случае в салон может проникнуть смертельно опасный угарный газ (CO) из выхлопа автомобиля, а также грязь и вода.
- Бамперы автомобиля не предназначены для закрепления на них сцепных устройств. Не крепите к ним временные и другие сцепные устройства. Пользуйтесь только теми сцепными устройствами, которые крепятся к раме, а не к бамперу.
- Принадлежности для буксировки прицепа HYUNDAI можно приобрести у авторизованного дилера компании HYUNDAI.

Страховочные цепи

Между автомобилем и прицепом необходимо закрепить страховочные цепи. Проведите страховочные цепи под дышлом прицепа, чтобы оно не упало на дорогу в случае его отсоединения от сцепного устройства.

Инструкции по использованию страховочных цепей могут прилагаться производителем сцепного устройства или прицепа. Следуйте рекомендациям производителя по креплению страховочных цепей. Всегда оставляйте подсоединение прицепа в достаточно ослабленном состоянии для прохождения поворотов. Никогда не допускайте волочения по земле страховочных цепей.

Тормозная система прицепа

Если на вашем прицепе имеется тормозная система, убедитесь в ее соответствии национальным требованиям, а также в правильности ее установки и работы.

Если вес Вашего прицепа превышает максимально допустимый вес для прицепов без тормозов, то прицеп необходимо оборудовать собственными тормозами. Для обеспечения правильности установки, регулировки и техобслуживания тормозной системы прицепа необходимо ознакомиться с прилагаемыми к ней инструкциями и в точности следовать им.

- Никогда не снимайте и не изменяйте тормозную систему своего автомобиля.

⚠ ОСТОРОЖНО

- Тормозная система прицепа

Не пользуйтесь прицепом с автономной тормозной системой при наличии сомнений в правильности ее настройки Вами.

Настройка тормозной системы требует профессиональной работы. Обратитесь в мастерскую по ремонту прицепов и доверьте выполнение этой работы опытным и квалифицированным специалистам.

Управление автомобилем с прицепом

Буксировка прицепа требует определенных навыков. Перед выездом на дорогу необходимо ознакомиться с устройством прицепа. Ознакомьтесь с особенностями управления и торможения автомобилем, когда к нему приложена дополнительная масса прицепа. Всегда помните, что теперь ваше транспортное средство стало намного длиннее и не так хорошо управляется, как одиночный автомобиль.

Перед поездкой проверьте сцепное устройство и платформу прицепа, страховочные цепи, электрические разъемы, фонари, шины и регулировку зеркал. Если на прицепе установлена электрическая тормозная система, начните движение и проверьте ее работу с помощью пульта ручного управления. Это позволяет вам одновременно проверить электрический разъем.

Во время поездки периодически проверяйте надежность крепления груза, а также работу тормозов и фонарей прицепа.

Расстояние до впереди идущего автомобиля

Поддерживайте в два раза большее расстояние до впереди идущего автомобиля по сравнению с движением без прицепа. Это поможет вам избежать резкого торможения и поворотов.

Обгон

Если во время буксировки прицепа Вы захотите обогнать другое транспортное средство, то следует учесть, что вам потребуется намного большее расстояние впереди. И по причине увеличившейся длины надо будет оставить намного большее расстояние перед обгоняемым транспортным средством, чтобы можно было вернуться на свою полосу.

Движение задним ходом

Возьмитесь за нижнюю часть рулевого колеса одной рукой. Затем, чтобы передвинуть прицеп влево, просто двигайте руку влево. Чтобы передвинуть прицеп вправо, двигайте руку вправо. Всегда подавайте назад медленно и, по возможности, попросите кого-нибудь направлять вас.

Прохождение поворотов

Поворачивая с прицепом, делайте более плавные повороты, чем обычно. Это надо делать, чтобы не удариться о бордюрный камень, грунтовые обочины, дорожные знаки, деревья и другие объекты. Не делайте резких или внезапных маневров.

Заблаговременно включайте сигналы поворота.

Указатели поворота при буксировке прицепа

На время буксировки прицепа автомобиль должен иметь другие указатели поворота и дополнительную проводку. При каждом включении указателей при выполнении поворота или смены полосы на приборной панели будут мигать зеленые стрелки. При правильном соединении, одновременно с этим должны также мигать фонари прицепа, предупреждая других водителей о вашем намерении повернуть, сменить полосу или остановиться.

Если Вы буксируете прицеп, то зеленые стрелки поворота на приборной панели будут мигать даже в случае перегорания на прицепе ламп указателей поворота. Таким образом Вы можете считать, что водители позади вас видят ваши сигналы, что не соответствует истине. Важно время от времени проверять лампы прицепа, чтобы быть уверенным, что они все еще работают. Фонари прицепа необходимо проверять также при каждом отсоединении и присоединении проводки.

Не подключайте систему световых приборов прицепа непосредственно к аналогичной системе автомобиля. Пользуйтесь только одобренными жгутами проводки прицепа.

Авторизованный дилер компании HYUNDAI может помочь вам с монтажом жгута проводки.

⚠ ОСТОРОЖНО

Использование неодобренных жгутов проводки прицепа может привести к повреждению электрической системы автомобиля и/или травме.

Управление автомобилем на склонах

Перед тем как начать спуск по длинному или крутому склону, уменьшите скорость и переключитесь на пониженную передачу. Если Вы не переключитесь на пониженную передачу, то, возможно, придется настолько сильно использовать тормоза, что они перегреются и потеряют эффективность.

На продолжительном подъеме, чтобы уменьшить вероятность перегрева двигателя и коробки передач, следует переключиться на пониженную передачу и снизить скорость примерно до 70 км/ч (45 миль/ч).

Если масса вашего прицепа превышает максимально разрешенную массу прицепа без тормозной системы, и на автомобиле установлена автоматическая коробка передач, то во время буксировки прицепа следует пользоваться положением D (Движение).

Использование положения D (Движение) во время буксировки прицепа поможет уменьшить до минимума накопление тепла и продлить срок службы коробки передач.

⚠ ВНИМАНИЕ

- ***Чтобы не допустить перегрева двигателя при буксировке прицепа на крутых склонах (с углом наклона более 6%), внимательно следите за указателем температуры охлаждающей жидкости.***

  Если стрелка указателя начнет приближаться к зоне H (или 130°C), то, при первой безопасной возможности, сверните на обочину, остановитесь и дайте двигателю поработать на холостом ходу до его охлаждения.

  Продолжить движение можно будет после достаточного охлаждения двигателя.
- ***Для снижения вероятности перегрева двигателя и коробки передач, выбор скорости движения необходимо делать с учетом массы прицепа и крутизны склона.***

Парковка на склонах

Как правило, если автомобиль снабжен прицепом, его парковка на склонах недопустима. Непредвиденное скатывание автомобиля с прицепом вниз по склону может привести к серьезным травмам и гибели людей.

⚠ ОСТОРОЖНО

- Парковка на склонах

Парковка автомобиля с прицепом на склоне может привести к тяжелым травмам или смерти людей в случае, если ослабнут тормоза прицепа.

Тем не менее, если автомобиль с прицепом необходимо припарковать на склоне, следует выполнить следующие действия:

1. Остановите автомобиль в месте парковки. Поверните рулевое колесо в направлении бордюра (вправо, при парковке в сторону подножия склона; влево, при парковке в сторону вершины).
2. Если автомобиль имеет механическую коробку передач, установите рычаг переключения передач в нейтральное положение. Если автомобиль оборудован автоматической трансмиссией, установите переключатель передач в положение P (парковочное).
3. Задействуйте стояночный тормоз и выключите двигатель.
4. Поместите колодки под колеса прицепа со стороны подножия склона.
5. Запустите двигатель. Удерживая тормоз, переведите рычаг в нейтральное положение, отпустите стояночный тормоз и медленно отпускайте тормоз до тех пор, пока колодки под колесами прицепа полностью не воспримут нагрузку.
6. Снова задействуйте тормоза, задействуйте стояночный тормоз и переведите рычаг переключения передач в положение R (назад) (механическая коробка передач) или в положение P (парковка) (автоматическая трансмиссия).
7. Остановите двигатель, отпустите тормоз. Стояночный тормоз не выключайте.

⚠ ОСТОРОЖНО

- Стояночный тормоз

Опасно выходить из автомобиля, если стояночный тормоз включен не полностью.

При работающем двигателе автомобиль может внезапно поехать. Вы, а также и другие люди можете получить серьезную или смертельную травму.

Перед трогением с места парковки на склоне

1. При установке рычага механической коробки передач на нейтраль, а автоматической - в положение P (Парковка), нажмите педаль тормоза и удерживайте ее, пока вы:
   - Запускаете двигатель;
   - Переключайтесь на передачу;
   - Отпускаете стояночный тормоз.
2. Медленно снимите ногу с педали тормоза.
3. Двигайтесь медленно, пока прицеп не отъедет от колодок.
4. Остановитесь и попросите кого-нибудь подобрать и убрать колодки.

Техническое обслуживание при буксировке прицепа

В условиях регулярной буксировки прицепа автомобиль будет чаще нуждаться в техобслуживании. Важно обращать особое внимание на проверку уровней моторного масла, жидкости в автоматической коробке передач, смазочного материала моста и охлаждающей жидкости. Кроме того, очень важно часто проверять состояние тормозов. В данном руководстве описан каждый пункт проверки, которые можно легко найти по Содержанию. Если Вы буксируете прицеп, перед началом поездки полезно просмотреть эти разделы.

Не забывайте также поддерживать в хорошем состоянии прицеп и сцепное устройство. Следуйте прилагающейся программе технического обслуживания прицепа и периодически проверяйте его состояние. Желательно проводить проверку ежедневно перед началом движения. Самое важное, чтобы были затянуты все гайки и болты сцепного устройства.

⚠ ВНИМАНИЕ

- ***По причине повышения нагрузки в случае буксировки прицепа в жаркие дни и на подъемах возможен перегрев двигателя. Если указатель охлаждающей жидкости показывает перегрев, отключите кондиционер и остановитесь в безопасном месте для охлаждения двигателя.***
- ***При буксировке следует более часто проверять уровень жидкости в коробке передач.***
- ***Если автомобиль не оснащен кондиционером, вам следует установить вентилятор конденсатора для улучшения работы двигателя при буксировке прицепа.***

Если Вы решили буксировать прицеп

Далее приведены несколько важных правил буксировки прицепов:

- Подумайте об использовании устройства демпфирования колебаний прицепа. Информацию о них можно получить у продавца сцепных устройств.
- В течение первых 2000 км (1200 миль) пробега автомобиля нельзя ничего буксировать, нужно дать возможность двигателю правильно пройти обкатку. Невыполнение данного предостережения может привести к серьезному повреждению двигателя и коробки передач.
- Для получения необходимой информации о дополнительных приспособлениях при буксировке прицепа, таких как комплект для буксировки и т.д., обратитесь к авторизованному дилеру компании HYUNDAI.
- Всегда двигайтесь с умеренной скоростью (не более 100 км/ч (60 миль/ч)).
- Не превышайте 70 км/ч (45 миль/ч) или принятый предел скорости при буксировке на протяженном подъеме.
- Серьезное внимание нужно уделить массе:

Двигатель / Позиция		Бензиновый двигатель			
		1,4L		1,6L	
		M/T	A/T	M/T	A/T
Максимальная масса прицепа кг (фунтов)	Без тормозной системы	450 (992)	450 (992)	450 (992)	450 (992)
	С тормозной системой	1000 (2204)	800 (1763)	1000 (2204)	800 (1763)
Максимально допустимая статическая вертикальная нагрузка на сцепное устройство кг (фунтов)		50 (110)			
Рекомендуемое расстояние от центра заднего колеса до места сцепки мм (дюймов)		1077 (42,4)			

M/T : Механическая коробка передач
A/T : Автоматическая коробка передач

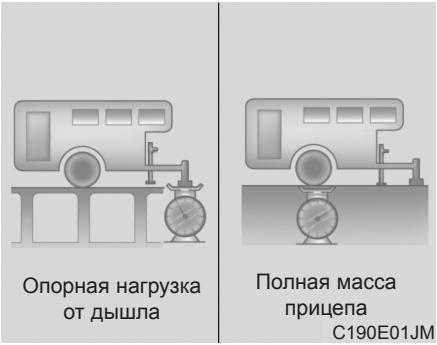

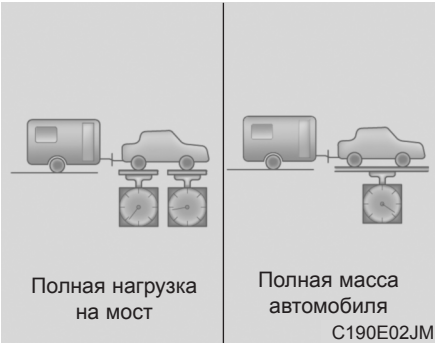

Масса прицепа

Какая максимальная безопасная масса прицепа? Его масса никогда не должна превышать максимальной массы прицепа с тормозной системой. Но даже в этом случае он может быть слишком тяжел.

Все зависит от того, как будет использоваться прицеп. Например, важными факторами являются скорость, высота над уровнем моря, качество дорог, температура наружного воздуха и то, насколько часто автомобиль используется с прицепом. Оптимальная масса прицепа также зависит от имеющегося в автомобиле специального оборудования.

Опорная нагрузка от дышла прицепа

Опорная нагрузка от дышла любого прицепа на сцепное устройство является важным параметром, который необходимо измерить, так как он влияет на общую массу (GVW) автомобиля. Масса GVW включает собственную массу автомобиля, массу любого находящегося в нем груза и массу перевозимых в автомобиле людей. В случае использования прицепа, к общей массе автомобиля GVW необходимо добавить опорную нагрузку от дышла прицепа, так как автомобиль будет перевозить и этот вес.

Вес дышла прицепа должен составлять не более 10% от полного веса загруженного прицепа, впределах максимальной нагрузки на дышло прицепа. После загрузки прицепа, взвесьте его и отдельно измерьте опорную нагрузку от дышла, чтобы убедиться в правильности распределения веса. Если распределение веса неправильное, его можно просто изменить, передвинув некоторые предметы в прицепе.

⚠ ОСТОРОЖНО - Прицеп

- **Никогда не нагружайте прицеп в задней части больше, чем в передней. На переднюю часть прицепа должно приходиться примерно 60% общей массы прицепа; а на заднюю часть прицепа - примерно 40% общей массы прицепа.**
- **Никогда не перегружайте прицеп более пределов, установленных для прицепов и сцепных устройств. Неправильная нагрузка может привести к повреждению автомобиля и/или травмам. Проверяйте массы и нагрузки на общедоступных весах или на оборудованных весами постах инспекции дорожного движения.**
- **Неправильно загруженный прицеп может стать причиной потери управления автомобилем.**

МАССА АВТОМОБИЛЯ

Этот раздел научит вас правильно загружать ваше транспортное средство, правильно распределить вес в соответствии с возможностями транспортного средства. Правильная загрузка вашего транспортного средства принесет максимальный доход от рабочих характеристик вашего транспортного средства. Перед загрузкой вашего транспортного средства ознакомьтесь с инструкциями транспортного средства и сертификационной маркировкой с соответствующими положениями для определения весового соотношения транспортного средства.

Собственная масса базового автомобиля

Это масса автомобиля с полным топливным баком и со всем стандартным оборудованием. В нее не входит масса пассажиров, груза и дополнительного оборудования.

Собственная масса полностью снаряженного автомобиля

Масса нового, только что приобретенного автомобиля, включая все послепродажное оборудование.

Масса груза

Масса всего добавленного к собственной массе базового автомобиля, включая груз и дополнительное оборудование.

Полная нагрузка на мост (GAW)

Полная нагрузка на каждый мост (передний и задний) - включая собственную массу полностью снаряженного автомобиля и всю полезную нагрузку.

Полная номинальная нагрузка на мост (GAWR)

Максимально допустимая нагрузка, которая может быть приложена к одному мосту (переднему или заднему). Эти значения приведены в табличке соответствия.

Полная нагрузка на каждый мост никогда не должна превышать полной номинальной нагрузки на мост (GAWR).

Полная масса автомобиля (GVW)

Собственная масса базового автомобиля плюс фактическая масса груза и пассажиров.

Номинальная полная масса автомобиля (GVWR)

Максимально допустимая масса полностью загруженного автомобиля (включая все опции, оборудование, пассажиров и груз). Номинальная полная масса автомобиля GVWR указана в табличке соответствия, расположенной на боковом пороге водительской двери (или передней пассажирской двери).

Перегруказ

⚠ ОСТОРОЖНО

- Масса автомобиля

Полная номинальная нагрузка на мост (GAWR) и номинальная полная масса автомобиля (GVWR) указаны на прикрепленной к двери водителя табличке производителя (или передней пассажирской двери).

Превышение этих номинальных значений может привести к аварии или повреждению автомобиля. Вы можете рассчитать массу груза, взвесив загружаемые предметы (и пассажиров) перед тем как они будут размещены в автомобиле. Будьте внимательны, чтобы не перегрузить автомобиль.

Сигнализация при остановке на дороге / 6-2
В случае непредвиденного случая во время движения / 6-3
Если не удается запустить двигатель / 6-4
Запуск двигателя от внешнего источника электроэнергии / 6-5
Если двигатель перегревается / 6-8
Если спущена шина / 6-9
Буксировка / 6-15

Действия в непредвиденных ситуациях

6

СИГНАЛИЗАЦИЯ ПРИ ОСТАНОВКЕ НА ДОРОГЕ

Аварийная световая сигнализация

Аварийная световая сигнализация предупреждает других водителей о необходимости повышенного внимания при приближении, обгоне и проезде мимо автомобиля.

Ее нужно использовать при любых аварийных работах или остановках на обочине.

Нажать выключатель световой сигнализации можно при любом положении ключа зажигания. Выключатель световой сигнализации находится на центральной консоли панели выключателей. Все указатели поворота включатся одновременно.

- Аварийная световая сигнализация действует независимо от движения автомобиля.
- Во время работы аварийной световой сигнализации указатели поворота не работают.
- Будьте внимательны при использовании аварийной световой сигнализации во время буксировки автомобиля.

В СЛУЧАЕ НЕПРЕДВИДЕННОГО СЛУЧАЯ ВО ВРЕМЯ ДВИЖЕНИЯ

Если двигатель заглох на перекрестке или переезде

- Если двигатель заглох на перекрестке или переезде, установите рычаг переключения передач в положение N (Нейтраль) и затем вручную переместите автомобиль в безопасное место.
- Если ваш автомобиль оборудован механической коробкой передач и не имеет переключателя блокировки зажигания, то автомобиль можно переместить вперед, включив 2-ю (вторую) или 3-ю (третью) передачу, и затем включив стартер, не нажимая педаль сцепления.

Если на ходу спустила шина

Если шина спускает прямо на ходу:

1. Уберите ногу с педали газа и дайте автомобилю сбавить ход, продолжая ехать прямо. Не пытайтесь сразу же тормозить и съехать с дороги, это может привести к потере управления. После снижения скорости автомобиля до безопасного уровня начинайте осторожно тормозить и съезжать с дороги. Припаркуйтесь на твердом и ровном участке земли как можно дальше от дороги. Если Вы на разделенном скоростном шоссе, не паркуйтесь между двумя полосами.
2. После остановки автомобиля включите аварийную световую сигнализацию и стояночный тормоз, а коробку передач поставьте в положение P (автоматическая коробка передач) или на задний ход (механическая коробка передач).
3. Высадите всех пассажиров из автомобиля. Проследите, чтобы все они вышли на сторону, где нет дорожного движения.
4. При замене спущенной шины следуйте указаниям в этом разделе.

Если двигатель заглохнет на ходу

1. Постепенно снизьте скорость, продолжая ехать прямо. Осторожно съезжайте с дороги в безопасное место.
2. Включите аварийную световую сигнализацию.
3. Попытайтесь снова завести двигатель. Если автомобиль не заработает, свяжитесь с авторизованным дилером компании HYUNDAI или поищите другую квалифицированную помощь.

ЕСЛИ НЕ УДАЕТСЯ ЗАПУСТИТЬ ДВИГАТЕЛЬ

Если двигатель не запускается или вращается медленно

1. Если в автомобиле установлена автоматическая коробка передач, поставьте рычаг переключения передач в положение N (Нейтраль) или P (Парковка), и включите аварийный тормоз.
2. Проверьте чистоту и надежность подключения контактов батарейного кабеля.
3. Включите освещение салона. Если свет тускнеет или гаснет при работе стартера, батарея разряжена.
4. Проверьте контакты стартера, они должны быть прочно соединены.
5. Не толкайте и не тяните автомобиль для запуска двигателя. См. инструкции “Запуск двигателя от внешнего источника электроэнергии”.

⚠ ОСТОРОЖНО

Если двигатель не запускается, не толкайте и не тяните автомобиль для его запуска. Это может привести к столкновению или другим повреждениям. Запуск двигателя таким образом может также вызвать перегрузку каталитического нейтрализатора и создать опасность возникновения пожара.

Если двигатель вращается нормально, но не запускается

1. Проверьте уровень топлива.
2. Повернув ключ зажигания в положение LOCK/OFF, проверьте все соединения, катушку и свечи зажигания. Восстановите разъединенные или ослабленные соединения.
3. Проверьте топливопровод в моторном отсеке.
4. Если двигатель все равно не запускается, свяжитесь с авторизованным дилером компании HYUNDAI или поищите другую квалифицированную помощь.

ЗАПУСК ДВИГАТЕЛЯ ОТ ВНЕШНЕГО ИСТОЧНИКА СТАРТЕРНОГО ТОКА

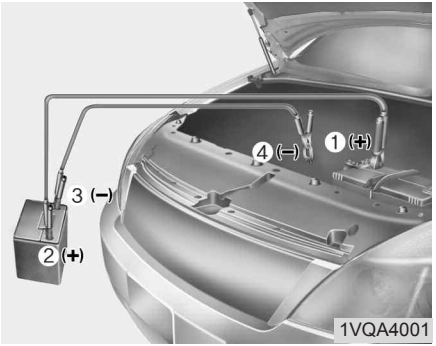

Подключайте кабели в прямой последовательности нумерации, а отсоединяйте - в обратной.

Запуск двигателя от внешнего источника

Такой способ запуска двигателя может представлять опасность, если он производится неправильно. Поэтому, чтобы при запуске двигателя от внешнего источника не нанести вред себе, автомобилю и аккумуляторной батарее, делайте это приведенным ниже образом. При наличии сомнений, мы настоятельно рекомендуем доверить эти операции опытному специалисту или службе буксировки.

⚠ ВНИМАНИЕ

Используйте только 12-вольтную систему внешнего питания. Если Вы подадите 24-вольтовое питание (две 12-вольтовые батареи, соединенные последовательно, или 24-вольтовый мотор-генераторный агрегат) на 12-вольтовые стартер, систему зажигания и другие части электрооборудования, то это может привести к неисправимому повреждению последних.

⚠ ОСТОРОЖНО

- Аккумуляторная батарея

Никогда не пытайтесь проверить уровень электролита в аккумуляторной батарее, поскольку это может привести к ее разрыву или взрыву, опасному получением тяжелой травмы.

⚠ ОСТОРОЖНО

- Аккумуляторная батарея

- **Не допускайте открытого огня или искр вблизи аккумуляторной батареи. Она выделяет газообразный водород, который может взорваться в их присутствии.**

  Во избежание серьезных травм и повреждения автомобиля исполняйте эти указания в точности! Если вы не уверены, как правильно выполнять данную операцию, обратитесь за квалифицированной помощью. Автомобильные аккумуляторные батареи содержат серную кислоту.

(Продолжение)

(Продолжение)

Она ядовита и обладает коррозионным действием. При запуске двигателя от внешнего источника, надевайте защитные очки и следите за тем, чтобы кислота не попала на кожу, одежду или автомобиль.

- **Не пытайтесь запустить двигатель от внешнего источника в случаях замерзания или низкого уровня электролита разряженной батареи; она может разорваться или взорваться.**

Процедура запуска двигателя от внешнего источника

1. Убедитесь, что напряжение внешней батареи равно 12 В, и заземлите ее минусовой вывод.
2. Если внешняя батарея находится на другом автомобиле, не допускайте их соприкосновения.
3. Отсоедините все электрические нагрузки, ненужные в данный момент.
4. Подсоедините соединительные провода для запуска двигателя от внешнего источника с точным соблюдением последовательности, показанной на рисунке.

   Сначала подсоедините один конец соединительного провода к положительному выводу соединителя для запуска двигателя от внешнего источника (1), а затем подсоедините другой конец провода к положительному выводу внешней аккумуляторной батареи (2).

   После этого подсоедините один конец другого соединительного провода к отрицательному выводу внешней аккумуляторной батареи (3), а другой конец провода - к отрицательному выводу соединителя для запуска двигателя от внешнего источника (4).

   Не подсоединяйте провод к частям, которые придут в движение после начала проворачивания коленчатого вала, а также вблизи таких частей.

   Не присоединяйте его к частям, которые придут в движение после начала проворачивания коленвала, а также вблизи таких частей.

   Не дотрагивайтесь концами соединительных кабелей до чего-либо, кроме соответствующих выводов батарей и точек заземления. Присоединяя кабели, не наклоняйтесь над батареей.

⚠ ВНИМАНИЕ

– Кабели аккумуляторной батареи

Не соединяйте минусовые выводы разряженной и внешней аккумуляторных батарей. Это может привести к перегреву и растрескиванию разряженной батареи, сопровождаемому выбросом кислоты.

5. Запустите двигатель от внешней батареи и дайте ему поработать с частотой вращения 2 000 об/мин, после чего запустите двигатель от разряженной батареи.

Если причина разряда вашей аккумуляторной батареи неясна, обратитесь к авторизованному дилеру компании HYUNDAI для проверки автомобиля.

Запуск двигателя буксировкой

Запрещается запускать двигатель, толкая ваш автомобиль, оборудованный ручной коробкой передач, поскольку это может привести к повреждению системы снижения токсичности отработавших газов.

Таким способом нельзя запускать двигатели автомобилей с автоматической коробкой передач.

Следуйте инструкциям, приведенным в этом разделе относительно запуска двигателя от внешнего источника.

⚠ ОСТОРОЖНО

Никогда не буксируйте автомобиль для запуска его двигателя, поскольку в результате резкого броска вперед после запуска возможно его столкновение с буксирующим автомобилем.

ЕСЛИ ДВИГАТЕЛЬ ПЕРЕГРЕВАЕТСЯ

Если указатель температуры показывает на перегрев, происходит снижение мощности, слышится громкое гудение или стук, скорее всего, перегрелся двигатель. В этом случае следует:

1. При первой же безопасной возможности съехать на обочину и остановиться.
2. Установить рычаг переключения передач в положение P (для автоматической коробки передач) или на нейтраль (для ручной коробки передач) и включить стояночный тормоз. Выключить кондиционер, если он работает.
3. Остановить двигатель, если охлаждающая жидкость вытекает под днище или из-под капота идет пар. Нельзя открывать капот до прекращения вытекания охлаждающей жидкости и выхода пара. Если нет признаков утечки охлаждающей жидкости и пара, оставить двигатель работающим и проверить работу охлаждающего вентилятора двигателя. Выключить двигатель, если вентилятор не работает.
4. Проверить наличие приводного ремня водяного насоса. Если он на месте, проверить его натяжение. Если приводной ремень в нормальном состоянии, проверить радиатор, шланги и днище автомобиля на наличие утечек охлаждающей жидкости. (При выключении работающего кондиционера с него будет стекать холодная вода. Это - нормально.)

⚠ ОСТОРОЖНО

Чтобы избежать травмирования во время работы двигателя, держите волосы, руки и одежду подальше от движущихся частей, таких как вентилятор и приводные ремни.

5. Если порван приводной ремень водяного насоса или происходит утечка охлаждающей жидкости, немедленно остановить двигатель и обратиться за помощью к ближайшему авторизованному дилеру компании HYUNDAI.

⚠ ОСТОРОЖНО

Не снимайте крышку радиатора при горячем двигателе. Может произойти выброс охлаждающей жидкости из отверстия, что приведет к сильным ожогам.

6. Если невозможно установить причину перегрева, подождите, пока температура двигателя вернется к норме. Затем, в случае утечки охлаждающей жидкости, аккуратно долейте ее в бачок, чтобы довести уровень жидкости до половинной отметки.
7. Осторожно продолжайте движение, следя за появлением признаков перегрева. Если перегрев повторится, обратитесь за помощью к авторизованному дилеру компании HYUNDAI.

⚠ ВНИМАНИЕ

При значительной потере охлаждающей жидкости, указывающей на утечку в системе охлаждения, необходимо как можно быстрее пройдите проверку у авторизованного дилера HYUNDAI.

ЕСЛИ СПУЩЕНА ШИНА

Домкрат и инструменты

Домкрат, рукоятка домкрата и колесный ключ хранятся в багажнике. Для доступа к оборудованию, приподнимите крышку багажника.

(1) Домкрат

(2) Рукоятка домкрата

(3) Колесный ключ

Инструкции по эксплуатации домкрата

Домкрат предназначен только для аварийной замены колеса.

Правильное хранение домкрата предотвратит его “громыхание” при движении автомобиля.

Выполнение инструкций по эксплуатации домкрата уменьшит риск получения травмы.

⚠ ОСТОРОЖНО - Замена шин

- **Никогда не проводите ремонт автомобиля на полосе дороги или шоссе.**
- **Для замены шины всегда съезжайте с дороги на обочину. Домкратом можно пользоваться на ровном, твердом грунте. При отсутствии твердого, ровного места на обочине обратитесь за помощью в службу буксировки.**

(Продолжение)

(Продолжение)

- **Пользуйтесь специально предназначенными для домкрата местами спереди и сзади автомобиля; никогда не упирайте домкрат в бамперы и любые другие части автомобиля.**
- **Автомобиль может легко скатиться с домкрата и стать причиной серьезной травмы или смерти. Нельзя подсовывать какую-либо часть тела под приподнятый домкратом автомобиль, необходимо использовать опорные стойки.**
- **Нельзя включать зажигание и запускать двигатель, пока автомобиль стоит на домкрате.**
- **Никому нельзя оставаться в стоящем на домкрате автомобиле.**
- **Убедитесь, что все дети находятся в безопасном месте вдали от дороги и от автомобиля, который собираются поднять домкратом.**

ORBC060002

Извлечение и хранение запасной шины

Поверните барашковый болт, держащий запасную шину, против часовой стрелки. Установите шину в порядке, обратном порядку снятия.

Для предотвращения шума, возникающего при соприкосновении инструментов и запасной шины во время движения автомобиля, следует хранить их правильно.

OBH068002L

Замена шин

1. Припаркуйтесь на ровном участке и надежно включите стояночный тормоз.
2. Передвиньте рычаг переключения передач в положение R (Задний ход) при ручной коробке передач или P (Парковка) при автоматической коробке передач.
3. Включите аварийную световую сигнализацию.

OJC060019

4. Достаньте из автомобиля колесный ключ, домкрат, рукоятку домкрата и запасное колесо.
5. Заблокируйте спереди и сзади колесо, диагонально противоположное месту установки домкрата.

⚠ ОСТОРОЖНО
- Замена шины

- **Для предотвращения движения автомобиля во время замены колеса всегда включайте ручной тормоз полностью и блокируйте колесо, диагонально противоположное заменяемому.**
- **Рекомендуется подпирать колеса автомобиля тормозными колодками и не оставлять в нем никого при подъеме автомобиля домкратом.**

6. Ослабьте каждую колесную гайку одним оборотом против часовой стрелки, но не откручивайте их до конца до отрыва колеса от земли.

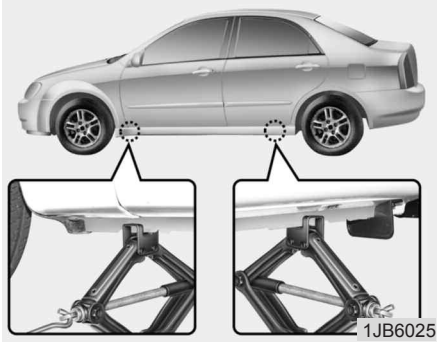

7. Установите домкрат в переднее или заднее положение для домкрата, ближайшее к заменяемому колесу. Ставьте домкрат в специально предназначенных местах под рамой. Места для установки домкрата представляют собой приваренные к раме пластины с двумя выступами и приподнятым краем для контакта с домкратом.

⚠ ОСТОРОЖНО
- Место расположения домкрата

Для уменьшения риска получения травмы не используйте ничего, кроме домкрата из комплекта автомобиля, установленного в специально предназначенном для него месте; никогда не ставьте домкрат под какой-либо другой частью автомобиля.

ORBC060004

8. Вставив рукоятку домкрата и поворачивая ее по часовой стрелке, поднимайте автомобиль до тех пор, пока колесо не оторвется от земли.
   Это расстояние составляет примерно 30 мм (1,2 дюйма). Перед тем как откручивать колесные гайки, убедитесь в устойчивости автомобиля и в отсутствии возможностей его передвижения или соскальзывания.
9. Ослабьте колесные гайки и открутите их вручную. Плавно снимите колесо со шпилек и положите его плашмя, чтобы оно не укатилось. Для установки колеса на ступицу возьмите запасное колесо, совместите отверстия со шпильками и надвиньте колесо на них. При возникновении затруднений слегка наклоните колесо и совместите верхнее отверстие в колесе с верхней шпилькой. Затем покачайте колесо из стороны в сторону и надвиньте его на другие шпильки.

⚠ ОСТОРОЖНО

У колес и колпаков могут быть острые края. Чтобы не получить тяжелую травму, обращайтесь с ними осторожно. Перед установкой убедитесь в отсутствии инородных тел на ступице или на колесе (например, грязи, смолы, гравия и т.д.), что может помешать прочному соединению колеса со ступицей.

Если подобное имеется, уберите. При плохом соприкосновении монтажных поверхностей колеса и ступицы возможно ослабление колесных гаек с потерей колеса. Потеря колеса может привести к потере управления автомобилем. Это может стать причиной тяжелой травмы или смерти.

10. Для переустановки колеса придерживайте его на шпильках, накрутите на них колесные гайки и затяните их вручную. Гайки следует накручивать стороной с малым диаметром внутрь. Для уверенности в плотной посадке подергайте колеса, затем снова как можно сильнее затяните гайки вручную.
11. Поворачивая колесный ключ против часовой стрелки, опустите автомобиль на землю.

Затем установите ключ в соответствии с рисунком и затяните колесные гайки. Следите, чтобы торцевая насадка плотно обхватывала гайку (Тип А). Не вставайте на рукоятку ключа и не удлиняйте ее трубой. Пройдите колесо по кругу, затягивая каждую гайку, пока все не будут плотно затянуты. Затем дважды проверьте затяжку каждой гайки. После замены колес как можно скорее обратитесь к авторизованному дилеру компании HYUNDAI, чтобы затянуть колесные гайки на нужный момент.

Момент затяжки колесных гаек:

Колесо из стали и алюминиевого сплава:

9 - 11 кгс м (65 - 79 фунт-фут)

При наличии манометра снимите колпачок с ниппеля и проверьте давление в шине. Если давление ниже нормы, доедьте на небольшой скорости до ближайшей станции техобслуживания и накачайте шину до нужного давления. Если оно слишком высокое, доведите его до нормы. После проверки и корректировки давления в шине не забывайте надевать колпачок ниппеля. Без колпачка возможна утечка воздуха из шины. При потере колпачка ниппеля купите новый и наденьте его как можно скорее.

После замены шины закрепите спущенное колесо в предназначенном для него месте и положите обратно на свои места домкрат и инструменты.

⚠ ВНИМАНИЕ

У колесных шпилек и гаек вашего автомобиля метрическая резьба. Во время снятия колеса проследите, чтобы затем установить те же самые гайки, а при их замене гайки с метрической резьбой и аналогичным типом фаски. Установка гайки с неметрической резьбой на шпильку с метрической резьбой, или наоборот, не обеспечит надежного соединения колеса со ступицей и испортит шпильку так, что ее нужно будет заменить.

Имейте в виду, что у большинства колесных гаек неметрическая резьба. Будьте очень внимательны при проверке типа резьбы перед установкой купленных впоследствии колесных гаек или колес. Если сомневаетесь, проконсультируйтесь у авторизованного дилера HYUNDAI.

⚠ ОСТОРОЖНО

- Колесные шпильки

Повреждение шпилек может приводить к потере их способности удерживать колесо. Это может привести к потере колеса, столкновению и тяжелым травмам.

Для предотвращения “громыхания” домкрата, рукоятки домкрата, колесного ключа и запасного колеса складывайте их правильно.

⚠ ОСТОРОЖНО

- Не отвечающее требованиям давление в шине запасного колеса

Как можно скорее после установки запасного колеса проверьте давление в шине. При необходимости отрегулируйте его до заданного значения. Обратитесь к разделу 8 “Шины и колеса”.

БУКСИРОВКА

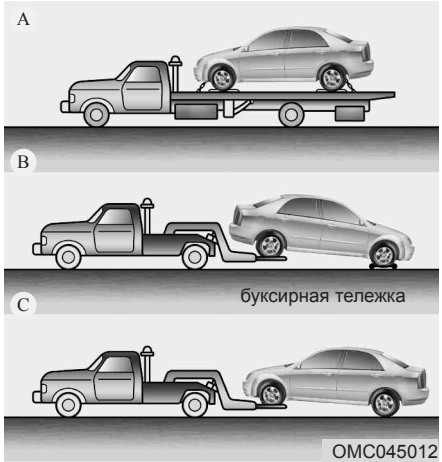

Служба буксировки

Если необходима аварийная буксировка, рекомендуется пользоваться услугами авторизованного дилера HYUNDAI или коммерческой службы техпомощи. Для предотвращения повреждений автомобиля необходимо правильно проводить процедуры подъема и буксировки. Рекомендуется использовать буксирные тележки для колес или эвакуаторы.

Можно буксировать автомобиль, приподняв передние колеса и оставив задние колеса на земле (без буксирных тележек).

Подложите под передние колеса буксирные тележки, если повреждены какие-либо из нагруженных колес или компонентов подвески, а также, если автомобиль буксируется передними колесами на земле.

При использовании коммерческого буксирного тягача и отсутствии буксирных тележек подниматься должна всегда передняя часть автомобиля, а не задняя.

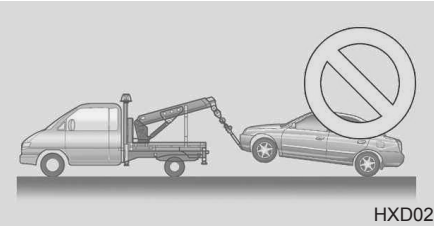

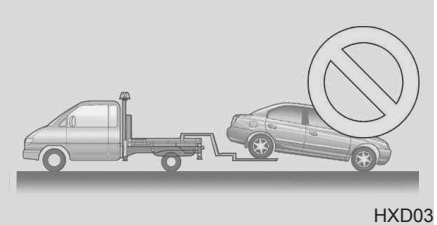

⚠ ВНИМАНИЕ

- ***Не буксируйте автомобиль задом, оставив передние колеса на земле, так можно повредить автомобиль.***
- ***Не буксируйте автомобиль с помощью гибкой сцепки. Используйте оборудование для подъема колес или эвакуаторы.***

При аварийной буксировке автомобиля без использования буксирных тележек для колес:

1. Переведите ключ зажигания в положение ACC (Вспомогательное).
2. Установите рычаг переключения передач в положение N (Нейтраль).
3. Снимите автомобиль со стояночного тормоза.

⚠ ВНИМАНИЕ

Не поставив рычаг переключения передач в положение N (Нейтраль), можно испортить коробку передач.

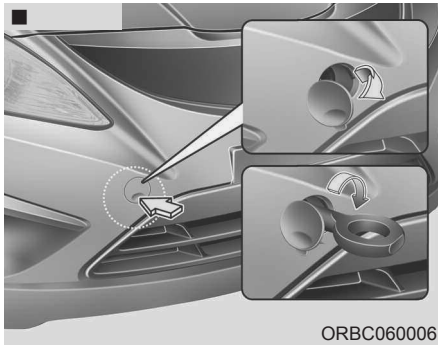

Снимаемый буксирный крюк (Передний) (при наличии)

1. Откройте багажник и выньте буксирный крюк из ящика с инструментами.
2. Снимите крышку отверстия переднего бампера, нажав на ее нижнюю часть.
3. Установите буксирный крюк, вкручивая его по часовой стрелке до полного закрепления.
4. После использования вытащите буксирный крюк и поставьте крышку на место.

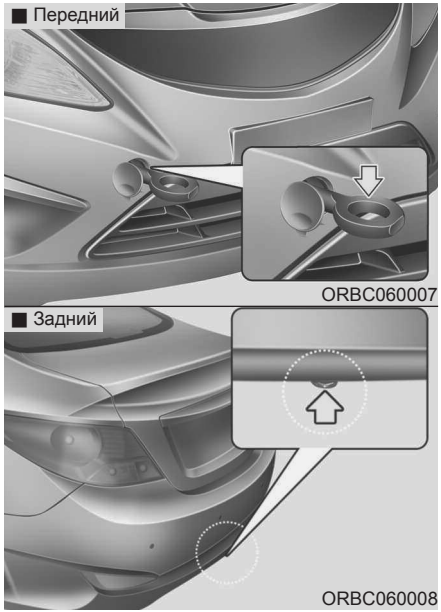

Аварийная буксировка

Если необходима аварийная буксировка, рекомендуется пользоваться услугами авторизованного дилера HYUNDAI или коммерческой службы техпомощи.

Если при аварии буксирная служба помочь не может, автомобиль можно какое-то время буксировать с помощью троса или цепи, которые крепятся к аварийному буксирному крюку внизу передней (или задней) части автомобиля. Будьте очень осторожны при буксировке автомобиля. Водитель должен сидеть в автомобиле, чтобы управлять им и нажимать педали.

Такой способ буксировки допустим только на дорогах с твердым покрытием на небольших расстояниях и малой скорости. Колеса, мосты, трансмиссия, рулевое управление и тормоза должны быть в хорошем состоянии.

- Не используйте буксирные крюки для вытаскивания автомобиля из грязи, песка или другой среды, из которой он не может выбраться самостоятельно.
- Избегайте ситуаций буксировки более тяжелого автомобиля более легким.
- Водителям обоих автомобилей нужно часто общаться друг с другом.

⚠ ВНИМАНИЕ

- ***Прикрепите буксирный трос к буксирному крюку.***
- ***Использование для буксировки вместо буксирного крюка другой части автомобиля может испортить его кузов.***
- ***Пользуйтесь только теми тросами или цепями, которые специально предназначены для буксировки автомобилей. Надежно прикрепите трос или цепь к имеющемуся буксирному крюку.***

- Перед аварийной буксировкой убедитесь, что крюк не сломан и не поврежден.
- Надежно прикрепите трос или цепь к крюку.
- Не дергайте крюк. Прикладывайте постепенное и равномерное усилие.
- Во избежание повреждения крюка не тяните его в стороны или в вертикальном направлении. Всегда тяните прямо вперед.

⚠ ОСТОРОЖНО

Будьте очень осторожны при буксировке автомобиля.

- **Избегайте резких стартов и других маневров, накладывающих дополнительную нагрузку на аварийный буксирный крюк, трос или цепь. Крюк, буксирный трос или цепь могут сломаться и причинить серьезные травмы или повреждения.**
- **Если неисправный автомобиль не может двигаться, не продолжайте буксировку принудительно. Обратитесь за помощью к авторизованному дилеру компании HYUNDAI или профессиональную эвакуационную службу.**
- **Буксируйте автомобиль как можно более прямо.**
- **Не стойте рядом с автомобилем во время буксировки.**

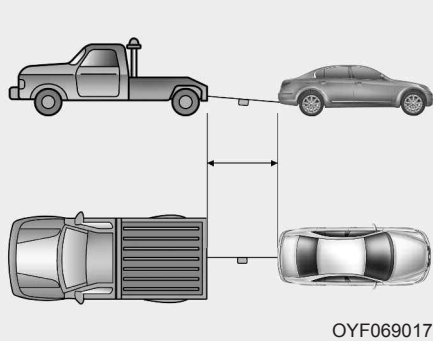

- Длина буксирного троса не должна превышать 5 м (16 футов). Для заметности прикрепите белую или красную ткань (шириной около 30 см (12 дюймов)) посередине троса.
- Едьте аккуратно, чтобы при буксировке не ослабевал буксирный трос.

Меры предосторожности при буксировке аварийного автомобиля

- Поверните ключ зажигания в положение ACC (Вспомогательное), чтобы не заблокировалось рулевое колесо.
- Установите рычаг переключения передач в положение N (Нейтраль).
- Снимите автомобиль со стояночного тормоза.
- Нажимайте педаль тормоза с силой больше обычной из-за ослабления работы тормоза.
- Для рулевого управления потребуется больше усилий из-за отключения системы гидроусиления руля.
- Если Вы спускаетесь вниз по длинному склону, эффективность работы тормозов снизится из-за их перегрева. Чаще останавливайтесь и давайте тормозам остыть.

ВНИМАНИЕ
- Автоматическая коробка передач

- ***Буксировка автомобиля на всех четырех колесах допускается только передним ходом. Убедитесь, что ключ зажигания находится в положении ACC (Вспомогательное) и рулевое колесо разблокировано. Водитель должен сидеть в буксируемом автомобиле, чтобы управлять им и нажимать педали.***
- ***Во избежание серьезных повреждений механической коробки передач, скорость движения автомобиля при буксировке не должна превышать 15 км/ч (10 миль/ч).***
- ***Перед буксировкой проверьте наличие утечек жидкости автоматической коробки передач под автомобилем. При наличии утечек жидкости автоматической коробки передач необходимо использовать кузов-платформу или буксировочную тележку.***

Крюк для крепления к платформе (для буксировки на эвакуаторе, при наличии)

ОСТОРОЖНО

Не используйте для буксировки крюки под передней (или задней) частью автомобиля. Эти крюки предназначены ТОЛЬКО для крепления к платформе. Если для буксировки используются крепления для фиксации автомобиля, эти крепления или передний (задний) бампер будут повреждены и это может привести к существенному ущербу.

Моторный отсек / 7-3
Комплекс работ по техническому обслуживанию / 7-4
Техническое обслуживание, выполняемое владельцем автомобиля / 7-6
Комплекс работ по периодическому техническому обслуживанию / 7-8
Позиции периодического технического обслуживания / 7-18
Система смазки двигателя / 7-22
Жидкость системы охлаждения / 7-24
Тормозная жидкость / жидкость в приводе выключения сцепления / 7-28
Жидкость коробки передач коробки передач / 7-29
Жидкость усилителя рулевого управления / 7-31

Техническое обслуживание

7

Жидкость омывателя ветрового стекла / 7-33
Стояночный тормоз / 7-34
Воздушный фильтр / 7-34
Воздушный фильтр системы управления микроклиматом / 7-36
Щетки стеклоочистителя / 7-38

Аккумуляторная батарея / 7-41
Колеса и шины / 7-45
Плавкие предохранители / 7-59
Лампы освещения / 7-70
Уход за внешним видом автомобиля / 7-78
Система снижения токсичности выбросов / 7-85

7 Техническое обслуживание

МОТОРНЫЙ ОТСЕК

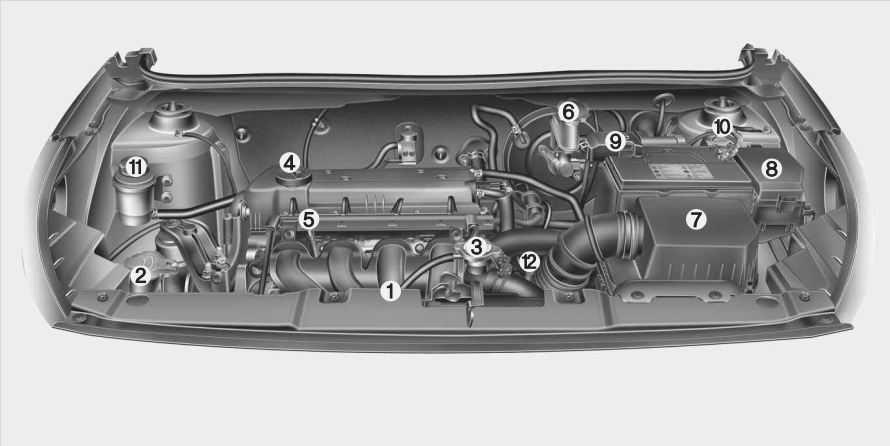

1. Расширительный бачок для жидкости системы охлаждения
2. Бачок омывателя ветрового стекла
3. Крышка радиатора
4. Крышка маслозаливной горловины двигателя
5. Масляный щуп
6. Бачок тормозной жидкости/ жидкости сцепления*
7. Воздушный фильтр
8. Блок плавких предохранителей
9. Положительная клемма аккумуляторной батареи
10. Отрицательная клемма аккумуляторной батареи
11. Резервуар для гидравлической жидкости усилителя руля
12. Щуп-указатель уровня жидкости в автоматической коробке передач*

*: при наличии

ORBR070001G

КОМПЛЕКС РАБОТ ПО ТЕХНИЧЕСКОМУ ОБСЛУЖИВАНИЮ

При проведении любых работ по техническому обслуживанию или проверке технического состояния автомобиля следует проявлять наивысшую степень осторожности во избежание повреждения автомобиля или получения травм.

При наличии каких-либо сомнений в отношении проведения проверки технического состояния автомобиля или его обслуживания настоятельно рекомендуется, чтобы эти работы выполнялись авторизованными дилерами компании HYUNDAI.

В штат этих компаний входят специалисты, подготовленные компанией-производителем, а при проведении работ используются оригинальные запасные части. Для получения квалифицированной консультации или проведения качественного обслуживания обратитесь к авторизованному дилеру компании HYUNDAI.

Не отвечающее требованиям, незаконченное или недостаточное техническое обслуживание может привести к возникновению неисправностей, способных стать причиной повреждения автомобиля, дорожно-транспортного происшествия или получения травм.

Ответственность владельца

✻ К СВЕДЕНИЮ

Владелец несет ответственность за проведение технического обслуживания автомобиля и хранение документации.

Необходимо сохранять документы, подтверждающее проведение надлежащего технического обслуживания автомобиля в соответствии с картами периодического технического обслуживания, приведенными ниже. Эти данные необходимы для подтверждения соответствия требованиям к работам по ремонту и техническому обслуживанию, указанным в гарантийных обязательствах.

Подробная информация о гарантийных обязательствах содержится в паспорте технического обслуживания.

Гарантийные обязательства не распространяются на работы по ремонту и регулировке, проводимые для устранения последствий технического обслуживания, не соответствующего требованиям производителя, или невыполнения необходимого технического обслуживания.

Рекомендуется проведение технического обслуживания и ремонта автомобиля авторизованными дилерами компании HYUNDAI. Авторизованные дилеры компании HYUNDAI соответствуют высоким требованиям стандартов качества, принятых компанией HYUNDAI, и обеспечиваются с ее стороны технической поддержкой. Это позволяет обеспечивать высокий уровень обслуживания.

Меры предосторожности при проведении технического обслуживания владельцем автомобиля

Неправильное или неполное проведение технического обслуживания может привести к возникновению неисправностей. В данном разделе даны указания по выполнению только наиболее простых операций по техническому обслуживанию.

Как уже пояснялось в данном разделе, некоторые виды работ могут выполняться только авторизованным дилером компании HYUNDAI с использованием специализированных инструментов и приспособлений.

✻ К СВЕДЕНИЮ

Неправильное техническое обслуживание, проводимое владельцем автомобиля в течение гарантийного срока, может повлиять на действии гарантии. Для получения более подробной информации обращайтесь к отдельному паспорту технического обслуживания, который выдается при покупке автомобиля. Если выполнение какого-либо вида работ по ремонту или техническому обслуживанию автомобиля вызывает у Вас затруднение, обратитесь к авторизованному дилеру компании HYUNDAI.

⚠ ОСТОРОЖНО

- Работы по техническому обслуживанию

- **Проведение работ по техническому обслуживанию автомобиля может быть сопряжено с опасностью для здоровья. При выполнении некоторых видов работ вы можете получить серьезные травмы. При отсутствии у владельца автомобиля необходимых знаний и опыта или соответствующих инструментов и оборудования работы должны проводиться авторизованным дилером компании HYUNDAI.**

(продолжение)

(продолжение)

- **Выполнение работ под капотом при работающем двигателе может представлять опасность для здоровья. Опасность усиливается, если на вас надеты ювелирные изделия или свободная одежда. Они могут попасть в движущиеся детали и стать причиной травмы. Таким образом, если вам необходимо держать двигатель включенным при выполнении работ под капотом, убедитесь, что вы сняли все ювелирные изделия (особенно кольца, браслеты, часы и ожерелья), а также галстук, шарф и аналогичные элементы одежды, прежде чем приближаться к работающему двигателю или вентиляторам охлаждения.**

ТЕХНИЧЕСКОЕ ОБСЛУЖИВАНИЕ, ВЫПОЛНЯЕМОЕ ВЛАДЕЛЬЦЕМ АВТОМОБИЛЯ

Ниже даны перечни проверок технического состояния автомобиля, которые должны проводиться с указанной периодичностью владельцем или авторизованным дилером компании HYUNDAI для обеспечения безопасной и надежной работы автомобиля.

Помимо этого, ваш дилер должен принимать во внимание все неблагоприятные условия эксплуатации.

Данные проверки технического состояния, выполняемые владельцем автомобиля, в основном, не подпадают под действие гарантийных обязательств. В связи с этим, в некоторых случаях владелец должен будет оплатить выполнение работ, а также использованные детали и смазочные материалы.

График технического обслуживания, проводимого владельцем автомобиля

При заправке автомобиля топливом:

- Проверьте уровень моторного масла.
- Проверьте уровень охлаждающей жидкости в бачке.
- Проверьте уровень жидкости в бачке омывателя ветрового стекла.
- Убедитесь, что все шины накачаны до нормального давления.
- Проверьте радиатор системы охлаждения двигателя и радиатор системы кондиционирования воздуха. Убедитесь, что они не имеют чрезмерной загрязненности, не забиты листьями, насекомыми и т.д. В случае необходимости, незамедлительно обратитесь к авторизованному дилеру HYUNDAI.

⚠ ОСТОРОЖНО

Соблюдайте осторожность, проверяя уровень охлаждающей жидкости при горячем двигателе. Горячая охлаждающая жидкость и пар, выходящие под давлением из бачка, могут стать причиной ожога или другой травмы.

В процессе эксплуатации автомобиля:

- Отмечайте все изменения в звуке выхлопа, а также появление запаха выхлопных газов в салоне.
- Следите за вибрацией рулевого колеса. Обращайте внимание на возрастание усилия, требуемого для поворота рулевого колеса, появление люфта в рулевом колесе, изменение его нейтрального положения.
- Обращайте внимание, не происходит ли постоянного небольшого “увода” автомобиля в одну сторону при движении по гладкой ровной дороге.
- Во время торможения прислушивайтесь к работе систем автомобиля, отмечайте появление необычных звуков, смещение в одну сторону, увеличение хода педали тормоза или возрастание усилия при ее нажатии.
- В случае ошибочного выбора передачи или каких-либо изменений в работе коробки передач проверьте уровень трансмиссионной жидкости.
- Проверить работу механической коробки передач, включая работу муфты.
- Проверьте работу автоматической коробки передач в режиме “P” (парковка).
- Проверьте работу стояночного тормоза.
- Убедитесь в отсутствии следов утечек жидкостей под днищем автомобиля (вода, капающая из системы кондиционирования воздуха в процессе работы или после выключения, не является признаком неисправности).

Не реже одного раза в месяц:

- Проверьте уровень охлаждающей жидкости в расширительном бачке.
- Проверьте работу всех внешних осветительных приборов, включая стоп-сигналы, указатели поворота и лампы аварийной сигнализации.
- Проверьте давление воздуха во всех шинах, включая запасное колесо.

Не реже двух раз в год (т.е. каждую весну и осень):

- Проверьте гибкие шланги радиатора, отопителя и кондиционера на отсутствие утечек и повреждений.
- Проверьте работу омывателя и очистителя ветрового стекла. Очистите щетки стеклоочистителя куском чистой ткани, смоченной промывочной жидкостью.
- Проверьте регулировку фар.
- Проверьте глушитель, трубы выпуска ОГ, кожухи и хомуты.
- Убедитесь в отсутствии износа и правильном функционировании поясно-плечевых ремней безопасности.
- Убедитесь в отсутствии износа шин и нормальной затяжке гаек крепления колес.

Не реже одного раз в год:

- Прочистите дренажные отверстия в кузове и дверях автомобиля.
- Смажьте петли и ограничители открытия дверей, а также петли капота.
- Смажьте замки и защелки дверей и капота.
- Смажьте резиновые уплотнители дверей.
- Перед началом теплого времени года проверьте систему кондиционирования воздуха.
- Проверьте уровень жидкости усилителя рулевого управления.
- Проверьте состояние и смажьте механические элементы управления автоматической коробки передач.
- Очистите аккумуляторную батарею и ее клеммы.
- Проверьте уровень тормозной жидкости.

КОМПЛЕКС РАБОТ ПО ПЕРИОДИЧЕСКОМУ ТЕХНИЧЕСКОМУ ОБСЛУЖИВАНИЮ

Придерживайтесь графика технического обслуживания в обычном объеме, если автомобиль не эксплуатируется постоянно в одном из перечисленных ниже режимов. Если автомобиль регулярно эксплуатируется в одном из приведенных ниже режимов, следуйте графику технического обслуживания при тяжелых условиях эксплуатации.

- Регулярные поездки на малые расстояния.
- Эксплуатация автомобиля в условиях запыленности или в песчаных районах.
- Частое применение тормозов.
- Эксплуатация автомобиля в районах, в которых применяется соль или другие вещества, вызывающие коррозию.
- Эксплуатация в условиях плохих или грязных дорог.
- Эксплуатация автомобиля в горных районах.
- Продолжительные периоды работы двигателя в режиме холостого хода или движения автомобиля на малой скорости.
- Эксплуатация автомобиля в условиях климата, характеризующегося продолжительным периодом с низкой температурой воздуха и/или высокой влажностью.
- Эксплуатация более 50% общего времени в напряженном городском цикле при температуре воздуха выше 32°C (90°F).

Если автомобиль эксплуатируется в одном из режимов, перечисленных выше, то проверку его технического состояния, замену или долив рабочих жидкостей следует проводить чаще, чем указано в графике технического обслуживания при эксплуатации в обычных условиях. После прохождения километража или промежутков времени, указанных в таблице, продолжайте соблюдать указанные интервалы технического обслуживания.

ГРАФИК НОРМАЛЬНОГО ОБСЛУЖИВАНИЯ

Чтобы гарантировать хорошую производительность двигателя и снизить выбросы в атмосферу, нужно выполнить следующие регламентные работы. Чтобы не нарушить гарантию, следует сохранять квитанции всех служб контроля выбросов. В случае, когда показаниями к обслуживанию являются как пробег, так и время эксплуатации, частота обслуживания определяется первым из наступивших условий.

*1 : Отрегулировать или при необходимости, заменить ремень привода генератора, насоса гидроусилителя рулевого механизма, насоса ОЖ, а также ремень привода компрессора кондиционера (при наличии).

*2 : Проверка уровня масла в двигателе и отсутствия утечек через каждые 500 км (350 миль) или перед продолжительной поездкой.

*3 : Для Вашего удобства замена может быть произведена до завершения указанного интервала, при износе, в ходе ремонте или технического обслуживания других узлов автомобиля.

*4 : При наличии сильного шума клапанов и/или вибрации двигателя проверьте и отрегулируйте при необходимости. Эта операция должна выполняться авторизованным дилером компании HYUNDAI.

*5 : Топливный фильтр считается компонентом, не требующим технического обслуживания, но все же рекомендуется периодически его проверять. График технического обслуживания зависит от качества используемого топлива. При возникновении серьезных неполадок (например, ограничения подачи топлива, неконтролируемого резкого увеличения подачи, потери мощности, затруднений при запуске двигателя) немедленно замените фильтр вне зависимости от графика технического обслуживания и обратитесь к уполномоченному дилеру HYUNDAI за дополнительной информацией.

*6 : Когда добавляется охлаждающая жидкость, нужно применять в вашем автомобиле только деионизированную или мягкую воду и никогда не добавлять жесткую воду в охлаждающую жидкость, залитую на заводе. Неподходящая охлаждающая жидкость может привести к серьезным неисправностям или поломкам двигателя.

*7 : Осмотрите натяжитель приводного ремня, направляющий шкив и шкив генератора если необходимо, исправьте или замените.

ГРАФИК НОРМАЛЬНОГО ОБСЛУЖИВАНИЯ

15 000 км (10 000 миль) или 12 месяца
❑ Проверить фильтр очистки воздуха
❑ Проверить компрессор/охладитель воздушного кондиционера (при наличии)
❑ Проверить состояние аккумулятора
❑ Проверить тормозные магистрали, шланги и соединения
❑ Проверьте тормозную жидкость/жидкость привода сцепления (при наличии)
❑ Проверить тормозные диски и колодки
❑ Проверить ведущие валы и пылезащитные чехлы
❑ Проверить систему выпуска ОГ
❑ Проверить шаровые шарниры передней подвески
❑ Проверить стояночный тормоз
❑ Проверить зубчатую рейку рулевого механизма, рычажную передачу и пылезащитные чехлы
❑ Проверить шины (давление и износ протекторов)
❑ Заменить моторное масло и масляный фильтр*2
❑ Чистка воздушного фильтра системы климат-контроля

30 000 км (20 000 миль) или 24 месяца
❑ Проверить фильтр очистки воздуха - За исключением Ближнего Востока
❑ Проверить компрессор/охладитель воздушного кондиционера (при наличии)
❑ Проверить состояние аккумулятора
❑ Проверить тормозные магистрали, шланги и соединения
❑ Проверьте тормозную жидкость/жидкость привода сцепления (при наличии)
❑ Проверить тормозные диски и колодки
❑ Проверить ремень привода *1
❑ Проверить ведущие валы и пылезащитные чехлы
❑ Проверить систему выпуска ОГ
❑ Проверить шаровые шарниры передней подвески
❑ Проверить топливный фильтр *5
❑ Проверить стояночный тормоз
❑ Проверить зубчатую рейку рулевого механизма, рычажную передачу и пылезащитные чехлы
❑ Проверить шины (давление и износ протекторов)
❑ Заменить моторное масло и масляный фильтр *2
❑ Чистка воздушного фильтра системы климат-контроля

ГРАФИК НОРМАЛЬНОГО ОБСЛУЖИВАНИЯ

45 000 км (30 000 миль) или 36 месяца

- ❑ Проверить компрессор/охладитель воздушного кондиционера (при наличии)
- ❑ Проверить состояние аккумулятора
- ❑ Проверить тормозные магистрали, шланги и соединения
- ❑ Проверьте тормозную жидкость/жидкость привода сцепления (при наличии)
- ❑ Проверить тормозные диски и колодки
- ❑ Проверить ведущие валы и пылезащитные чехлы
- ❑ Проверить систему выпуска ОГ
- ❑ Проверить шаровые шарниры передней подвески
- ❑ Проверить стояночный тормоз
- ❑ Проверить зубчатую рейку рулевого механизма, рычажную передачу и пылезащитные чехлы
- ❑ Проверить шины (давление и износ протекторов)
- ❑ Замените воздушный фильтр
- ❑ Заменить моторное масло и масляный фильтр *2
- ❑ Чистка воздушного фильтра системы климат-контроля

60 000 км (40 000 миль) или 48 месяца

- ❑ Проверить фильтр очистки воздуха
- ❑ Проверить компрессор/охладитель воздушного кондиционера (при наличии)
- ❑ Проверить состояние аккумулятора
- ❑ Проверить тормозные магистрали, шланги и соединения
- ❑ Проверьте тормозную жидкость/жидкость привода сцепления (при наличии)
- ❑ Проверить тормозные диски и колодки
- ❑ Проверить ремень привода *1
- ❑ Проверить ведущие валы и пылезащитные чехлы
- ❑ Проверить систему выпуска ОГ
- ❑ Проверить шаровые шарниры передней подвески
- ❑ Проверить топливные магистрали, топливные шланги и соединения
- ❑ Проверить стояночный тормоз
- ❑ Проверить зубчатую рейку рулевого механизма, рычажную передачу и пылезащитные чехлы
- ❑ Проверить шины (давление и износ протекторов)
- ❑ Проверить жидкость в автоматической коробке передач (при наличии)
- ❑ Проверить жидкость механической коробки передач (при наличии)

(Продолжение)

ГРАФИК НОРМАЛЬНОГО ОБСЛУЖИВАНИЯ

(Продолжение)

- ❑ Осмотрите паровой шланг и крышку заливной горловины топливного бака (бензин)
- ❑ Заменить моторное масло и масляный фильтр *2
- ❑ Заменить свечи зажигания *7
- ❑ Замените топливный фильтр *5
- ❑ Чистка воздушного фильтра системы климат-контроля
- ❑ Проверить систему охлаждения (Первые 60 000 км (40 000 миль) или 48 месяцев, после каждых 30 000 км (20 000 миль) или 24 месяцев)

75 000 км (50 000 миль) или 60 месяца

- ❑ Проверить фильтр очистки воздуха
  - За исключением Ближнего Востока
- ❑ Проверить компрессор/охладитель воздушного кондиционера (при наличии)
- ❑ Проверить состояние аккумулятора
- ❑ Проверить тормозные магистрали, шланги и соединения
- ❑ Проверить тормозную жидкость/жидкость привода сцепления (при наличии)
- ❑ Проверить тормозные диски и колодки
- ❑ Проверить ведущие валы и пылезащитные чехлы
- ❑ Проверить систему выпуска ОГ
- ❑ Проверить шаровые шарниры передней подвески
- ❑ Проверить стояночный тормоз
- ❑ Проверить зубчатую рейку рулевого механизма, рычажную передачу и пылезащитные чехлы
- ❑ Проверить шины (давление и износ протекторов)
- ❑ Заменить моторное масло и масляный фильтр *2
- ❑ Чистка воздушного фильтра системы климат-контроля

ГРАФИК НОРМАЛЬНОГО ОБСЛУЖИВАНИЯ

90 000 км (60 000 миль) или 72 месяца

- ❑ Проверить компрессор/охладитель воздушного кондиционера (при наличии)
- ❑ Проверить состояние аккумулятора
- ❑ Проверить тормозные магистрали, шланги и соединения
- ❑ Проверьте тормозную жидкость/жидкость привода сцепления (при наличии)
- ❑ Проверить тормозные диски и колодки
- ❑ Проверить ремень привода *1
- ❑ Проверить ведущие валы и пылезащитные чехлы
- ❑ Проверить систему выпуска ОГ
- ❑ Проверить шаровые шарниры передней подвески
- ❑ Проверить топливный фильтр (бензин) *7
- ❑ Проверить стояночный тормоз
- ❑ Проверить зубчатую рейку рулевого механизма, рычажную передачу и пылезащитные чехлы
- ❑ Проверить шины (давление и износ протекторов)
- ❑ Заменить моторное масло и масляный фильтр *2
- ❑ Чистка воздушного фильтра системы климат-контроля

(Продолжение)

(Продолжение)

- ❑ Замените воздушный фильтр
- ❑ Проверить систему охлаждения
  (Первые 60 000 км (40 000 миль) или 48 месяцев, после каждых 30 000 км (20 000 миль) или 24 месяцев)
- ❑ Проверить зазор клапанов *6
  (Через каждые 95 000 км (60 000 миль) или 48 месяцев

ГРАФИК НОРМАЛЬНОГО ОБСЛУЖИВАНИЯ

105 000 км (70 000 миль) или 84 месяца

- ❑ Проверить фильтр очистки воздуха
- ❑ Проверить компрессор/охладитель воздушного кондиционера (при наличии)
- ❑ Проверить состояние аккумулятора
- ❑ Проверить тормозные магистрали, шланги и соединения
- ❑ Проверьте тормозную жидкость/жидкость привода сцепления (при наличии)
- ❑ Проверить тормозные диски и колодки
- ❑ Проверить ведущие валы и пылезащитные чехлы
- ❑ Проверить систему выпуска ОГ
- ❑ Проверить шаровые шарниры передней подвески
- ❑ Проверить стояночный тормоз
- ❑ Проверить зубчатую рейку рулевого механизма, рычажную передачу и пылезащитные чехлы
- ❑ Проверить шины (давление и износ протекторов)
- ❑ Заменить моторное масло и масляный фильтр *2
- ❑ Чистка воздушного фильтра системы климат-контроля

120 000 км (80 000 миль) или 96 месяца

- ❑ Проверить фильтр очистки воздуха
- ❑ Проверить компрессор/охладитель воздушного кондиционера (при наличии)
- ❑ Проверить состояние аккумулятора
- ❑ Проверить тормозные магистрали, шланги и соединения
- ❑ Проверьте тормозную жидкость/жидкость привода сцепления (при наличии)
- ❑ Проверить тормозные диски и колодки
- ❑ Проверить ремень привода *1
- ❑ Проверить ведущие валы и пылезащитные чехлы
- ❑ Проверить систему выпуска ОГ
- ❑ Проверить шаровые шарниры передней подвески
- ❑ Проверить топливные магистрали, топливные шланги и соединения
- ❑ Проверить стояночный тормоз
- ❑ Проверить зубчатую рейку рулевого механизма, рычажную передачу и пылезащитные чехлы
- ❑ Проверить шины (давление и износ протекторов)
- ❑ Проверить жидкость в автоматической коробке передач (при наличии)
- ❑ Проверить жидкость механической коробки передач (при наличии)

(Продолжение)

ГРАФИК НОРМАЛЬНОГО ОБСЛУЖИВАНИЯ

(Продолжение)

- ❑ Замените топливный фильтр *5
- ❑ Заменить свечи зажигания *7
- ❑ Заменить моторное масло и масляный фильтр *2
- ❑ Чистка воздушного фильтра системы климат-контроля
- ❑ Заменить охлаждающую жидкость *6
  (Первые 210 000 км (120 000 миль) или 120 месяцев, после каждых 30 000 км (20 000 миль) или 24 месяцев *3)
- ❑ Проверить систему охлаждения
  (Первые 60 000 км (40 000 миль) или 48 месяцев, после каждых 30 000 км (20 000 миль) или 24 месяцев)

⚠ ВНИМАНИЕ

Проверка указанных в регламенте деталей, узлов и расходных материалов подразумевает как проверку, так и, при необходимости, их замену, чистку, смазку и/или регулировку, при этом, эти работы не включены в норматив технического обслуживания.

Ниже приведен перечень позиций, требующих более частого технического обслуживания при тяжелых условиях эксплуатации автомобиля. В ниже расположенной таблице указана соответствующая периодичность технического обслуживания.

R: Заменить I : Проверить, после чего, при необходимости, отрегулировать, очистить или заменить.

Позиция обслуживания	Операция технического обслуживания	Периодичность технического обслуживания	Условия эксплуатации
Моторное масло и масляный фильтр	R	Через каждые 7 500 км (5 000 миль) или 6 месяцев	A, B, C, D, E, F, G, H, I, J
Фильтрующий элемент воздушного фильтра	R	Производите замену чаще, если этого требуют условия эксплуатации	C, E
Свечи зажигания	R	Производите замену чаще, если этого требуют условия эксплуатации	B, H, I
Масло механической коробки передач (при наличии)	R	Через каждые 120 000 км (80 000 миль)	C, D, E, G, H, I, J
Жидкость автоматической коробки передач (при наличии)	R	Через каждые 100 000 км (62 500 миль)	A, C, D, E, F, G, H, I, J
Зубчатая рейка, привод и чехлы рулевого механизма	I	Производите проверки чаще, если этого требуют условия эксплуатации	C, D, E, F, G
Шаровые пальцы передней подвески	I	Производите проверки чаще, если этого требуют условия эксплуатации	C, D, E, F, G

Позиция обслуживания	Операция технического обслуживания	Периодичность технического обслуживания	Условия эксплуатации
Дисковые тормоза, тормозные колодки, суппорты и диски	I	Производите проверки чаще, если этого требуют условия эксплуатации	C, D, E, G, H
Стояночный тормоз	I	Производите проверки чаще, если этого требуют условия эксплуатации	C, D, G, H
Валы привода колес и чехлы	I	Производите проверки чаще, если этого требуют условия эксплуатации	C, D, E, F, G, H, I, J
Воздушный фильтр системы управления микроклиматом (при наличии)	R	В зависимости от условий может потребоваться более частая чистка	C, E

Тяжелые условия эксплуатации

A : Регулярные поездки на малые расстояния
B : Длительная работа мотора в режиме холостого хода или длительное движение автомобиля на малой скорости
C : Движение по запыленным, неровным дорогам
D : Эксплуатация автомобиля в областях, где для обработки дорог часто используется соль или иные коррозионные противогололедные материалы
E : Эксплуатация автомобиля в песчаных районах
F : Эксплуатация более 50 % общего времени в напряженном городском цикле, при температуре воздуха выше 32°C (90°F)
G : Эксплуатация автомобиля в горных районах
H : Буксирование автоприцепа
I : Эксплуатация автомобиля в качестве патрульной машины, такси, с иными коммерческими целями или
J : Движение при очень холодной погоде
K : Движение на скорости свыше 170 км/ч
L : Движение в условиях движения с частыми остановками

ПОЗИЦИИ ПЕРИОДИЧЕСКОГО ТЕХНИЧЕСКОГО ОБСЛУЖИВАНИЯ

Моторное масло и масляный фильтр двигателя

Моторное масло и масляный фильтр двигателя следует менять с периодичностью, указанной в графике технического обслуживания. При эксплуатации автомобиля в тяжелых условиях замену необходимо производить чаще.

Приводные ремни

Проверьте все приводные ремни на предмет порезов, трещин, повышенного износа или загрязнения маслом и замените их в случае необходимости. Следует периодически проверять натяжение приводных ремней и регулировать его в случае необходимости.

Топливный фильтр

Забитый грязью топливный фильтр может быть причиной ограничения скорости, на которой возможно движение автомобиля, отказа системы снижения токсичности и плохого запуска двигателя. Если в топливном баке накапливается избыточное количество посторонних веществ, то может потребоваться более частая замена топливного фильтра.

После установки нового фильтра дайте двигателю поработать несколько минут и проверьте отсутствие течи в местах соединений. Установка топливного фильтра должна производиться авторизованными дилерами компании HYUNDAI.

Топливные трубопроводы, гибкие шланги и соединения

Проверьте трубопроводы топливной магистрали, ее гибкие шланги и места соединений на отсутствие течи и повреждений. Любая поврежденная или негерметичная деталь должна быть немедленно заменена силами подготовленного технического персонала.

Шланг вентиляции и крышка заливной горловины топливного бака

Состояние шланга вентиляции топливного бака и крышки его заливной горловины следует проверять с периодичностью, указанной в графике технического обслуживания. Убедитесь в том, что замена шланга вентиляции топливного бака или крышки его заливной горловины произведена должным образом.

Шланги вакуумной системы и системы вентиляции картера двигателя (при наличии)

Проверьте поверхность гибких шлангов на отсутствие признаков термических и/или механических повреждений. Сигналами ухудшения их качества являются жесткость и хрупкость резинового покрытия, трещины, разрывы, порезы, повреждения абразивного характера и излишнее разбухание.

Особое внимание следует уделять тем поверхностям гибких шлангов, которые располагаются вблизи от мощных источников тепла, таких как выхлопной коллектор.

Проверьте гибкие шланги по всей их длине для того, чтобы убедиться в отсутствии их контакта с каким-либо источником тепла, острыми кромками или движущимися частями, что может стать причиной их термического повреждения или механического износа. Проверьте все места соединений гибких шлангов (хомуты, штуцеры и пр.), чтобы убедиться в надежности их крепления и отсутствии утечек. При наличии любого признака износа, старения или повреждений следует немедленно заменить гибкие шланги.

Воздушный фильтр

При замене рекомендуется использовать оригинальный воздушный фильтр, поставляемый компанией HYUNDAI.

Свечи зажигания

Убедитесь в том, что тепловые характеристики установленных свечей зажигания соответствуют заданным требованиям.

Зазор клапанов

Проверьте при наличии сильного шума в клапанах и/или вибрации двигателя и отрегулируйте при необходимости. Эту операция должна выполняться авторизованным дилером компании HYUNDAI.

Система охлаждения

Проверьте элементы системы охлаждения двигателя, такие как радиатор, расширительный бачок, гибкие шланги и места соединений, на отсутствие утечек и повреждений. Замените все поврежденные детали.

Охлаждающая жидкость

Замена охлаждающей жидкости должна производиться с периодичностью, указанной в графике технического обслуживания.

Масло для механической коробки передач (при наличии)

Состояние масла в механической коробке передач необходимо проверять в соответствии с графиком технического обслуживания.

Масло для автоматической коробки передач (при наличии)

Уровень жидкости в автоматической коробке передач должен находиться в пределах диапазона “HOT” щупа после того, как двигатель и коробка передач достигли нормальной рабочей температуры. Проверяйте уровень жидкости в автоматической коробке передач при работающем двигателе, нахождении селектора автоматической коробки передач в нейтральном положении и должным образом затянутом стояночном тормозе.

Трубопроводы и гибкие шланги тормозной системы

Внешним осмотром проверьте правильность установки, отсутствие потертостей, трещин, износа и любых утечек. Немедленно замените все поврежденные или изношенные детали.

Тормозная жидкость

Проверьте уровень тормозной жидкости в расширительном бачке тормозной системы. Уровень должен находиться между рисками “MIN” и “MAX” на боковой поверхности бачка. Используйте только тормозную жидкость, соответствующую классам DOT 3 или DOT 4.

Стояночный тормоз

Проверьте состояние стояночного тормоза, включая рычаг стояночного тормоза и тросы его привода..

Дисковые тормоза, тормозные колодки, суппорты и диски

Проверьте тормозные колодки на отсутствие повышенного износа, диски - на отсутствие биения и износа, суппорты - на отсутствие утечки тормозной жидкости.

Болты крепления подвески

Проверьте узлы крепления элементов подвески на отсутствие ослабления затяжки болтов или повреждений. Затяните резьбовые соединения с указанным моментом затяжки.

Картер, привод и чехлы рулевого механизма / шаровая опора нижнего рычага

Остановите автомобиль, выключите двигатель и проверьте отсутствие излишнего люфта рулевого колеса.

Проверьте рулевой привод на отсутствие деформаций и повреждений. Проверьте состояние защитных чехлов и шаровых опор на отсутствие износа, трещин или повреждений. Замените все поврежденные детали.

Насос усилителя рулевого управления, ремень и шланги

Проверьте состояние насоса усилителя рулевого управления и шлангов на отсутствие утечек и повреждений. Немедленно замените все поврежденные или негерметичные детали. Проверьте состояние ремня привода насоса усилителя рулевого управления на отсутствие разрывов, трещин, повышенного износа, замасливания и на правильность регулирования его натяжения. Замените или отрегулируйте в случае необходимости.

Валы привода колес и чехлы

Проверьте валы привода колес, чехлы и хомуты на отсутствие трещин, износа или повреждений. Замените все поврежденные детали и восстановите набивку узлов консистентной смазкой в случае необходимости.

Хладагент системы кондиционирования (при наличии)

Проверьте магистрали кондиционера и места соединений на отсутствие утечек и повреждений.

СИСТЕМА СМАЗКИ ДВИГАТЕЛЯ

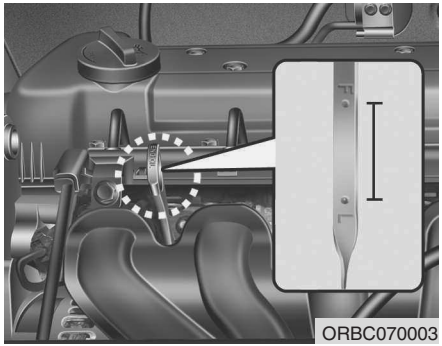

ORBC070003

Проверка уровня моторного масла

1. Убедитесь, что автомобиль установлен на горизонтальной поверхности.
2. Запустите двигатель и дайте ему прогреться до нормальной рабочей температуры.
3. Выключите двигатель и подождите несколько минут (около 5 минут), чтобы дать маслу возможность стечь в поддон картера.
4. Извлеките щуп, вытрите начисто и повторно вставьте до упора.

⚠ ОСТОРОЖНО
- Шланг радиатора

Проявляйте максимальную осторожность во избежание прикосновения к патрубку радиатора во время долива масла или проверки уровня масла в двигателе, поскольку он может быть нагрет до температуры, способной вызвать ожог.

5. Повторно извлеките щуп и проверьте уровень. Уровень должен быть между отметками F (полный) и L (низкий).

⚠ ВНИМАНИЕ

Не заливайте избыточное количество моторного масла. Это может привести к повреждению двигателя.

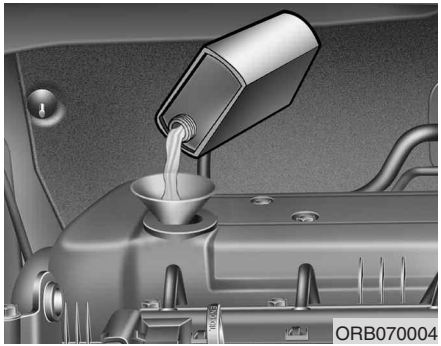
ORB070004

Если он находится вблизи метки “L” (полный) , долейте такое количество масла, чтобы уровень поднялся до метки “F” (полный). **Не заливайте избыточное количество масла.**

Для предотвращения разлива масла на элементы двигателя используйте воронку.

Используйте только рекомендуемые марки моторных масел. (См. “Рекомендуемые смазочные материалы и информация об объемах” в разделе 8).

Замена моторного масла и фильтра

Замена моторного масла и масляного фильтра должна производиться авторизованным дилером компании HYUNDAI в соответствии с графиком технического обслуживания, приведенным в начале данного раздела.

⚠ ОСТОРОЖНО

При продолжительном контакте с кожей отработанное моторное масло может вызвать раздражение или рак кожи. Отработанное моторное масло содержит химические вещества, которые вызывали у лабораторных животных заболевание раком. Чтобы предохранить кожу, тщательно мойте руки с мылом в теплой воде сразу после работы с отработанным маслом.

ЖИДКОСТЬ СИСТЕМЫ ОХЛАЖДЕНИЯ

В систему охлаждения высокого давления входит бачок, заполненный всепогодной охлаждающей жидкостью с низкой температурой замерзания. Охлаждающая жидкость заливается в бачок на заводе-изготовителе.

Проверяйте степень защиты от замерзания и уровень охлаждающей жидкости не реже одного раза в год, перед началом зимнего сезона или перед поездкой в районы с холодным климатом.

Проверка уровня охлаждающей жидкости

⚠ ОСТОРОЖНО

Снятие крышки радиатора

- **Не следует открывать крышку радиатора при работающем или горячем двигателе. Это может привести к повреждению системы охлаждения и двигателя, а также может стать причиной тяжелых травм в результате выброса горячей охлаждающей жидкости или пара.**
- **Выключите двигатель и дождитесь, пока он остынет. Снимая крышку радиатора, проявляйте особую осторожность. Оберните крышку толстой тканью и медленно проверните ее против часовой стрелки до первого упора.**

(Продолжение)

(Продолжение)

Отойдите в сторону, пока будет происходить стравливание давления в системе охлаждения. Убедившись, что давление сброшено, нажмите на крышку радиатора, используя толстую ткань, и, продолжая вращение против часовой стрелки, снимите крышку.

- **Даже если двигатель выключен, не снимайте крышку радиатора или сливную пробку, пока двигатель и радиатор не остынут. До этого момента горячая охлаждающая жидкость и пар, выходящие под давлением, могут привести к серьезной травме.**

⚠ ОСТОРОЖНО

Работа электродвигателя (вентилятор охлаждения) управляется температурой охлаждающей жидкости двигателя, давлением хладагента и скоростью автомобиля. Иногда он может работать даже тогда, когда двигатель заглушен. Нужно соблюдать предельную осторожность при работе вблизи лопастей вентилятора, чтобы не пострадать от вращающихся лопастей вентилятора. При снижении температуры охлаждающей жидкости электродвигатель автоматически отключается. Это нормальное явление.

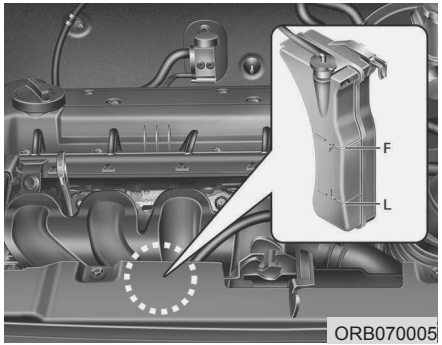

Проверьте состояние всех шлангов систем охлаждения и обогрева, а также их соединения. Замените все изношенные или имеющие вздутия шланги.

Охлаждающая жидкость должна быть залита до уровня между отметками F (полный) и L (низкий), нанесенными на боку резервуара для охлаждающей жидкости.

Если уровень низкий, долейте достаточное количество рекомендуемой охлаждающей жидкости, чтобы обеспечить защиту от замерзания и коррозии. Доведите уровень до метки “F”, но не заливайте избыточное количество жидкости.

Если долив приходится производить слишком часто, необходимо, чтобы авторизованный дилер компании HYUNDAI произвел проверку состояния системы охлаждения.

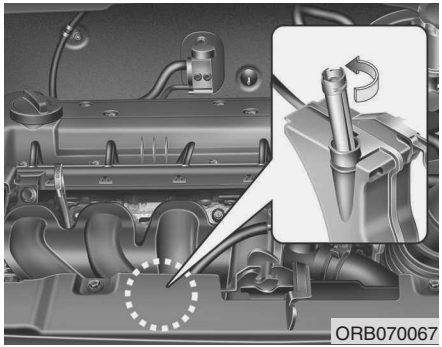

Чтобы добавить охлаждающую жидкость, выполнить нижеприведенные шаги:

1. Открыть крышку.
2. Вытянуть раздвижную горловину и повернуть ее в направлении стрелки, чтобы закрепить на месте.
3. Добавить охлаждающую жидкость.

Рекомендуемая жидкость системы охлаждения

- При добавлении охлаждающей жидкости следует использовать только деионизированную или мягкую воду. Запрещается добавлять жесткую воду в оригинальную охлаждающую жидкость. Ошибки при смешивании охлаждающей жидкости могут привести к серьезной неисправности или повреждению двигателя.
- Двигатель автомобиля имеет алюминиевые детали и должен быть защищен от коррозии и замерзания с помощью охлаждающей жидкости на основе этиленгликоля.
- ЗАПРЕЩАЕТСЯ использовать метиловый и этиловый спирты, а также добавлять их в рекомендуемые охлаждающие жидкости.
- Не следует использовать растворы, в которых содержится более 60% или менее 35% антифриза, поскольку они обладают пониженной эффективностью.

Процентное содержание компонентов смеси приведено в следующей таблице.

Температура окружающего воздуха	Процентное содержание компонентов смеси (объем)	
	Антифриз	Вода
-15°C (5°F)	35	65
-25°C (-13°F)	40	60
-35°C (-31°F)	50	50
-45°C (-49°F)	60	40

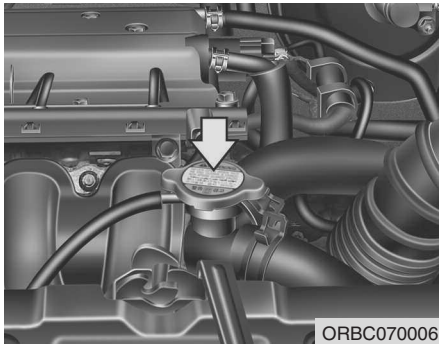
ORBC070006

⚠ ОСТОРОЖНО

Крышка радиатора

Не открывайте крышку радиатора при горячем двигателе и радиаторе. Горячая охлаждающая жидкость и пар, выходящие под давлением, могут привести к серьезной травме.

Замена охлаждающей жидкости

Замена охлаждающей жидкости должна производиться авторизованным дилером компании HYUNDAI в соответствии с графиком технического обслуживания, приведенным в начале данного раздела.

⚠ ВНИМАНИЕ

Оберните горловину радиатора толстой тканью перед тем, как залить охладитель, с целью предотвратить перелив охладителя через горловину и попадание его в другие части двигателя, в частности, в генератор.

⚠ ОСТОРОЖНО

- **Не заливайте охлаждающую жидкость радиатора или антифриз в бачок омывателя.**
- **Охлаждающая жидкость радиатора может серьезно ухудшить видимость при распылении ее на ветровое стекло и стать причиной потери управления автомобилем или повредить лакокрасочное покрытие и обшивку кузова.**

ТОРМОЗНАЯ ЖИДКОСТЬ / ЖИДКОСТЬ В ПРИВОДЕ ВЫКЛЮЧЕНИЯ СЦЕПЛЕНИЯ

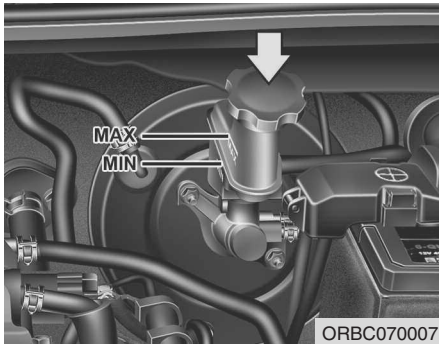

Проверка уровня тормозной жидкости

Периодически проверяйте уровень тормозной жидкости в расширительном бачке. Уровень должен находиться между отметками “MIN” (минимум) и “MAX” (максимум), нанесенными на боку резервуара. Перед снятием крышки бачка и доливом тормозной жидкости тщательно очистите поверхность вокруг крышки бачка во избежание загрязнения тормозной жидкости.

Перед снятием крышки бачка и доливом тормозной жидкости тщательно очистите поверхность вокруг крышки бачка во избежание загрязнения тормозной жидкости.

Уровень должен быть между отметками F (полный) и L (низкий). По мере увеличения пробега уровень будет снижаться. Это связано с состоянием накладок тормозов и не является признаком неисправности. Если уровень жидкости слишком низкий, необходимо, чтобы

авторизованный дилер компании HYUNDAI произвел проверку состояния тормозной системы

Используйте только рекомендуемые марки тормозной жидкости. (См. “Рекомендуемые смазочные материалы и информация об объемах” в разделе 8).

Не следует смешивать различные типы тормозных жидкостей.

⚠ ОСТОРОЖНО - Утечка тормозной жидкости

В случае если часто требуется доливать тормозную жидкость, автомобиль должен быть проверен авторизованным дилером компании HYUNDAI.

⚠ ОСТОРОЖНО
- Тормозная жидкость

Необходимо осторожно обращаться с тормозной жидкостью при ее замене или доливе. Не допускайте попадания тормозной жидкости в глаза. При попадании тормозной жидкости в глаза, немедленно промойте их большим количеством проточной водопроводной воды. После этого необходимо как можно скорее провести медицинское обследование глаз.

⚠ ВНИМАНИЕ

Следите за тем, чтобы тормозная жидкость не попадала на лакокрасочное покрытие кузова автомобиля, поскольку это приведет к его повреждению. Не следует использовать тормозную жидкость, которая в течение продолжительного времени находилась в контакте с воздухом, поскольку в этом случае ее качество не может быть гарантировано. Ее следует утилизировать надлежащим образом. Используйте только рекомендуемые марки тормозной жидкости. Несколько капель минерального масла (например, моторного), попавшие в тормозную систему вашего автомобиля, способны повредить детали этих систем.

( )

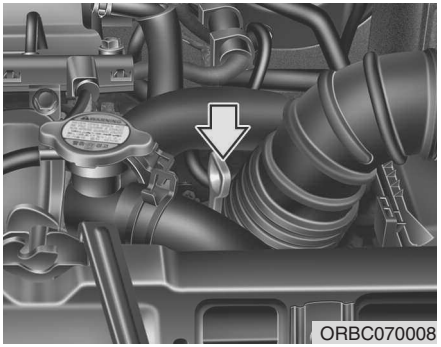

Проверка уровня жидкости автоматической коробки передач

Уровень жидкости для автоматической коробки передач необходимо регулярно проверять.

Установите автомобиль на ровной горизонтальной поверхности, поставьте на стояночный тормоз и проверьте уровень жидкости в следующем порядке.

1. Переведите рычаг управления автоматической коробкой передач в положение “N” (нейтральное) и убедитесь, что двигатель работает в режиме холостого хода.
2. После того как коробка передач прогреется в достаточной степени (температура трансмиссионной жидкости 70~80°C (158~176°F)), что соответствует приблизительно 10 минутам движения в обычном режиме, переведите рычаг управления работой коробки передач последо-вательно в каждое из положений и затем установите его в положение “N (нейтральное)” или “P (парковка)” .

.

OHD076045N

3. Убедитесь, что уровень жидкости находится в пределах диапазона щупа “HOT” (горячая). Если уровень жидкости ниже необходимого, долейте соответствующую требованиям трансмиссионную жидкость через заливное отверстие. Если уровень выше необходимого, слейте жидкость через сливное отверстие.
4. Если проверка уровня жидкости производится при холодной коробке передач (температура трансмиссионной жидкости 20~30°C (68~86°F)), долейте жидкость до линии “C (COLD)” (холодная) на щупе, после чего повторно проверьте уровень согласно шагу 2, описанному выше.

⚠ ОСТОРОЖНО

- Трансмиссионная жидкость

Проверка уровня трансмиссионной жидкости должна производиться при нормальной рабочей температуре двигателя. Это означает, что двигатель, радиатор, гибкий шланг радиатора, выхлопная магистраль и т.д. должны иметь очень высокую температуру. Следует проявлять большую осторожность во избежание получения ожогов при выполнении этой операции.

⚠ ВНИМАНИЕ

- ***Í• Низкий уровень жидкости приводит к проскальзыванию вала коробки передач. Избыточное количество жидкости может приводить к вспениванию, потере жидкости и выходу из строя коробки передач.***
- ***Использование трансмиссионной жидкости, не соответствующей требованиям, может привести к неисправностям коробки передач и выходу ее из строя.***

⚠ ОСТОРОЖНО

- Стояночный тормоз

Во избежание непредвиденного движения автомобиля используйте стояночный тормоз и нажимайте на педаль тормоза перед перемещением рычага переключения передач.

✻ К СВЕДЕНИЮ

Отметки диапазона “C (COLD)” (холодная) являются справочными величинами и не могут быть использованы для определения уровня трансмиссионной жидкости..

✻ К СВЕДЕНИЮ

Новая жидкость для автоматической коробки передач должна иметь красный цвет. Красный краситель добавляется для того, чтобы работники сборочных предприятий могли отличить транмиссионную жидкость от моторного масла или антифриз. Красный краситель не является показателем качества трансмиссионной жидкости и не для сохраняется при работе. В процессе эксплуатации автомобиля жидкость для автоматической коробки передач начинает темнеть. С течением времени цвет может стать светло-коричневым. Таким образом, замена жидкости для автоматической коробки передач должна производиться авторизованным дилером компании HYUNDAI в соответствии с графиком технического обслуживания, приведенным в начале данного раздела.

Используйте только рекомендуемые марки жидкости для автоматической коробки передач. (См. “Рекомендуемые смазочные материалы и информация об объемах” в разделе 8).

Замена жидкости автоматической коробки передач

Замена жидкости автоматической коробки передач должна Производиться авторизованным дилером компании HYUNDAI в соответствии с графиком технического обслуживания, приведенным в начале данного раздела.

ЖИДКОСТЬ УСИЛИТЕЛЯ РУЛЕВОГО УПРАВЛЕНИЯ (ПРИ НАЛИЧИИ)

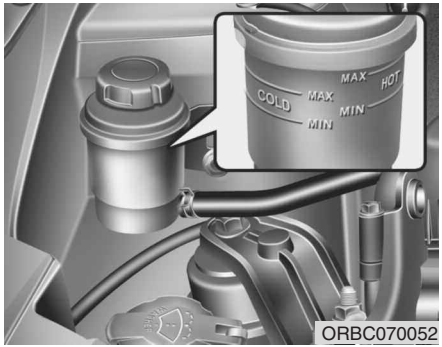

Проверка уровня жидкости усилителя рулевого управления

Периодически производите проверку уровня жидкости в расширительном бачке усилителя рулевого управления.

При нормальной температуре уровень жидкости должен находиться между рисками MAX (МАКСИМУМ) и MIN (МИНИМУМ) на боковой стороне указателя.

Перед выполнением долива жидкости тщательно очистите поверхность вокруг крышки бачка во избежание загрязнения жидкости.

Если уровень низкий, долейте жидкость до отметки “MAX”.

✻ К СВЕДЕНИЮ

Убедитесь в том, что уровень жидкости находится в диапазоне “HOT”, указанном на бачке. Если жидкость холодная, убедитесь в том, что ее уровень находится в диапазоне “COLD” (при наличии).

В случае, если часто требуется доливать жидкость усилителя рулевого управления, автомобиль должен быть проверен авторизованным дилером компании HYUNDAI.

⚠ ВНИМАНИЕ

- ***Во избежание повреждения насоса усилителя рулевого управления, не следует эксплуатировать автомобиль в течение продолжительного времени при низком уровне жидкости усилителя рулевого управления.***
- ***Не запускайте двигатель при пустом бачке усилителя рулевого управления.***
- ***При доливе рабочей жидкости следите, чтобы в бачок не попадала грязь.***
- ***Недостаточное количество жидкости может привести к увеличению усилия, требуемого для поворота рулевого колеса, и/или появлению шума в системе усилителя рулевого управления.***
- ***При использовании рабочей жидкости, не соответствующей требованиям, может произойти снижение эффективности работы усилителя рулевого управления и повреждение его элементов.***

Используйте только рекомендуемые марки жидкости усилителя рулевого управления. (См. “Рекомендуемые смазочные материалы и информация об объемах” в разделе 8).

Проверка шланга усилителя рулевого управления

Перед выездом проверьте соединения на наличие утечек, существенных повреждений и перегибов шланга усилителя рулевого управления.

ЖИДКОСТЬ ОМЫВАТЕЛЯ ВЕТРОВОГО СТЕКЛА

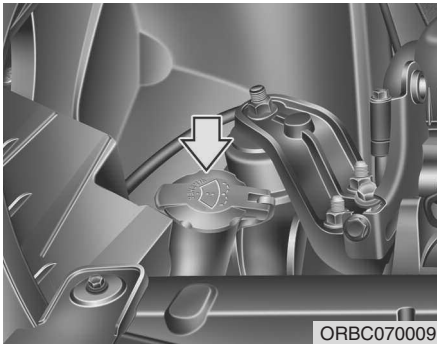

Проверка уровня жидкости в бачке омывателя ветрового стекла

Бачок выполнен полупрозрачным, что позволяет визуально оценить уровень жидкости при беглом осмотре.

Проверьте уровень жидкости в бачке омывателя и долейте жидкость, если необходимо. При отсутствии специального раствора можно использовать чистую воду. Однако в районах с холодным климатом следует использовать незамерзающие моющие растворы.

⚠ ОСТОРОЖНО

- **Не заливайте охлаждающую жидкость радиатора или антифриз в бачок омывателя.**
- **Охлаждающая жидкость радиатора может серьезно ухудшить видимость при распылении ее на ветровое стекло и стать причиной потери управления автомобилем или повредить лакокрасочное покрытие и обшивку кузова.**
- **Жидкость для омывателя ветрового стекла содержит некоторое количество спирта и при определенных условиях может воспламеняться. Не допускайте контакта искр или открытого пламени с жидкостью омывателя или бачком для жидкости омывателя. При этом может быть нанесен ущерб автомобилю и здоровью пассажиров.**

(Продолжение)

(Продолжение)

- **Жидкость омывателя ветрового стекла является ядовитой для людей и животных. Запрещается пить жидкость омывателя ветрового стекла. Также не допускайте попадания ее на кожу. Это может нанести существенный вред здоровью или привести к смертельному исходу.**

СТОЯНОЧНЫЙ ТОРМОЗ

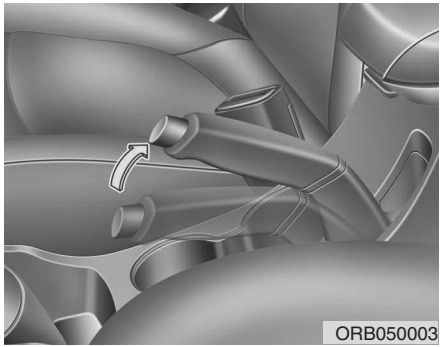

Проверка стояночного тормоза

Проверьте ход стояночного тормоза, подсчитав количество щелчков, слышимых при полном его включении с выключенного положения. Кроме того, стояночный тормоз должен независимо от других устройств надежно удерживать автомобиль на достаточно крутом склоне. Если ход рычага больше или меньше требуемой величины, необходимо, чтобы авторизованный дилер компании HYUNDAI произвел проверку состояния стояночного тормоза.

Ход: 5 щелчков при усилии 20 кг (44 фунта, 196 Н).

ВОЗДУШНЫЙ ФИЛЬТР

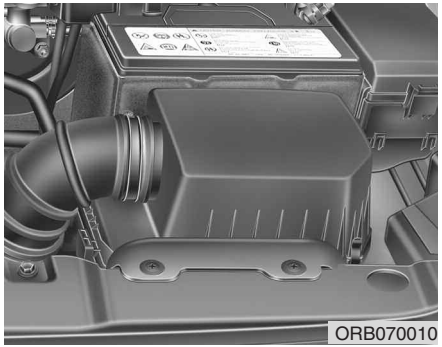

Замена фильтра

Он должен быть заменен при необходимости, промывка не допускается.

Фильтр может быть очищен при осмотре фильтрующего элемента воздушного фильтра.

Очистить фильтр сжатым воздухом.

При необходимости воздушный фильтр должен быть заменен на новый; чистка и повторное использование воздушного фильтра не допускаются.

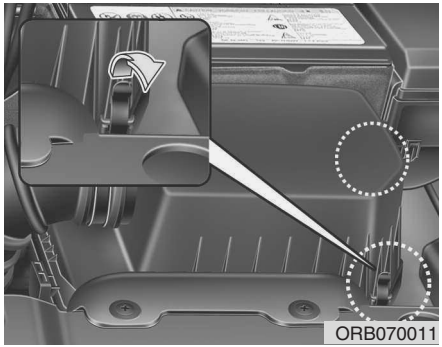

1. Отпустите защелки, крепящие крышку воздушного фильтра, и откройте крышку.

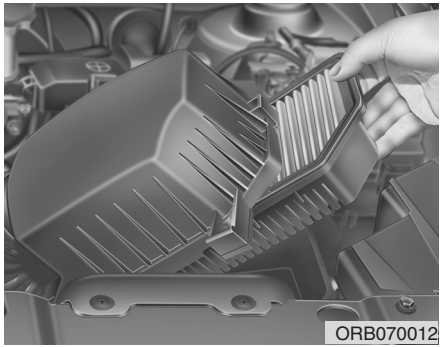

2. Вытереть внутренние поверхности воздухоочистителя.
3. Замените воздушный фильтр.
4. Закрепите крышку с помощью защелок.

Замену фильтра необходимо производить в соответствии с графиком технического обслуживания.

Если автомобиль эксплуатируется в районах с повышенной запыленностью или песчаных районах, интервалы между заменами фильтрующего элемента должны быть меньше интервалов, рекомендуемых для нормальных условий эксплуатации. (См. пункт “Техническое обслуживание при тяжелых условиях эксплуатации автомобиля” в данном разделе).

⚠ ВНИМАНИЕ

- ***Не эксплуатируйте автомобиль без воздушного фильтра, это приведет к повышенному износу двигателя.***
- ***При снятии фильтрующего элемента воздушного фильтра следите за тем, чтобы пыль или грязь не попадали во впускную магистраль, поскольку это может привести к повреждению двигателя.***
- ***Используйте оригинальный фильтрующий элемент, поставляемый компанией HYUNDAI. Использование фильтрующих элементов, поставляемых другими компаниями, может привести к выходу из строя датчика расхода воздуха или турбонагнетателя.***

ВОЗДУШНЫЙ ФИЛЬТР СИСТЕМЫ УПРАВЛЕНИЯ МИКРОКЛИМАТОМ

Проверка состояния фильтра

Если автомобиль в течение длительного времени эксплуатируется в городах с сильно загрязненным воздухом или на пыльных неровных дорогах, следует чаще проводить проверку и очистку. Когда очистку воздушного фильтра системы климат-контроля выполняет владелец автомобиля, нужно выполнять следующие процедуры и соблюдать осторожность, чтобы не повредить другие компоненты. Производите чистку воздушного фильтра согласно графику технического обслуживания.

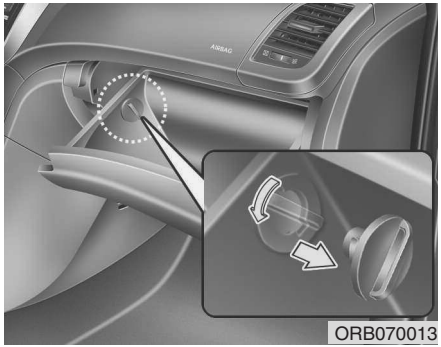

Чистка фильтра

1. При открытом перчаточном ящике снимите упоры, вращая их против часовой стрелки с обеих сторон.

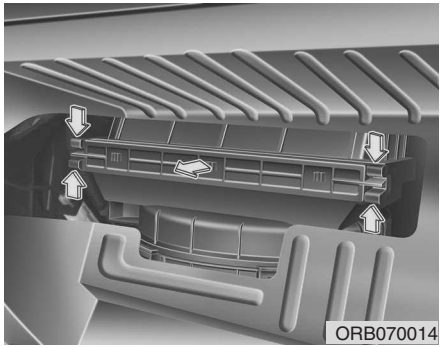

2. Снять крышку воздушного фильтра климат-контроля при нажатии замка крышки.

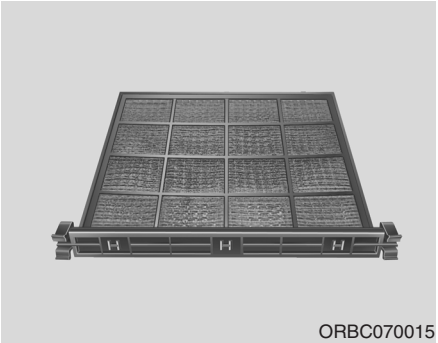

3. Произведите чистку воздушного фильтра системы климат-контроля одним из способов ниже:
   - Удалите грязь
   - Используйте пылесос
   - Промойте фильтр с использованием мягкой щетки и полностью просушите.
4. Установка выполняется в порядке, обратном разборке.

✻ К СВЕДЕНИЮ

После очистки воздушного фильтра системы климат-контроля нужно его правильно установить. В противном случае в системе может появиться шум, а эффективность фильтрации может понизиться.

ЩЕТКИ СТЕКЛООЧИСТИТЕЛЯ

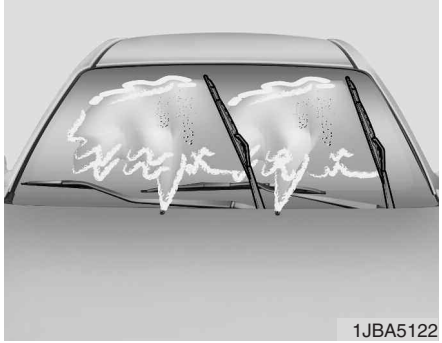

Проверка состояния щеток

✻ К СВЕДЕНИЮ

Известно, что горячий промышленный воск, который наносится в автоматических автомобильных мойках, осложняет очистку лобового стекла.

Загрязнение лобового стекла или щеток стеклоочистителя посторонними веществами может снизить эффективность работы стеклоочистителя. Обычными источниками загрязнения являются насекомые, сок деревьев и горячий воск, используемый в некоторых коммерческих автомобильных мойках. Если щетки плохо очищают стекло, вымойте стекло и щетки качественным моющим средством или нейтральным чистящим средством, после чего тщательно ополосните чистой водой.

⚠ ВНИМАНИЕ

Чтобы не повредить щетки стеклоочистителя, не используйте вблизи них бензин, керосин, сольвент или другие растворители.

Замена щеток

Если стеклоочистители не очищают стекло должным образом, это может означать, что щетки изношены или повреждены, и их необходимо заменить.

⚠ ВНИМАНИЕ

Во избежание повреждения рычагов стеклоочистителей не следует пытаться перемещать их вручную.

⚠ ВНИМАНИЕ

Использование щеток стеклоочистителей, не соответствующих требованиям, может привести к неисправностям стеклоочистителей и выходу их из строя.

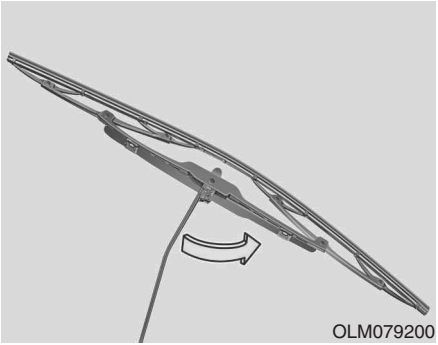

Тип A

1. Поднимите рычаг стеклоочистителя и поверните узел щетки, чтобы получить доступ к защелке.

⚠ ВНИМАНИЕ

Стеклоочиститель не должен упасть на ветровое стекло, т.к. он может оцарапать или нанести трещину на ветровое стекло.

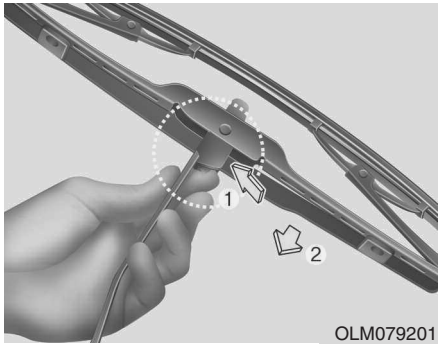

2. Нажмите на кнопку и потяните щетку стеклоочистителя вверх.

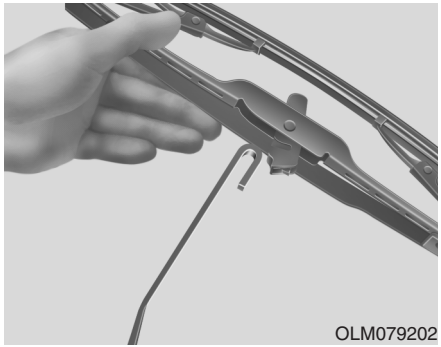

3. Снимите щетку с рычага.
4. Установка щетки выполняется в порядке, обратном снятию.

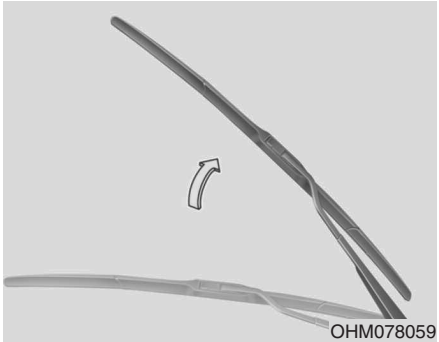

Тип B

1. Поднимите стеклоочиститель.

⚠ ВНИМАНИЕ

Стеклоочиститель не должен упасть на ветровое стекло, т.к. он может оцарапать или нанести трещину на ветровое стекло.

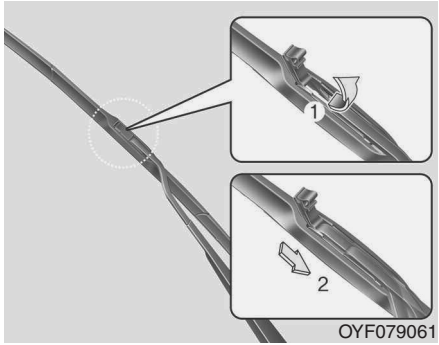

2. Поднять зажим щетки стеклоочистителя. Затем опустить щетку в сборе и снять ее.

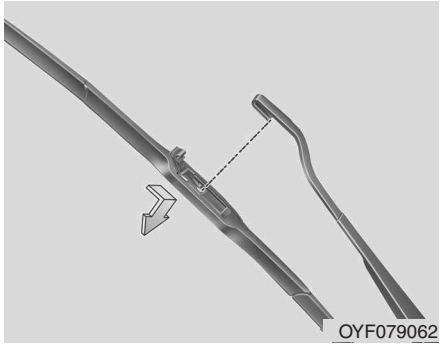

3. Установить новую щетку в сборе в обратном демонтажу порядке.

АККУМУЛЯТОРНАЯ БАТАРЕЯ

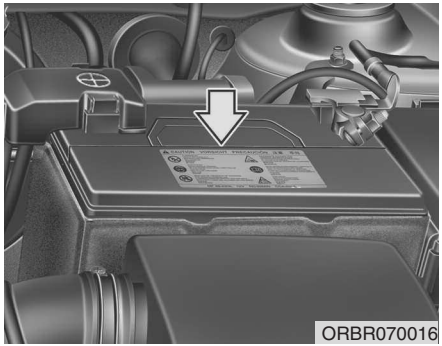

Рекомендации по обращению с аккумуляторной батареей

- Следите за тем, чтобы аккумуляторная батарея была надежно закреплена.
- Аккумуляторная батарея должна быть чистой и сухой.
- Клеммы и контакты разъемов должны быть чистыми, плотно прилегающими и покрытыми слоем технического вазелина или специальной смазки для электрических контактов.
- Электролит, вылившийся из аккумуляторной батареи, следует немедленно смыть водным раствором пищевой соды.
- Если автомобиль не будет использоваться в течение продолжительного времени, отсоедините кабели от аккумуляторной батареи.

- Основные опасности, связанные с эксплуатацией аккумуляторной батареи

При работе с аккумуляторными батареями внимательно прочтите следующие указания.

Не подносите к батарее зажженные сигареты, открытый огонь из других источников и не производите искр.

В элементах аккумуляторной батареи постоянно присутствует горючий газ - водород, который может взорваться при воспламенении.

(продолжение)

(продолжение)

Храните аккумуляторные батареи вне досягаемости детей, поскольку в батареях содержится СЕРНАЯ КИСЛОТА. Не допускайте попадания кислоты, находящейся в батарее, на кожу, в глаза, на одежду или лакокра сочные покрытия.

Если электролит попал вам в глаза, промывайте их чистой водой в течение не менее 15 минут и как можно скорее обратитесь за медицинской помощью.

Если электролит попал вам на кожу, тщательно промойте пораженный участок. Если вы чувствуете боль или жжение, как можно скорее обратитесь за медицинской помощью.

(продолжение)

(продолжение)

При выполнении зарядки аккумуляторной батареи или проведении работ вблизи нее надевайте защитные очки. При работе в закрытых помещениях обеспечьте надлежащую вентиляцию.

Неправильная утилизация использованной аккумуляторной батареи может нанести ущерб окружающей среде и здоровью людей.

Утилизируйте батарею согласно местным законам и правилам.

Просьба вернуть аккумулятор авторизованному дилеру HYUNDAI для переработки.

(продолжение)

(продолжение)

- При подъеме аккумуляторной батареи в пластиковом корпусе, избыточное давление на корпус может привести к утечке кислоты, и, как следствие, получению травм. Поднимайте аккумуляторную батарею с помощью приспособления для переноски или взявшись двумя руками за противоположные углы.
- Не пытайтесь заряжать аккумуляторную батарею, когда к ней подсоединены кабели.
- В системе электронного зажигания применяется высокое напряжение. Не прикасайтесь к ее элементам при работающем двигателе или включенном зажигании.

Несоблюдение правил техники безопасности, перечисленных выше, может привести к получению серьезных травм или гибели.

⚠ ВНИМАНИЕ

- *Если автомобиль длительное время не используется и находится в условиях низких температур, отсоединяйте аккумуляторную батарею и храните ее в помещении.*
- *Во избежание повреждения корпуса аккумуляторной батареи в условиях низких температур всегда заряжайте батарею полностью.*

⚠ ОСТОРОЖНО

Выполнять операцию снятия аккумуляторной батареи с автомобиля следует поручить авторизованному дилеру HYUNDAI.

Подзарядка аккумуляторной батареи

В вашем автомобиле установлена не требующая обслуживания аккумуляторная батарея, изготовленная с использованием кальция.

- Если произошел разряд аккумуляторной батареи в течение короткого промежутка времени (например, по причине оставленных включенными фар или ламп освещения салона автомобиля, не использовавшегося какое-то время), необходимо произвести медленную зарядку батареи (малым током) в течение 10 часов.
- Если аккумуляторная батарея постепенно разрядилась по причине высокой электрической нагрузки в процессе использования автомобиля, подзарядите ее током 20~30 А в течение двух часов.

⚠ ОСТОРОЖНО

- Подзарядка аккумуляторной батареи

При подзарядке аккумуляторной батареи необходимо соблюдать следующие меры предосторожности:

- **Необходимо снять аккумуляторную батарею с автомобиля и расположить ее в месте с хорошей вентиляцией.**
- **Вблизи аккумуляторной батареи запрещается курить, а также выполнять действия, связанные с опасностью возникновения искр или открытого пламени.**
- **Следите за батареей в процессе зарядки, остановите зарядку и уменьшите ее скорость, если в элементах батареи началось сильное выделение газа (кипение) или если температура электролита в любом из элементов превышает 49°C (120°F).**

(Продолжение)

(Продолжение)

- **При выполнении проверки аккумуляторной батареи в процессе зарядки надевайте защитные очки.**
- **Отключение зарядного устройства аккумуляторной батареи производится в следующем порядке.**

1. **Переведите главный выключатель зарядного устройства аккумуляторной батареи в положение “Выключено”.**
2. **Отсоедините контактный зажим от отрицательной клеммы аккумуляторной батареи.**
3. **Отсоедините контактный зажим от положительной клеммы аккумуляторной батареи.**

⚠ ОСТОРОЖНО

- **Перед выполнением операций по техническому обслуживанию или подзарядке аккумуляторной батареи, отключите все электрооборудование и выключите двигатель.**
- **Кабель, идущий к отрицательной клемме аккумуляторной батареи, должен отключаться первым, а подключаться последним.**
- **Все работы, связанные с аккумуляторной батареей, должны производиться авторизованными дилерами компании HYUNDAI.**

⚠ ВНИМАНИЕ

- ***Не допускайте попадания на аккумуляторную батарею воды и любых других жидкостей.***
- ***Для вашей безопасности при замене аккумуляторной батареи используйте оригинальную батарею, предоставленную одобренным авторизованным дилером компании HYUNDAI.***

Сброс параметров приборов

После разряда или отключения аккумуляторной батареи необходимо сбросить параметры некоторых функций и приборов:

- Автоматический подъем/опускание окон (см. раздел 4)
- Маршрутный компьютер (см. раздел 4)
- Система управления микроклиматом (см. раздел 4)
- Часы (см. раздел 4)
- Аудиосистема (см. раздел 4)

КОЛЕСА И ШИНЫ

Уход за шинами

Для обеспечения надлежащего технического обслуживания, безопасности в эксплуатации и максимальной экономии топлива, рекомендуется постоянно поддерживать рекомендуемое давление в шинах и соблюдать предписанные для Вашего автомобиля предельные нагрузки на колеса и распределение нагрузки.

Рекомендуемое давление воздуха в холодных шинах

Необходимо ежедневно производить проверку давления во всех шинах (включая запасное колесо). Проверка выполняется при холодных шинах. “Холодными” считаются шины автомобиля, который не был в движении, по крайней мере, три часа или проехал менее 1,6 км (1 мили).

Рекомендуемые величины давления должны поддерживаться для удобства и безопасности вождения автомобиля, хорошей управляемости и минимального износа шин.

Рекомендуемые величины давлений приведены в пункте “Колеса и шины” в разделе 8.

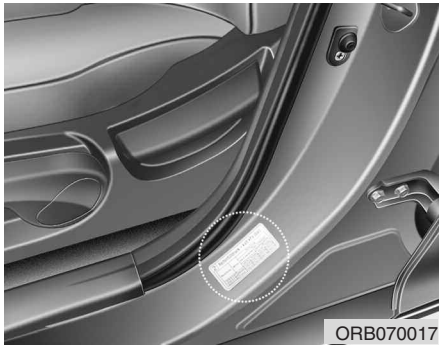

Все технические характеристики (размеры и давление) приведены в табличке, прикрепленной к автомобилю.

⚠ ОСТОРОЖНО
- Недостаточное давление в шинах

Значительное понижение давления может привести к резкому усилению нагрева, становясь причиной разрывов шин, отслоения протектора и других повреждений шин, вследствие чего может произойти потеря управления автомобилем, приводящая, в свою очередь, к серьезным травмам или смерти. Риск такого перегрева значительно повышается в жаркие дни или при движении на высокой скорости в течение продолжительного периода времени.

⚠ ВНИМАНИЕ

- ***Пониженное давление в шинах также приводит к чрезмерному износу, плохой управляемости и снижению экономии топлива. Также может произойти деформация колес. Поддерживайте необходимый уровень давления в шинах. Если шину приходится часто подкачивать, необходимо, чтобы ее проверил авторизованный дилер компании HYUNDAI.***
- ***Повышенное давление в шинах приводит повышению чувствительности к неровностям дороги, чрезмерному износу в средней части протектора шины и увеличение вероятности повреждения шины из-за дефектов дорожного покрытия.***

⚠ ВНИМАНИЕ

- ***Давление в нагретых шинах обычно превышает величину давления, рекомендованную для холодных шин, на 28~41 кПа (4~6 фунтов/кв. дюйм). Не спускайте воздух из нагретых шин для регулирования давления. В противном случае давление будет ниже рекомендуемого уровня.***
- ***Убедитесь, что по окончании работ были установлены колпачки зарядных клапанов шин. При отсутствии колпачка грязь или влага могут попасть внутрь клапана и стать причиной утечки воздуха. Если колпачок клапана утерян, как можно скорее установите новый.***

⚠ ОСТОРОЖНО
- Накачивание шин

Повышенное и пониженное давление в шине снижает ее ресурс, негативно сказывается на управляемости автомобиля и может привести к повреждению шины. Это, в свою очередь, может привести к потере управления автомобилем и получению травм.

⚠ ВНИМАНИЕ
- Давление воздуха в шине

Всегда следуйте приведенным ниже рекомендациям:

- ***Проверяйте давление воздуха при холодных шинах. (После того, как автомобиль был припаркован в течение как минимум трех часов или проехал не более 1,6 км с момента запуска двигателя).***
- ***Проверяйте давление воздуха в шине запасного колеса при каждой проверке давления воздуха в шинах.***
- ***Не перегружайте автомобиль. Следите за тем, чтобы не перегружать багажник на крыше автомобиля (при наличии).***
- ***Изношенные, старые шины могут стать причиной аварии. Если протектор сильно изношен или шины были повреждены, их следует заменить.***

Проверка давления воздуха в шинах

Проверяйте давление воздуха в шинах не реже, чем один раз в месяц.

Также проверьте давление воздуха в шине запасного колеса.

Методика проверки

Для проверки давления в шинах используйте качественный манометр. Соответствие давления воздуха в шине рекомендуемой величине невозможно определить по внешним признакам, не проводя измерений. Радиальные шины могут выглядеть нормально накачанными даже при пониженном давлении.

Проверяйте давление воздуха при холодных шинах. - “Холодными” считаются шины автомобиля, который не был в движении, по крайней мере, три часа или проехал менее 1,6 км (1 мили).

Снимите колпачок со штока зарядного клапана шины. Для выполнения измерения давления плотно прижмите манометр к клапану. Если при холодных шинах давление соответствует рекомендуемой величине, указанной на шине и в табличке с данными о допустимой загрузке автомобиля, дальнейшего регулирования давления не требуется. Если давление низкое, закачивайте воздух, пока не будет достигнута рекомендуемая величина.

При повышенном давлении воздуха в шине, стравите воздух, нажав на металлический шток в центре зарядного клапана шины. Повторно проверьте величину давления по манометру. Следите за тем, чтобы по окончании работ на штоки клапанов были установлены колпачки. Это позволит предотвратить утечки, защищая от попадания грязи и влаги.

⚠ ОСТОРОЖНО

- **Регулярно проверяйте давление в шинах, а также отсутствие их износа или повреждения. При проведении проверки обязательно используйте манометр.**
- **Шины с повышенным или пониженным давлением воздуха изнашиваются неравномерно. Вследствие этого, ухудшается управляемость автомобиля, может произойти потеря управления автомобилем или внезапный разрыв шины, что приводит к авариям, травмам или гибели людей. Рекомендованное давление воздуха в холодных шинах автомобиля приводится в данном Руководстве, а также на табличке с маркировкой шин, расположенной на средней стойке со стороны водителя.**

(Продолжение)

(Продолжение)

- **Изношенные, старые шины могут стать причиной аварии. Необходимо заменять изношенные и поврежденные шины, а также шины со следами неравномерного износа.**
- **Не забывайте проверять давление воздуха в шине запасного колеса. Компания HYUNDAI рекомендует выполнять проверку давление воздуха в шине запасного колеса при каждой проверке давления воздуха в шинах основных колес.**

Перестановка колес

Для выравнивания износа протектора рекомендуется переставлять колеса через каждые 12 000 км (7 500 миль) пробега или ранее, если происходит неравномерный износ.

Проводя перестановку, проверьте правильность балансировки колес.

При перестановке проверьте колеса на наличие неравномерного износа и повреждений. Причиной повышенного износа обычно является неправильное давление воздуха в шинах, неправильный угол установки колес, разбалансированность колес, езда с резкими торможениями и поворотами. Убедитесь, что на протекторе и на боковых сторонах шины нет неровностей или выпуклостей. Если будет обнаружен один из перечисленных дефектов, шину следует заменить.

Также шину следует заменить, если видна кордная ткань или корд. После перестановки колес убедитесь, что давление в передних и задних шинах соответствует рекомендуемым значениям, а также проверьте затяжку крепежных гаек.

С запасным колесом стандартного размера (при наличии)

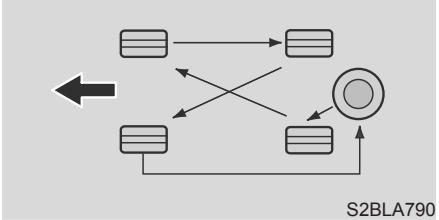

S2BLA790

При отсутствии запасного колеса

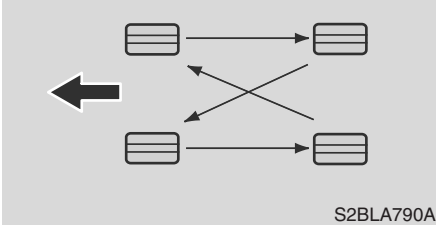

S2BLA790A

Шины с направленным протектором (при наличии)

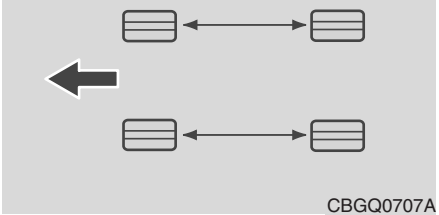

CBGQ0707A

При перестановке колес необходимо проверить тормозные колодки на предмет износа.

✻ К СВЕДЕНИЮ

В случае радиальных шин, имеющих ассиметричный рисунок протектора, возможна только перестановка передних колес назад. Перестановка колес с левой на правую сторону не допускается.

⚠ ОСТОРОЖНО

- **Не используйте компактное запасное колесо при перестановке.**
- **Ни в коем случае не используйте одновременно шины с диагональным и радиальным кордом. Это может привести к изменению управляемости автомобиля на дороге и, как следствие, серьезным травмам или смерти и повреждению имущества.**

Регулировка углов установки колес и балансировка шин

На заводе-изготовителе производится тщательная регулировка углов установки колес и балансировка шин вашего автомобиля, что обеспечивает максимально возможный ресурс шин и лучшие значения общих характеристик автомобиля.

В большинстве случаев необходимости в повторной регулировке углов установки колес не возникает. Однако если вы заметили повышенный износ шин или ваш автомобиль при движении смещается в сторону, то углы установки колес необходимо восстановить.

Если при движении по ровной дороге возникает вибрация, то, возможно, необходимо произвести повторную балансировку колес.

⚠ ВНИМАНИЕ

Установка балансировочных грузиков, не соответствующих требованиям, может привести к повреждению алюминиевых дисков колес вашего автомобиля. Используйте только соответствующие требованиям балансировочные грузики.

Замена шин

Если шина изношена равномерно, то индикатор износа появится в виде сплошной полосы, расположенной поперек протектора. Это означает, что на шине остался слой протектора толщиной менее 1,6 мм (1/16 дюйма). Если это произошло, замените шину.

Замену следует провести, не дожидаясь, пока полоса появится по всей ширине протектора.

⚠ ОСТОРОЖНО - Замена шин

- **Движение на изношенных шинах представляет большую опасность и снижает эффективность торможения, точность рулевого управления и сцепление с дорогой.**
- **Штатные шины автомобиля обеспечивают безопасность поездки и управления. Запрещается использовать шины и колеса другого типа и размера. Это может повлиять на безопасность и характеристики автомобиля и привести к потере управляемости или опрокидыванию, в результате чего возможны серьезные травмы. Устанавливаемые на замену шины должны иметь одинаковый рисунок протектора и быть одинакового размера, типа, бренда, грузоподъемности на всех четырех колесах.**

(Продолжение)

(Продолжение)

- **Использование шин любого другого размера или типа может значительно изменить плавность хода и управляемость, дорожный просвет, тормозной путь, просвет между кузовом и шинами, дорожный просвет при зимних шинах и надежность показаний спидометра.**
- **Лучше всего заменять все четыре шины одновременно. Если это невозможно или не требуется, замените пару передних или пару задних шин. Замена только одной шины может серьезно повлиять на управляемость автомобиля.**

(Продолжение)

(Продолжение)

- **Антиблокировочная тормозная система работает по принципу сравнения скорости вращения колес. Размер шины также может повлиять на скорость вращения колеса. При замене шин следует менять все четыре шины разом и только на шины того же размера, что и поставлявшиеся в комплекте с автомобилем. Использование шин разного размера может привести к некорректной работе антиблокировочной системы и электронной системы курсовой устойчивости (при наличии).**

Замена колес

При замене колес, независимо от причины, по которой она выполняется, убедитесь, что новые колеса эквивалентны оригинальным заводским по диаметру, ширине обода и вылету колеса.

⚠ ОСТОРОЖНО

Использование колес не рекомендованного размера может негативно повлиять на срок эксплуатации колеса и подшипника, тормозные и остановочные характеристики, характеристики управляемости, дорожный просвет, просвет между кузовом и покрышкой, просвет зимних цепей, работу спидометра и одометра, регулировку фар и высоту бампера.

Сцепление шин с дорогой

Сцепление шины с дорогой может ухудшиться при езде на изношенных, плохо накачанных шинах или езде по дорогам со скользким покрытием. Когда становится виден индикатор износа, шины необходимо заменить. Для уменьшения вероятности потери управления автомобилем снижайте скорость во время дождя, снега или при движении по обледеневшей дороге.

Техническое обслуживание шин

Помимо поддержания правильного давления воздуха, снижение износа шин также достигается за счет правильных углов установки колес. Если шина изнашивается неравномерно, необходимо, чтобы ваш дилер проверил углы установки колес.

При установке новых колес убедитесь, что они отбалансированы. Это позволит сделать вождение более комфортабельным и увеличить ресурс шины. Кроме того, шина должна проходить повторную балансировку каждый раз, когда она снимается с диска.

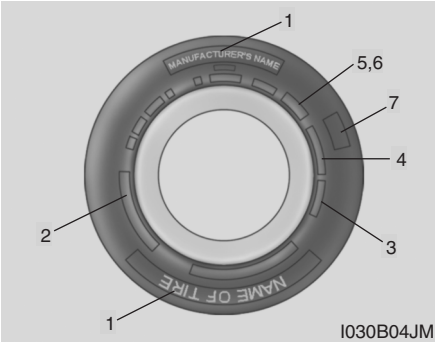

Маркировка на боковой поверхности шины

В маркировке указаны основные характеристики шины, а также идентификационный номер шины (TIN), необходимый для подтверждения наличия сертификата на соответствие стандартам безопасности. Номер TIN может использоваться для идентификации шины при ее возврате.

1. Производитель или торговая марка

Указан производитель или торговая марка.

2. Обозначение размера шины

На боковую поверхность шины наносится условное обозначение ее размера. Эти данные потребуются вам при выборе шин для замены. Ниже приводится значение букв и цифр в условном обозначении размера шины.

Пример обозначения размера шины:

(Эти цифры приведены строго в качестве примера; обозначение размера ваших шин может меняться в зависимости от модели автомобиля).

185/65R15 88H

185 - ширина шины в миллиметрах.

65 - отношение высоты профиля поперечного сечения шины к его ширине, выраженное в процентах.

R - кодовое обозначение типа шины (радиальная).

15 - диаметр обода в дюймах.

88 - индекс нагрузки. Цифровой код, соответствующий максимальной нагрузке, которую может выдержать шина.

H - символ, обозначающий скоростную категорию шины. Для получения дополнительной информации смотри таблицу скоростных категорий, приведенную в данном разделе.

Обозначение размера колеса

На колеса также наносится маркировка, содержащая данные, необходимые при выполнении замены. Ниже приводится значение букв и цифр в условном обозначении размера колеса.

Пример обозначения размера колеса:

6.0JX15

6.0 - ширина обода в дюймах.

J - обозначение профиля обода колеса.

15 - диаметр обода в дюймах.

Скоростные категории шин

В приведенной ниже таблице содержатся различные скоростные категории, используемые в настоящее время применительно к легковым автомобилям. Код скоростной категории является частью обозначения размера, наносимого на боковую поверхность шины. Этот символ соответствует максимальной скорости, при которой может эксплуатироваться шина.

Символ, обозначающий скоростную категорию шины	Максимальная скорость
S	180 км/ч (112 миль/час)
T	190 км/ч (118 миль/час)
H	210 км/ч (130 миль/час)
V	240 км/ч (149 миль/час)
Z	Свыше 240 км/ч (149 миль/час)

3. Проверка ресурса шины (TIN: идентификационный номер шины)

У всех шин, имеющих срок службы более шести лет согласно дате изготовления, по мере старения происходит естественное понижение прочностных и других характеристик (даже у шин неиспользуемых запасных колес). По этой причине, шины (включая шину запасного колеса) следует заменять на новые. Дата изготовления шины указывается на ее боковой поверхности (в некоторых случаях, с внутренней стороны) в составе кода DOT. Код DOT наносится на поверхность шин и состоит из цифр и букв английского алфавита. Дата изготовления содержится в последних четырех разрядах (символах) кода DOT.

DOT : XXXX XXXX OOOO

В первой части кода DOT содержится кодовый номер завода-изготовителя, размер шины и тип рисунка протектора, а последние четыре цифры указывают неделю и год изготовления.

Например:

DOT XXXX XXXX 1611 указывает, что шина была изготовлена на 16-й неделе 2011 г.

⚠ ОСТОРОЖНО

Со временем шины изнашиваются, даже если они не эксплуатируются. Вне зависимости от того стерлась ли покрышка или нет, рекомендуется заменять шины после шести (6) лет эксплуатации в обычных условиях. Жаркий климат или частые большие нагрузки могут ускорить процесс изнашивания шин. Игнорирование данного предупреждения может приветси к быстрому износу шин, что может привести к потере управления и аварии с серьезными травмами или смертью.

4. Материал и расположение корда в шине

Внутри шины находится большое количество слоев прорезиненной ткани. Производители должны указывать материалы, использованные при изготовлении шин. В этот список обычно входят сталь, нейлон, полиэстер и др. Буква “R” означает радиальное расположение слоев корда; буква “D” - диагональное или наклонное расположение слоев; буква “B” соответствует диагонально-поясной схеме расположения слоев.

5. Максимальное допустимое давление воздуха в шинах

Эта величина соответствует наибольшему давлению, которое может выдержать шина. Не превышайте максимальное допустимое давление в шине. Рекомендуемые значения давления в шине указываются в табличке “Характеристики шины и данные о допустимой загрузке автомобиля”.

6. Максимальная допустимая нагрузка

Эта величина, указываемая в килограммах и фунтах, означает максимальную нагрузку, которую может выдержать шина. Производя замену, всегда используйте шины, которые имеют ту же величину допустимой нагрузки, что и шины, установленные на автомобиль заводом-изготовителем.

7. Классификация по качеству на основании равномерного износа протектора шины

Стандарт качества можно найти при необходимости на боковой стороне шины между шириной протектора и шириной камеры.

Например:

ИЗНОСОСТОЙКОСТЬ ПРОТЕКТОРА 200

СЦЕПЛЕНИЕ AA

ТЕМПЕРАТУРА A

Износ протектора

Категория качества по износу шины является относительной оценкой, основанной на скорости износа шины при контролируемых условиях в ходе цикла государственных испытаний. Например, шина, имеющая категорию 150, будет изнашиваться в полтора раза дольше в ходе государственных испытаний, чем шина категории 100.

Относительные характеристики зависят от реальных условий эксплуатации. Тем не менее, характеристики могут отличаться от нормальных из-за различий в стиле вождения, проводимом обслуживании, характеристиках дорожного покрытия и климата.

Обозначение категории наносится на боковые стенки шин, предназначенных для легковых автомобилей. Шины, поставляемые в качестве стандартного или дополнительного оснащения вашего автомобиля, могут отличаться по категории качества.

Сцепление с дорогой - AA, A, B & C

Существуют следующие категории качества по сцеплению с дорогой AA, A, B и C в порядке ухудшения характеристик. Категории представляют собой способность автомобиля тормозить на влажном асфальтовом или бетонном покрытии в ходе государственных испытаний. Шина категории C может иметь плохие показатели, характеризующие сцепление с дорогой.

⚠ ОСТОРОЖНО

Степень сцепления с дорожным покрытием, присвоенная данной шине, получена в ходе испытаний на торможение при движении вперед, и не может быть распространена на случаи ускорения автомобиля, движения на повороте и аквапланирования. Кроме того, она не отражает максимально возможного сцепления с дорожным покрытием.

Температура - A, B и C

Существуют следующие категории качества по температуре: A (наивысшая), B и C. Эти категории качества отражают стойкость шины к выделению тепла и ее способность рассеивать тепло в процессе испытаний в лабораторных условиях на соответствующем требованиям испытательном колесе.

Под действием высокой температуры может происходить ухудшение свойств материала покрышки и сокращение ее ресурса, кроме того, повышенная температура может привести к выходу шины из строя. Категории A и B представляют собой более высокие уровни показателей, полученные в лабораторных условиях с использованием испытательного колеса, чем минимальные, требуемые законодательством.

⚠ ОСТОРОЖНО

- Температура шины

Категория качества по температуре устанавливается для шины с нормальным давлением воздуха и при отсутствии перегрузки. Слишком высокая скорость, пониженное давление или повышенная нагрузка, действующие по отдельности или в сочетании друг с другом, могут приводить к увеличению температуры и возможному внезапному выходу шины из строя. Это может привести к потере управления автомобилем и стать причиной серьезной травмы или смерти.

ПЛАВКИЕ ПРЕДОХРАНИТЕЛИ

Для защиты электрической системы автомобиля от выхода из строя в результате электрической перегрузки используются плавкие предохранители.

У этого автомобиля имеется 2 (или 3) панели предохранителей, одна из которых расположена в боковой панели со стороны водителя, еще одна находится в моторном отсеке.

В этом автомобиле имеются две панели предохранителей, одна из которых расположена на кронштейне панели на стороне водителя, другая - в моторном отсеке.

Если в вашем автомобиле не работают какие-либо осветительные приборы дополнительное электрооборудование или элементы управления, проверьте плавкий предохранитель соответствующей цепи. Если предохранитель перегорел, проводник внутри него будет расплавленным.

Если электрическая система не работает, в первую очередь проверьте панель предохранителей, установленную со стороны водителя.

Для замены сгоревшего плавкого предохранителя всегда используйте предохранитель того же номинала.

Если после выполнения замены предохранитель повторно перегорел, это указывает на наличие неисправности элементов электрической системы. Прекратите использование соответствующей системы автомобиля и проконсультируйтесь с авторизованным дилером компании HYUNDAI.

Используются три вида предохранителей: предохранители ножевого типа для слабых токов, патронные предохранители, а также мультипредохранители для сильных токов.

⚠ ОСТОРОЖНО

- Замена предохранителя

- **Для замены плавкого предохранителя всегда используйте предохранитель того же номинала.**
- **Установка предохранителя с большим номинальным током может привести к повреждению и возникновению пожара.**
- **Запрещается даже временно устанавливать проволочные перемычки взамен соответствующих предохранителей. Это может привести к повреждению электрической проводки и возникновению пожара.**

⚠ ВНИМАНИЕ

Запрещается использовать отвертку или любой другой металлический предмет для извлечения предохранителей, поскольку это может вызвать короткое замыкание и повредить электрическую систему.

Панель предохранителей на приборной панели

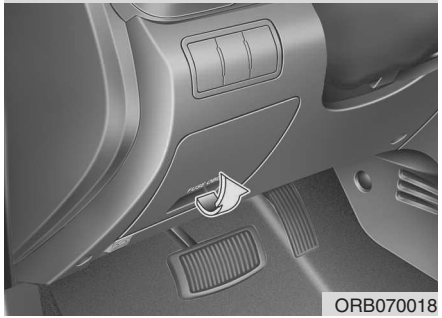

Замена предохранителя, установленного на внутренней панели

1. Переведите ключ зажигания и все другие выключатели в положение “Выключено”.
2. Откройте крышку панели предохранителей.

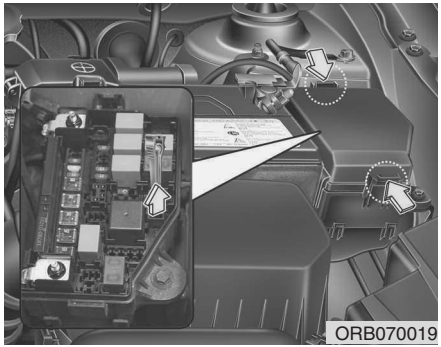

3. Извлеките прямым движением подозреваемый предохранитель.

   Пользуйтесь приспособлением для извлечения предохранителей, расположенном на панели на стороне переднего пассажира.
4. Проверьте снятый предохранитель; если он перегорел, замените его на новый.

5. Вставьте новый плавкий предохранитель с тем же номинальным током и убедитесь, что он надежно закреплен в зажимах.

Если зажимы ослаблены, обратитесь к авторизованному дилеру компании HYUNDAI.

При отсутствии запасных предохранителей используйте предохранители с тем же номинальным током, установленные в цепях устройств, которые не являются обязательными для работы автомобиля, таких как прикуриватель.

Если фары или другие электрические элементы не работают, а плавкие предохранители на панели в салоне автомобиля исправны, проверьте панель плавких предохранителей в отсеке двигателя. Если плавкий предохранитель перегорел, его следует заменить.

Предохранитель с памятью

Автомобиль оснащен предохранителем, позволяющим предотвратить разряд аккумуляторной батареи в случае стоянки с выключенным двигателем в течение длительного периода времени. Перед постановкой автомобиля на стоянку на продолжительное время выполните следующие действия.

1. Заглушите двигатель.
2. Выключите фары и задние фонари.
3. Откройте крышку панели со стороны водителя и извлеките предохранитель с памятью.

✻ К СВЕДЕНИЮ

- **Если предохранитель извлечен из панели плавких предохранителей, не будут работать звуковая сигнализация, аудиосистема, часы, лампы, установленные в салоне, и т.д. После установки предохранителя на место некоторые приборы будет необходимо повторно настроить. (См. пункт “Аккумуляторная батарея” в данном разделе).**
- **Даже при извлеченном предохранителе с памятью аккумуляторная батарея может продолжать разряжаться из-за работающих фар или других электрических устройств.**

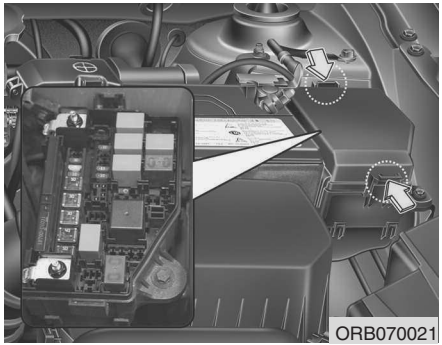

Замена предохранителя, установленного на панели в отсеке двигателя

1. Переведите ключ зажигания и все другие выключатели в положение “Выключено”.
2. Нажмите на крышку панели плавких предохранителей и снимите ее.
3. Проверьте снятый предохранитель; если он перегорел, замените его на новый. Для извлечения или установки плавкого предохранителя на панели в отсеке двигателя используйте предназначенный для этого съемник.
4. Вставьте новый плавкий предохранитель с тем же номинальным током и убедитесь, что он надежно закреплен в зажимах. Если зажимы ослаблены, обратитесь к авторизованному дилеру компании HYUNDAI.

⚠ ВНИМАНИЕ

После проверки панели плавных предохранителей в отсеке двигателя, надежно закрепите ее крышку. В противном случае может произойти выход из строя электрической системы из-за попадания в панель воды.

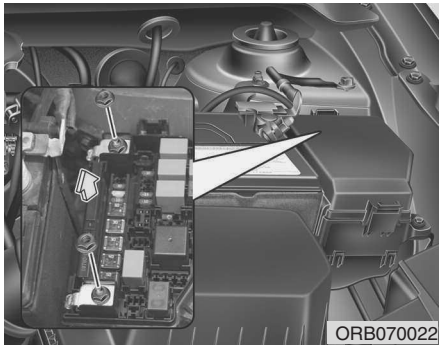

Мультипредохранитель

Если главный плавкий предохранитель перегорел, его следует заменить. Замена выполняется в следующем порядке:

1. Снимите панель плавких предохранителей, которая находится с правой стороны в отсеке двигателя.
2. Открутите гайки, показанные на рисунке выше.
3. Для замены сгоревшего плавкого предохранителя всегда используйте предохранитель того же номинала.
4. Установка выполняется в порядке, обратном разборке.

✻ К СВЕДЕНИЮ

Если главный плавкий предохранитель перегорел, обратитесь к авторизованному дилеру компании HYUNDAI.

Описание панели плавких предохранителей и реле

Под крышкой панели плавких предохранителей и реле находится табличка с наименованиями предохранителей/реле и величинами их номинальных токов.

Панель предохранителей на приборной панели

Панель предохранителей в моторном отсеке

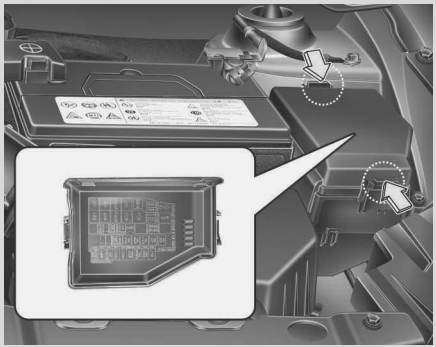

ORB070023/ORB070024

✻

Отдельные пункты описания панели предохранителей могут быть неприменимы к вашему автомобилю. Описание является полным на момент издания. При проверке панели предохранителей своего автомобиля используйте табличку, расположенную на его корпусе.

Приборная панель (панель предохранителей со стороны водителя)

Описание	Символ	Номинальный ток предохранителя	Защищаемый элемент
FRT_Deicer		15A	Обогреватель ветрового стекла
P/OUTLET	POWER OUTLET	15A	Розетка
C/LIGHT		15A	Прикуриватель
ACC	ACC	10A	Аудио, BCM, модуль управления электронного ключа, модуль управления системой блокировки автоматической коробки передач
A/BAG IND	IND	10A	Приборная доска (индикатор подушки безопасности)
A/BAG		10A	Модуль управления SRS
T/SIG		10A	Выключатель аварийного сигнала
R/WPR		15A	Многофункциональный переключатель, двигатель заднего стеклоочистителя
R/FOG		10A	Реле задних противотуманных фар
F/FOG		10A	Реле передних противотуманных фар
ROOM2	2	10A	Реле автоматического защитного отключения
STOP	STOP LP	15A	Переключатель стоп-сигнала, датчик заряда аккумулятора, реле стоп-сигнала, модуль управления электронного ключа, разъем канала передачи данных, рычаг переключения передач ATM, соленоид блокировки ключа
CLUSTER	CLUSTER	10A	Приборная доска, BCM

Описание	Символ	Номинальный ток предохранителя	Защищаемый элемент
IGN1_1	IG1 1	10A	Модуль управления системой блокировки автоматической коробки передач, модуль управления EPS, электрохромное зеркало, модуль управления SRS, индикатор напоминания ремней безопасности, зуммер системы помощи при парковке, переключатель стоп-сигнала реостат, боковой датчик системы помощи при парковке (левый/правый), центральный датчик системы помощи при парковке (левый/правый)
ABS	ABS	10A	Модуль управления ABS, модуль управления ESP, выключатель ESP, коробка предохранителей и реле E/R (универсальный диагностический разъем)
B/UP LP	B/UP LP	10A	Выключатель фонаря заднего хода
PCU	ECU	10A	ECM, модуль управления электронного ключа
H/LP LH	LH	10A	Левая фара
DAY TIME RUNNING LIGHT		10A	BCM
HAZARD		15A	Реле аварийного сигнала, выключатель аварийного сигнала
SMK_1	1	25A	Модуль управления электронного ключа
SMK_2	2	10A	Модуль управления электронного ключа, выключатель кнопки Start/Stop
TCU	ECU	15A	Генератор импульсов 'A'/'B', датчик скорости автомобиля, переключатель диапазонов КПП
IGN COIL	IGN COIL	15A	Катушка зажигания ¹ 1 ~ 4, конденсатор
IGN2	IG2	10A	BCM, Реле стеклоподъемника, модуль управления электронного ключа, модуль управления кондиционера, приборная доска, двигатель люка, переключатель устройства регулировки положения фар, фары (левая/правая)

Описание	Символ	Номинальный ток предохранителя	Защищаемый элемент
F/WPR		25A	Многофункциональный переключатель, двигатель стеклоочистителей ветрового стекла
DOOR LOCK		20A	Реле блокировки/разблокировки дверных замков, реле разблокировки багажника, привод блокировки двери водителя
SAFETY P/WINDOW	SAFETY	25A	Модуль обеспечения безопасности стеклоподъемника в двери водителя
S/HEATER		15A	Выключатель на центральной приборной панели
ROOM1	1	10A	Приборная доска, BCM, модуль управления кондиционера, освещение багажника, освещение салона
AUDIO	AUDIO	20A	Аудиосистема
TAIL LH	LH	10A	Задние комбинированные фонари (левая сторона), фары (левая сторона), Лампа подсветки номерного знака (левая/правая) (4-дверный кузов), лампа подсветки номерного знака (5-дверный кузов)
TAIL RH	RH	10A	Правая фара, задние комбинированные фонари (правая сторона), реостат, переключатель устройства регулировки положения фар, выключатель аварийного сигнала, аудио, разъем AUX и USB, выключатель ESP, приборная доска, многофункциональный переключатель (дистанционное управление), переключатель кондиционера, выключатель заднего устройства предотвращения запотевания, модуль управления кондиционера, выключатель обогревателя стеклоочистителей ветрового стекла, подсветка рычага переключения передач ATM.
START		10A	Коробка предохранителей и реле E/R (реле 7), ECM, выключатель блокировки зажигания, переключатель диапазонов КПП
H/LP RH	RH	10A	Приборная доска, правая фара

Описание	Символ	Номинальный ток предохранителя	Защищаемый элемент
P/WDW LH	LH	25A	Главный пульт управления стеклоподъемниками, переключатель задних стеклоподъемников (левая сторона)
P/WDW RH	RH	25A	Главный пульт управления стеклоподъемниками, переключатель задних стеклоподъемников (правая сторона), переключатель стеклоподъемника пассажирской двери
HTD MIRR		10A	Выключатель заднего устройства предотвращения запотевания, привод наружного зеркала заднего вида со стороны водителя/ пассажира
A/CON_2		10A	Модуль управления кондиционера (автомат.)
BLOWER_2		10A	ECM, выключатель вентилятора, резистор вентилятора

Панель плавких предохранителей в отсеке двигателя

Описание	Символ	Номинальный ток предохранителя	Защищаемый элемент
МУЛЬТИПРЕД	MDPS	80A	Блок управления EPS
		40A	Реле 10 (реле вентилятора)
	RR HTD	40A	I/P блок коммутации (реле заднего устройства предотвращения запотевания)
	2 (ABS)	40A	Блок управления ABS, блок управления ESP
	1 (ABS)	40A	Блок управления ABS, блок управления ESP, универсальный диагностический разъем
	ALT	125A	Генератор, коробка предохранителей и реле E/R (самовосстанавливающийся предохранитель F1~F5, предохранитель F20)
	B+1	50A	I/P блок коммутации (Предохранитель разъема питания: F35/F36, предохранитель: F12~F15, реле задних огней)
ПРЕДОХРАН	IG2	50A	Реле 7 (реле запуска), реле 6 (реле кнопки запуска (IG2)), ключ зажигания
	IG1	40A	Реле 2 (реле кнопки запуска (ACC)), реле 9 (реле кнопки запуска (IG2)), ключ зажигания
	2	30A	Реле 1 (реле управления двигателя), предохранитель F25
		40A	Реле 3 (реле вентилятора (низкие обороты)), Реле 8 (реле вентилятора (высокие обороты))
	B+2	50A	I/P блок коммутации (Реле: стеклоподъемник, аварийный сигнал, блокировка/разблокировка дверей, разблокировка багажника, предохранители: F23~F25, F31, F32))
		10A	Реле 5 (Реле звукового сигнала)
	F/PUMP	15A	Реле 2 (Реле топливного насоса)

Описание	Символ	Номинальный ток предохранителя	Защищаемый элемент
ПРЕДОХРАН		10A	Реле 4 (Реле кондиционера)
	INJECTOR	15A	ECM, TCM, инжектор [1] #1~4, регулирующий клапан подачи масла, Реле 12 (реле топливного насоса
	SENSOR	10A	ECM, датчик положения распределительного вала, электромагнитный клапан управления продувкой, датчик кислорода (вверх/вниз), модуль иммобилизатора, Реле 3 (реле вентилятора (низкие обороты)), Реле 4 (Реле кондиционера), Реле 8 (реле вентилятора (высокие обороты))
	[2]	10A	TCM
	B/UP LP	10A	TCM, переключатель диапазонов КПП, приборная доска, BCM, Задние комбинированные фонари (левая/правая сторона)

ЛАМПЫ ОСВЕЩЕНИЯ

⚠ ОСТОРОЖНО

- Выполнение работ, связанных с лампами освещения

Перед выполнением работ, связанных с осветительными приборами, поставьте автомобиль на стояночный тормоз, убедитесь, что ключ зажигания установлен в положение “LOCK” и выключите лампы во избежание непредвиденного перемещения автомобиля, ожога рук или получения удара электрическим током.

Используйте лампы с требуемой величиной мощности.

⚠ ВНИМАНИЕ

При замене сгоревших ламп используйте новые лампы той же мощности. В противном случае, может произойти перегорание плавкого предохранителя или повреждение электрической проводки.

⚠ ВНИМАНИЕ

Если у вас нет необходимых инструментов, ламп с требуемой номинальной мощностью и опыта выполнения подобных работ, обратитесь к авторизованному дилеру компании HYUNDAI. Во многих случаях замена ламп в автомобиле затруднена другими деталями, которые необходимо демонтировать для получения доступа к лампе. В особенности это касается демонтажа узла фары для замены ламп. Снятие/установка узла фары может привести к повреждению автомобиля.

✻ К СВЕДЕНИЮ

После сильного дождя или мытья автомобиля рассеиватели фар и задних фонарей могут выглядеть побелевшими. Это обусловлено разницей температур воздуха внутри и снаружи фар. Это явление аналогично запотеванию окон автомобиля изнутри во время дождя и не является признаком наличия неисправностей. Если в результате утечек вода попадает в электрическую цепь подключения лампы, автомобиль должен быть проверен авторизованным дилером компании HYUNDAI.

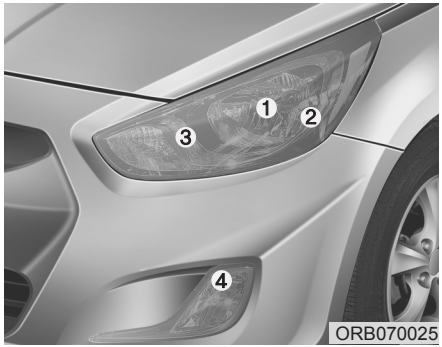

ORB070025

Замена ламп в фарах, габаритных фонарях, указателях поворота и передних противотуманных фарах

(1) Фары (дальний свет/ближний свет)
(2) Габаритный фонарь
(3) Передний указатель поворота
(4) Передняя противотуманная фара (при наличии)

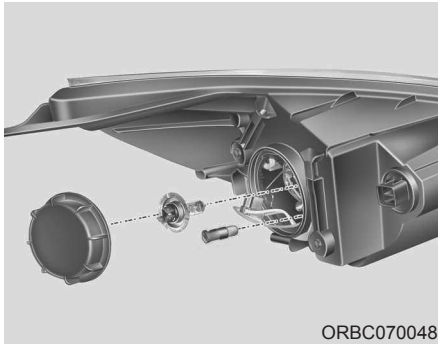
ORBC070048

Лампы фары

1. Откройте капот.
2. Снимите крышку лампы фары вращением против часовой стрелки.
3. Отсоедините разъем гнезда лампы фары.
4. Отстегните фиксирующий провод лампы фары, нажав его конец и толкнув вперед.
5. Извлеките лампу из патрона.
6. Установите новую лампу фары и пристегните ее фиксирующим проводом, вложив этот провод в канавку лампы.
7. Подсоедините разъем гнезда лампы фары.
8. Установите крышку лампы фары вращением по часовой стрелке.

✻ К СВЕДЕНИЮ

Если после установки обратно передней блок-фары требуется ее регулировка, обратитесь за консультацией к авторизованному дилеру HYUNDAI.

Габаритный фонарь

1. Откройте капот.
2. Снять крышку фары, вращая ее против часовой стрелки.
3. Извлечь патрон, потянув его наружу.
4. Извлеките лампу, потянув ее из гнезда.
5. Вставьте новую лампу в гнездо.
6. Установить патрон.
7. Установить крышку фары, вращая ее по часовой стрелке.

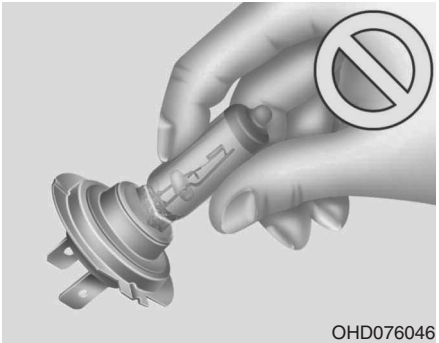
OHD076046

⚠ ОСТОРОЖНО
- Галогенные лампы

- **В галогенных лампах содержится газ под давлением, который может вызвать разлет осколков стекла при повреждении лампы.**

(Продолжение)

(Продолжение)

- **Всегда проявляйте особую осторожность при обращении с ними, не допускайте появления царапин и других механических повреждений. Не допускайте попадания жидкостей на включенные лампы. Не следует касаться стеклянных частей ламп голыми руками. Остатки масла могут привести к перегреву и взрыву колбы лампы. Включать лампу можно только после установки в фару.**
- **При повреждении или разрушении лампы срочно замените ее на новую. Осторожно утилизируйте поврежденную лампу.**
- **При замене ламп надевайте защитные очки. Перед выполнением работ дайте лампочке остыть.**

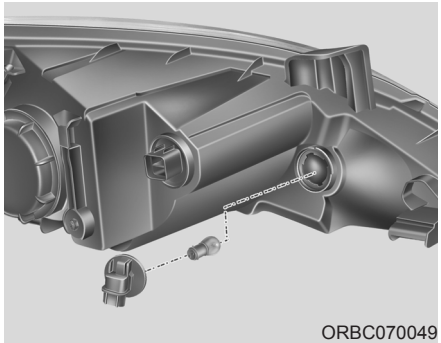
ORBC070049

Лампа указателя поворота

1. Остановить двигатель и открыть капот.
2. Извлеките патрон из фары, повернув его против часовой стрелки так, чтобы фиксаторы патрона совместились с выемками фары.
3. Извлеките лампу из патрона: для этого нажмите на нее и поверните против часовой стрелки так, чтобы ее фиксаторы совместились с выемками патрона. Вытяните лампу из патрона.

4. Вставьте новую лампу в патрон и поверните ее до фиксации.
5. Установите патрон в фару, совместив его фиксаторы с выемками фары. Нажмите на патрон и поверните его по часовой стрелке.

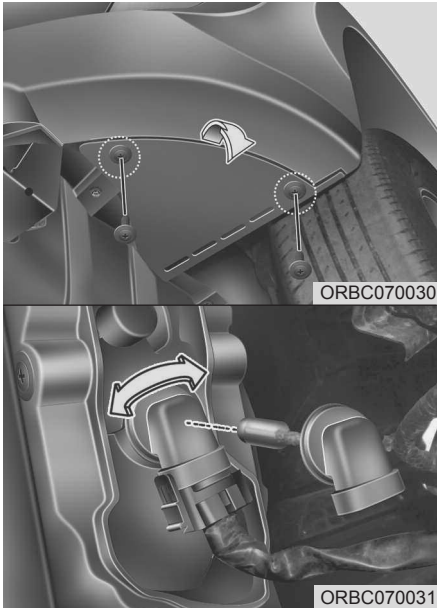

Замена лампы переднего противотуманного фонаря (при наличии)

1. Снимите нижнюю крышку переднего бампера.
2. Дотянитесь рукой до задней стенки переднего бампера.
3. Отсоедините от патрона провода питания.
4. Извлеките патрон лампы из корпуса, повернув его против часовой стрелки таким образом, чтобы язычки патрона совместились с пазами в корпусе.
5. Установите новый патрон лампы в корпус, совместив язычки патрона с пазами в корпусе. Толкните патрон в корпус и поверните по часовой стрелке.
6. Присоедините к патрону провода питания.
7. Установите на место нижнюю крышку переднего бампера.

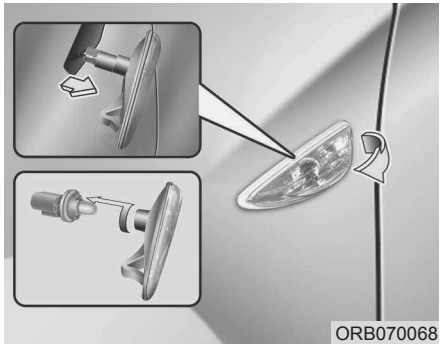

Замена лампы бокового повторителя указателя поворота (при наличии)

Тип A

1. Демонтируйте узел лампы с автомобиля, для чего подденьте рассеиватель и извлеките узел лампы.
2. Отсоедините электрический разъем лампы.
3. Отделите гнездо от деталей рассеивателя, вращая его против часовой стрелки, пока выступы на корпусе гнезда не совместятся с пазами в деталях рассеивателя.
4. Извлеките лампу, потянув ее из гнезда.
5. Вставьте новую лампу в гнездо.
6. Повторно соберите гнездо с рассеивателем.
7. Подключите электрический разъем лампы.
8. Установите узел лампы обратно на кузов автомобиля.

.

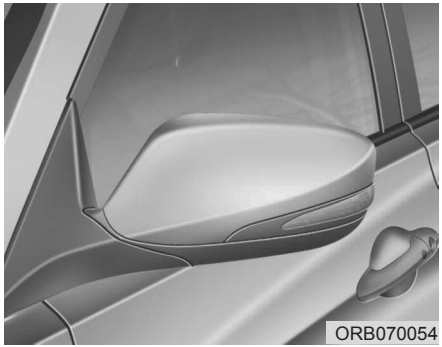

Тип B

Если лампа не работает, необходимо, чтобы авторизованный дилер компании HYUNDAI произвел проверку автомобиля.

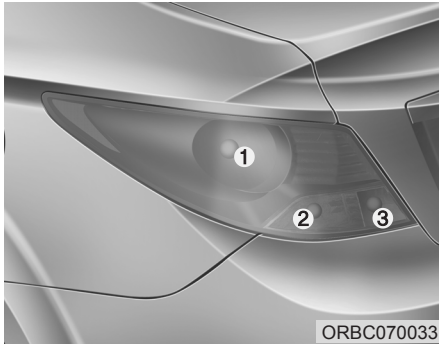

ORBC070033

Замена лампы заднего комбинированного фонаря

(1) Стоп-сигнал/задний фонарь
(2) Задний указатель поворота
(3) Задняя противотуманная фара (Левая сторона) (приналичии)/ Фонарь заднего хода (Правая сторона)

ORBC070034

1. Откройте крышку багажника.
2. Снимите крышку технического обслуживания.

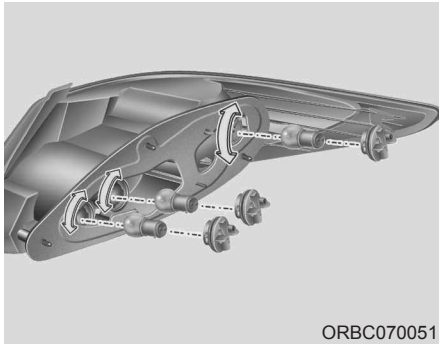
ORBC070051

3. Отделите гнездо от деталей узла, вращая его против часовой стрелки, пока выступы на корпусе гнезда не совместятся с пазами в деталях узла.
4. Извлеките лампу из гнезда, нажав на нее и вращая против часовой стрелки, пока выступы на корпусе лампы не совместятся с пазами в гнезде. Извлеките лампу, потянув ее из гнезда.
5. Вставьте новую лампу в гнездо и вращайте ее, пока она не зафиксируется.

6. Установите гнездо в узел, совместив выступы на корпусе гнезда с пазами в деталях узла. Вставьте гнездо в узел и поверните по часовой стрелке.
7. Установите крышку отверстия для обслуживания.

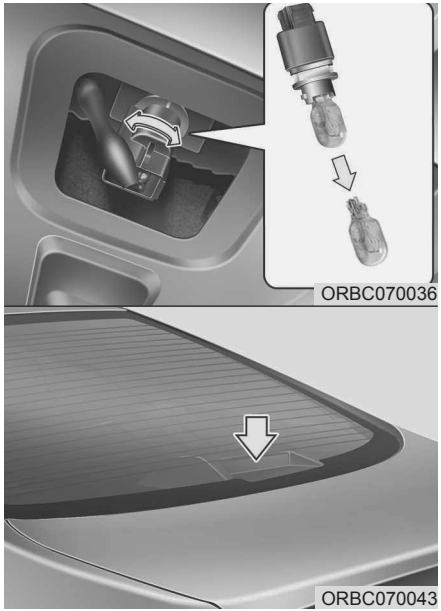

Замена лампы высоко расположенного повторителя стоп-сигнала (при наличии)

1. Откройте крышку багажника.
2. Снять патрон, вращая его против часовой стрелки.
3. Заменить лампу в патроне.
4. Установить патрон, вращая его по часовой стрелке.

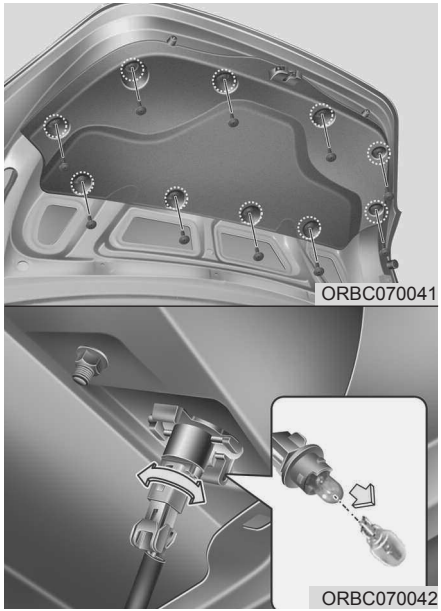

Замена лампы освещения номерного знака

1. Снять декоративную отделку багажника.
2. Снять патрон, вращая его против часовой стрелки.

3. Извлекайте лампу, потянув ее из гнезда.
4. Установите новую лампу.
5. Установить патрон, вращая его по часовой стрелке.
6. Установить декоративную отделку багажника.

Замена лампы освещения салона

1. С помощью отвертки с плоским жалом аккуратно отделите рассеиватель от корпуса лампы освещения салона.
2. Извлеките лампу, потянув ее из гнезда.

⚠ ОСТОРОЖНО

Перед выполнением работ, связанных с лампами освещения салона, убедитесь, что нажата клавиша “OFF” (выключить), во избежание ожога пальцев рук или получения удара электрическим током..

3. Вставьте новую лампу в гнездо.
4. Совместите выступы рассеивателя с канавками в корпусе лампы освещения салона и зафиксируйте рассеиватель на месте.
5. Если лампы освещения карты и салона не загораются, обратитесь к авторизованному дилеру HYUNDAI.

⚠ ВНИМАНИЕ

Следите за тем, чтобы не загрязнить или не повредить рассеиватели, выступы рассеивателей и пластмассовые корпуса.

УХОД ЗА ВНЕШНИМ ВИДОМ АВТОМОБИЛЯ

Внешний уход

Общие меры предосторожности при осуществлении внешнего ухода

При использовании химических моющих средств или полиролей очень важно следовать указаниям, приведенным в табличках. Внимательно читайте все предостерегающие указания в табличках.

Уход за лакокрасочным покрытием автомобиля

Мойка автомобиля

Чтобы защитить лакокрасочное покрытие от коррозии и износа, не реже одного раза в месяц тщательно мойте автомобиль слегка теплой или холодной водой.

При использовании автомобиля для езды в условиях бездорожья необходимо мыть его после каждого выезда. Уделяйте особое внимание удалению любых скоплений соли, пыли, грязи и других инородных материалов. Убедитесь, что дренажные отверстия на нижних поверхностях дверей и панелей подвески очищены от загрязнений.

Насекомые, смола и сок деревьев, птичий помет, промышленные выбросы в атмосферу и аналогичные загрязнения, если их не убирать своевременно, могут повредить лакокрасочное покрытие вашего автомобиля.

Однако даже при своевременном мытье с водой не всегда удается удалить все загрязнения. Для более эффективного мытья может использоваться нещелочное мыло, безопасное для окрашенных поверхностей.

После мойки тщательно ополосните автомобиль слегка теплой или холодной водой. Не допускайте высыхания мыльного раствора на лакокрасочном покрытии автомобиля.

⚠ ВНИМАНИЕN

- ***Не используйте сильнодействующее мыло, химические моющие средства или горячую воду. Также не следует мыть автомобиль в условиях прямого солнечного света или в случае, если кузов автомобиля сильно нагрет.***

(Продолжение)

(Продолжение)

- ***Не мойте боковое окно под сильной струей воды под давлением. Вода может попасть через окно и намочить салон.***
- ***Во избежание повреждения пластиковых деталей не мойте их химическими растворителями и сильнодействующими чистящими средствами.***

⚠ ОСТОРОЖНО

- Намокшие элементы тормозной системы

После мойки автомобиля проверьте работу тормозов, двигаясь на малой скорости, чтобы убедиться в том, что на элементы тормозной системы не попала вода. Если эффективность работы тормозов понизилась, высушите их, продолжая движение на малой скорости и слегка нажимая на педаль тормоза.

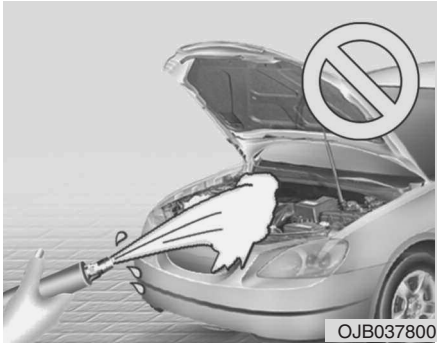

⚠ ВНИМАНИЕ

- ***Мойка моторного отсека водой, включая использование аппаратов высокого давления, может привести к неисправности электрических цепей или двигателя и соответствующего компонента в моторном отсеке.***
- ***Избегайте контакта воды или других жидкостей с электрическими / электронными компонентами и воздуховода в транспортном средстве, так как это может их повредить.***

Полировка воском

Наносить воск следует после того, как вода прекратила собираться в капли на окрашенной поверхности автомобиля.

Перед полировкой воском автомобиль следует обязательно вымыть и высушить. Для полировки автомобиля используйте высококачественный жидкий воск или восковую пасту и следуйте указаниям его изготовителя. Покрывайте воском все металлические элементы, чтобы предохранить их и сохранить блеск.

При удалении масла, смолы или аналогичных веществ при помощи средства для удаления пятен с окрашенной поверхности кузова обычно снимается и нанесенный воск. Обязательно возобновите покрытие этих участков воском, даже если в данный момент времени не требуется обработка воском остальной поверхности автомобиля.

⚠ ВНИМАНИЕ

- ***При попытке стереть пыль или грязь с поверхности кузова при помощи куска сухой ткани на лакокрасочном покрытии останутся царапины.***
- ***Не используйте стальные мочалки, абразивные мочалки или сильные растворители, содержащие щелочные или каустические компоненты, для очистки хромированных или анодированных алюминиевых деталей. Это может привести к повреждению, обесцвечиванию или нарушению лакокрасочного покрытия.***

Восстановление повреждений лакокрасочного покрытия

Глубокие царапины или выбоины от попадания камней на окрашенной поверхности должны своевременно устраняться. Открытый металл быстро ржавеет, что, в итоге, может привести к значительным затратам на ремонт.

✻ К СВЕДЕНИЮ

Если ваш автомобиль поврежден или требует любого ремонта или замены каких-либо металлических деталей, убедитесь, что в автомастерской проводят антикоррозионную обработку заменяемых и ремонтируемых деталей.

Уход за полированными металлическими элементами

- Для удаления дорожного гудрона и следов от насекомых пользуйтесь специально предназначенным для этого средством. Не следует использовать для этого скребок или другой острый предмет.
- Для защиты полированных поверхностей металлических деталей от коррозии нанесите защитное восковое покрытие или предохранительное средство, содержащее хром, и натрите для большего блеска.
- В зимний период или в прибрежных районах покрывайте полированные металлические детали более толстым слоем воска или защитного средства. При необходимости покройте эти детали техническим вазелином, не вызывающим коррозии, или другим защитным составом.

Уход за нижней частью кузова

Вызывающие коррозию вещества, которые применяются для удаления снега и пыли, могут скапливаться под днищем. Если своевременно не удалять эти вещества, может ускориться коррозия элементов, расположенных под днищем автомобиля, таких как топливные трубопроводы, рама, собственно днище и элементы выхлопной системы, даже если они были обработаны средством для защиты от коррозии.

Тщательно мойте сильной струей слегка теплой или холодной воды нижнюю часть кузова автомобиля и ниши колес не реже одного раза в месяц, а также после езды по бездорожью и по окончании зимнего сезона. Уделяйте особое внимание этой части автомобиля, поскольку на ней сложно увидеть всю скопившуюся пыль и грязь. Простое смачивание въевшейся грязи без ее удаления принесет больше вреда, чем пользы. Необходимо следить за тем, чтобы дренажные отверстия, имеющиеся в нижней части дверей, на панелях элементов подвески и деталях рамы, не забивались грязью; вода, оставшаяся в этих зонах, может стать причиной коррозии.

⚠ ОСТОРОЖНО

После мойки автомобиля проверьте работу тормозов, двигаясь на малой скорости, чтобы убедиться в том, что на элементы тормозной системы не попала вода. Если эффективность работы тормозов понизилась, высушите их, продолжая движение на малой скорости и слегка нажимая на педаль тормоза.

Уход за алюминиевыми колесными дисками

Алюминиевые диски имеют защитное покрытие.

- Не используйте абразивные моющие средства, полировальные составы, сольвенты или проволочные щетки для очистки алюминиевых колесных дисков. Это может привести к появлению царапин или повреждению покрытия.
- Используйте только нещелочное мыло или нейтральный растворитель. Тщательно промывайте диски водой. Не забывайте очищать все диски после езды по дорогам, на которых применялась соль. Это поможет предотвратить появление коррозии
- Не следует мыть диски колес при помощи быстро вращающихся щеток для мытья автомобилей.
- Не пользуйтесь моющими средствами, содержащими кислоту. Это может нанести повреждения и стать причиной коррозии алюминиевых дисков, имеющих защитное покрытие.

Защита от коррозии

Защита автомобиля от коррозии

Используя для защиты от коррозии самые современные технологии проектирования и производства, мы производим автомобили самого высокого качества. Однако это только часть работы. Для обеспечения долгосрочной защиты от коррозии, требуется помощь и содействие со стороны владельца.

Основные причины появления коррозии

Основными причинами появления коррозии автомобиля являются:

- Дорожная соль, грязь и влага, которые накапливаются под днищем автомобиля.
- Сколы краски или защитных покрытий камнями, гравием, а также незначительные сколы и вмятины, оставляющие незащищнный металл открытым для воздействия коррозии.

Зоны активной коррозии

Если автомобиль эксплуатируется в тех местах, где он постоянно подвергается воздействию материалов, вызывающих коррозию, защита от не является особенно важной. Некоторыми причинами усиления коррозии являются дорожная соль, химические препараты, применяемые на дорогах, морской воздух и промышленное загрязнение.

Влага - источник коррозии

Влага создает те условия, в которых возникновение коррозии наиболее вероятно. Например, коррозионные процессы ускоряются при высокой влажности, особенно когда температура окружающего воздуха находится немного выше ноля. При таких условиях испаряющаяся слишком медленно влага поддерживает постоянный контакт материала, вызывающего коррозию, с поверхностью автомобиля.

Особенно активным источником коррозии является грязь, потому что она медленно высыхает и задерживает влагу на поверхности автомобиля. Даже если грязь кажется сухой, она все еще может содержать влагу и способствовать коррозионным процессам.

Высокие температуры тоже могут способствовать появлению коррозии плохо вентилируемых частей автомобиля, на которых может оседать влага. По всем этим причинам, особенно важно содержать ваш автомобиль в чистоте, регулярно удалять с него грязь и накопления других материалов. Это относится не только к видимым участкам, но и к днищу автомобиля.

Предотвращение появления коррозии

Вы можете помочь предотвратить появление коррозии следующими действиями:

Содержите свой автомобиль в чистоте.

Самый лучший способ предотвращения коррозии - это содержание вашего автомобиля в чистоте и регулярное удаление отложений материалов, её вызывающих. Очень важно обращать особое внимание на днище автомобиля.

- Если вы эксплуатируете автомобиль в регионах активной коррозии (где дороги посыпают солью, рядом с морем, в регионах с сильным промышленным загрязнением, кислотными дождями и т.п.), вы должны принимать особые меры для предотвращения коррозии. В зимнее время следует очищать струей воды днище автомобиля не реже одного раза в месяц, а после окончания зимнего периода тщательно его промыть.
- При очистке днища автомобиля необходимо уделять особох для обозрения. Производите очистку тщательно; если просто намочить грязь, а не смыть ее, то это скорее сделает коррозию более интенсивной, а не предотвратит ее. Вода под высоким давлением и пар особенно эффективны при удалении отложений грязи и коррозионных материалов.
- При очистке нижней части дверей, элементов подвески и силовых конструкций, следите за тем, чтобы дренажные отверстия были открыты, давая возможность влаге испаряться и не скапливаться внутри, ускоряя появление коррозии.

Обеспечьте отсутствие влаги в гараже

Нельзя парковать автомобиль в сыром, плохо проветриваемом гараже. Это создает подходящие условия для коррозии. Особенно это относится к тем случаям, когда вы моете автомобиль внутри гаража или заезжаете в гараж на мокром, покрытом снегом, льдом или грязью автомобиле. Даже отапливаемый гараж может способствовать появлению коррозии, если он плохо вентилируется, и влага не испаряется.

Содержите лакокрасочные покрытие и декоративные панели в хорошем состоянии

Царапины и сколы на лакокрасочном покрытии должны быть закрыты быстровысыхающей краской как можно скорее, чтобы уменьшить вероятность возможного появления коррозии. При обнаружении незащищенного металла, рекомендуется обратиться в специализированную мастерскую по кузовному ремонту.

Птичий помет: Птичий помет является очень коррозионно-активным. Он может повредить лакокрасочное покрытие в течение считанных часов. Всегда удаляйте птичий помет как можно быстрее.

Не забывайте о салоне

Влага, вызывающая коррозию, может собираться под ковриками и покрытием пола. Периодически проверяйте отсутствие влаги под ковриками. Будьте особенно осторожны, если вы используете автомобиль для перевозки удобрений, чистящих материалов или химических реагентов.

Такие материалы необходимо перевозить только в предназначенных для этого контейнерах, и любые капли и пятна от них должны быть вытерты, вымыты чистой водой и тщательно высушены.

Уход за автомобилем внутри салона

Общие меры предосторожности при выполнении работ по уходу за салоном

Не допускайте попадания щелочных растворов, таких как парфюмерные и косметические масла, на приборную панель, поскольку они могут повредить ее или вызвать обесцвечивание материала. Если такое масло все-таки попало на приборную панель, немедленно вытрите его. Ознакомьтесь с приведенными ниже указаниями по очистке изделий из винила.

⚠ ВНИМАНИЕ

Ни при каких обстоятельствах не допускайте попадания воды или других жидкостей на электрические/электронные элементы внутри автомобиля, поскольку это может привести к их повреждению.

⚠ ВНИМАНИЕ

Для очистки кожаных поверхностей (рулевое колесо, обшивка сидений и т. д.) используйте нейтральные чистящие средства или растворы с низким содержанием спирта. Использование растворов с высоким содержанием спирта или кислотных/щелочных чистящих средств может стать причиной потускнения цвета или удаления верхнего слоя кожаного покрытия.

Чистка обшивки и элементов внутренней отделки

Винил

Удалите пыль и слабые загрязнения с поверхности виниловых элементов, используя метелку или пылесос. Очистите их поверхности при помощи специального очистителя для виниловых элементов.

Ткань

Удалите пыль и слабые загрязнения с поверхности тканевых элементов, используя метелку или пылесос. Очистите при помощи раствора нещелочного мыла, рекомендованного для тканевых обивок или ковриков. Свежие пятна удаляйте как можно быстрее, используя средство для удаления пятен с поверхности тканей. Если свежее пятно осталось незамеченным, ткань может окраситься, и ее цвет будет испорчен. Кроме того, если не обеспечивается правильный уход за материалом, его огнестойкость может снизиться.

⚠ ВНИМАНИЕ

Отклонение от использования рекомендуемых чистящих средств и методов может отрицательно сказаться на внешнем виде ткани и ее огнестойкости.

Очистка тканого материала комбинированного поясно-плечевого ремня безопасности

Очистите тканые ремни при помощи раствора нещелочного мыла, рекомендованного для матерчатых обивок или ковриков. Следуйте указаниям изготовителя мыла. Не следует отбеливать или перекрашивать тканые ремни, поскольку это может их ослабить.

Чистка стекол с внутренней стороны

Если внутренние поверхности стекол автомобиля затуманились (т.е. покрылись маслянистой, жирной или восковой пленкой), то их следует очистить при помощи очистителя для стекол. Следуйте инструкциям на упаковке средства по очистке стекол.

⚠ ВНИМАНИЕ

Не следует скоблить или скрести обращенную в салон поверхность заднего стекла. Это может привести к повреждению сетки обогревателя заднего стекла.

СИСТЕМА СНИЖЕНИЯ ТОКСИЧНОСТИ ВЫБРОСОВ (ПРИ НАЛИЧИИ)

На систему снижения токсичности выбросов вашего автомобиля распространяется действие ограниченной гарантии. Подробная информация о гарантийных обязательствах приведена в буклете «Гарантийное и техническое обслуживание», поставляемом с автомобилем.

Ваш автомобиль оснащен системой снижения токсичности выбросов, позволяющей удовлетворить всем правилам, нормирующим состав автомобильных выбросов в атмосферу.

Ниже перечислены три установленных на автомобиле элемента такой системы:

(1) система снижения токсичности выбросов из картера двигателя
(2) система снижения токсичности выбросов из топливного бака
(3) система снижения токсичности ОГ газов

Для обеспечения нормальной работы системы снижения токсичности рекомендуется проводить проверку и техническое обслуживание автомобиля у авторизованного дилера компании HYUNDAI в соответствии с графиком технического обслуживания, приведенным в настоящем руководстве.

Меры предосторожности при проведении проверок и испытаний в процессе технического обслуживания (с электронной системой стабилизации курсовой устойчивости (ESP))

- **Во избежание пропуска зажигания в процессе динамометрического испытания, выключите электронную систему стабилизации курсовой устойчивости (ESP), нажав на переключатель “ESP”.**
- **После завершения динамометрического теста, включите систему ESP повторным нажатием переключателя “ESP”.**

1. Система снижения токсичности выбросов из картера двигателя

В автомобиле предусмотрена система вентиляции картера двигателя, которая предотвращает загрязнение окружающей среды газами из картера двигателя. Эта система подает в картер свежий отфильтрованный воздух через гибкий шланг подачи воздуха. Внутри картера этот свежий воздух смешивается с картерными газами, и эта смесь затем попадает во впускную магистраль двигателя через клапан системы вентиляции картера двигателя.

2. Система снижения токсичности выбросов из топливного бака

Система снижения токсичности выбросов из топливного бака предотвращает попадание паров топлива в атмосферу.

Накопитель

Пары, появляющиеся в результате испарения топлива в топливном баке, собираются в накопителе, пока двигатель не работает. Во время работы двигателя топливные пары, собранные в накопителе, подаются в сглаживающий ресивер через электромагнитный клапан управления продувкой накопителя топливных паров.

Электромагнитный клапан управления продувкой накопителя топливных паров (PCSV)

Электромагнитный клапан управления продувкой накопителя топливных паров управляется блоком ECM; при низкой температуре жидкости в системе охлаждения во время работы двигателя в режиме холостого хода, клапан находится в закрытом положении, и поэтому топливные пары не попадают в ресивер впускной магистрали. После того, как двигатель прогреется во время обычного движения автомобиля, этот клапан открывается, пропуская тем самым пары топлива в ресивер впускной магистрали.

3. Система снижения токсичности отработанных газов

Система снижения токсичности отработанных газов с высокой эффективностью контролирует состав выхлопных газов, сохраняя при этом хорошие ходовые качества автомобиля.

Внесение изменений в конструкцию автомобиля

Запрещается вносить изменения в конструкцию данного автомобиля. Изменения конструкции могут отрицательно сказаться на характеристиках автомобиля, безопасности или сроке службы. В некоторых случаях они даже могут нарушать государственные правила, касающиеся безопасности и ограничения выбросов.

Кроме того, повреждение или снижение характеристик, вызванные какими-либо изменениями конструкции, не подпадают под действие гарантийных обязательств.

Меры предосторожности, касающиеся отработанные газов двигателя (угарный газ)

- Угарный газ может присутствовать среди прочих отработанные газов. Таким образом, при появлении любого запаха выхлопных газов внутри вашего автомобиля, необходимо, чтобы автомобиль был немедленно проверен и отремонтирован. Если вы подозреваете, что отработанные газы попадают в салон, дальнейшее движение в автомобиле допускается, только если все окна открыты. В этом случае автомобиль также должен быть незамедлительно проверен и отремонтирован.

⚠ ОСТОРОЖНО
- Выхлопные газы

Выхлопные газы двигателя содержат угарный газ (CO). Несмотря на отсутствие у него цвета и запаха, он является опасным и может привести к смерти при его вдыхании. Во избежание отравления CO следуйте указаниям, перечисленным ниже.

- Не держите двигатель включенным в закрытых помещениях (таких, как гаражи) дольше, чем это необходимо для въезда или выезда из помещения.
- Если автомобиль стоит с включенным двигателем на открытом пространстве в течение достаточно продолжительного времени, настройте систему вентиляции (по мере необходимости) таким образом, чтобы происходила подача наружного воздуха в салон.
- Не следует сидеть в припаркованном или остановленном автомобиле с включенным двигателем в течение продолжительного времени.
- Если двигатель глохнет или не может завестись, чрезмерное количество попыток запустить двигатель может привести к выходу из строя системы снижения токсичности выбросов.

Меры предосторожности, связанные с использованием каталитического нейтрализатора (при наличии)

⚠ ОСТОРОЖНО
- Возгорание

Горячие выхлопные газы могут зажечь воспламеня-ющиеся предметы, находящиеся под днищем вашего автомобиля. Не паркуйте, оставляйте или проезжайте около воспла-меняющихся объектов, таких как трава, растения, бумага, листья и др.

Ваш автомобиль оборудован каталитическим нейтрализатором для снижения токсичности выхлопа.

В связи с этим, необходимо принимать следующие меры предосторожности:

- Используйте только НЕЭТИЛИ-РОВАННЫЙ БЕНЗИН (для автомобилей с бензиновым двигателем).

- Прекращайте эксплуатацию автомобиля при обнаружении признаков неисправности двигателя, таких как пропуск зажигания, или при заметном снижении характеристик автомобиля.
- Запрещается эксплуатировать двигатель с нарушением установленных режимов. Примерами таких нарушений могут служить движение по инерции с выключенным зажиганием и спуск с крутого склона на включенной передаче и с выключенным зажиганием.
- Не оставляйте двигатель в течение продолжительного времени (более пяти минут) в режиме холостого хода.
- Запрещается вносить изменения в конструкцию или режим работы любого элемента двигателя и системы снижения токсичности выбросов. Все проверки технического состояния и регулировки элементов конструкции автомобиля должны производиться авторизованными дилерами компании HYUNDAI.
- Избегайте эксплуатации автомобиля с очень низким уровнем топлива в баке. При недостаточном уровне топлива в баке может происходить пропуск зажигания в двигателе, приводящий к чрезмерной нагрузке на каталитический нейтрализатор.

Невыполнение этих указаний может привести к повреждению каталитического нейтрализатора и автомобиля в целом. Кроме того, такие действия могут стать причиной прекращения действия гарантийных обязательств.

Двигатель / 8-2
Габаритные размеры / 8-2
Мощнность ламп освещения / 8-2
Шины и колеса / 8-3
Масса/Объем / 8-3
Рекомендуемые смазочные материалы и информация об объемах заправки / 8-4
Серийный номер автомобиля (VIN) / 8-6
Идентификационная табличка автомобиля / 8-6
Табличка технических характеристик / значений давления в шинах / 8-7
Серийный номер двигателя / 8-7

Технические характеристики и информация для потребителя

8

ДВИГАТЕЛЬ

Деталь	Бензиновый 1,4	Бензиновый 1,6
Объем см³ (куб.дюйм)	1396 (85,19)	1591 (97,09)
Диаметр x ход мм (дюймов)	77x74.99 (3,03x2,95)	77x85.44 (3,03x3,36)
Порядок работы цилиндров	1-3-4-2	1-3-4-2
Количество цилиндров	4, Рядный	4, Рядный

ГАБАРИТНЫЕ РАЗМЕРЫ

Деталь		мм (дюйм)
Общая длина		4370 (172)
Общая ширина		1700 (66,9)
Общая высота		1470 (57,9)
Ширина передней колеи	185/65R15	1495 (58,9)
	195/55 R16	1487 (58,5)
Ширина задней колеи	185/65R15	1502 (59,1)
	195/55 R16	1494 (58,8)
Колесная база		2570 (101,2)

МОЩНОСТЬ ЛАМП ОСВЕЩЕНИЯ

Лампы	Мощность Вт.	Тип лампы
Передние фары (ближний/дальний)	55/60	H4 L/L
Сигналы поворотов	21	PY21W
Габаритные фонари	5	W5W L/L
Повторитель указ. поворота*	5	WY5W
Передние противотуманные фары*	27	GE881
Задние противотуманные фары	21	PR21W
Стоп-сигналы и задние фонари	21/5	P21/5W
Задние сигналы поворотов	21	P21W
Задний фонарь	16	W16W
Верхний доп. стоп-сигнал*	16	W16W
Освещение номерного знака	5	W5W L/L
Передние индивидуальные лампы	8	FESTOON
Центральная потолочная лдмпа	8	FESTOON
Лампы освещения багажного отделения*	5	W5W

* : при наличии

ШИНЫ И КОЛЕСА

Наименования	Размер шины	Размер диска	Давление в шинах бар (psi, кПа)				Момент затяжки колесных гаек кг*м (фунт*фут, Н*м)
			Номинальная нагрузка		Максимальная нагрузка		
			Передняя	Задняя	Передняя	Задняя	
Полноразмерная шина	185/65 R15	6.0Jx15	2,2 (32, 220)	2,2 (32, 220)	2,2 (32, 220)	2,2 (32, 220)	9~11 (65~79, 88~107)
	195/55 R16	6.0Jx16					

МАССА/ОБЪЕМ

Позиция	Бензиновый 1,4	Бензиновый 1,6
Полная масса автомобиля кг (фунт)	1,565 (3,450)	1,565 (3,450)
Объем багажного отсека л(куб.фут)	465 (16,4)	465 (16,4)

Для достижения оптимального режима работы двигателя и трансмиссии, а также увеличения их сроков службы используйте только качественные смазочные материалы. Качественные смазочные материалы также влияют на эффективность работы двигателя и снижают расход топлива.

На вашем автомобиле рекомендуется использовать следующие смазочные материалы и жидкости:

Смазочный материал		Объем заправки	Классификация
Моторное масло *1 *2 (слив и залив) Shell HELIX Motor oils	1,4L/1,6L	3,3 *l* (3,49 US qt.)	API Service SM *3, ILSAC GF-4 или выше
Расход моторного масла	В нормальных условиях	МАКС. 1 л/1500 км	-
	В тяжелых условиях	МАКС. 1 л/1000 км	-
Масло механической коробки передач	1,4L/1,6L	1,9 *l* (2,01 US qt.)	API Service GL-4 (SAE 75W-85, бессрочная заправка)
Жидкость для автоматической коробки передач	1,4L/1,6L	6,8 *l* (7,19 US qt.)	DIAMOND ATF SP-III, SK ATF SP-III
Жидкость системы охлаждения	1,4L/1,6L	5,3 *l* (5,60 US qt.)	СМЕСЬ, антифриз с водой (охлаждающая жидкость на базе этиленгликоля для алюминиевых радиаторов)
Тормозная жидкость и жидкость сцепления		0,7~0,8 *l* (0,7~0,8 US qt.)	FMVSS116 DOT-3 или DOT-4
Топливный бак		43 *l* (11 US gal.)	-

*1: См. рекомендуемые значения коэффициента вязкости по классификации SAE, приведенные на следующей странице.

*2: Моторные масла, обозначенные как масла уменьшающие трение, в настоящее время уже являются доступными. Кроме иных преимуществ, данные масла вносят вклад в экономии топлива путем сокращения энергии необходимой к преодолению трения мотора. Часто данные улучшения нелегко измерить при каждодневном вождении, но при долговременном использовании это может привести к значительной экономии энергии и расходов.

*3: Если моторное масло API service SM недоступно, допустимо использовать API service SL.

Рекомендуемые значения коэффициента вязкости по классификации SAE

⚠ ВНИМАНИЕ

Обязательно убедитесь в чистоте пространства вокруг крышки любой заливной горловины, сливного отверстия и масляного щупа перед проверкой уровня масла или его заменой.

Это особенно важно при эксплуатации транспортного средства в пыльных и загрязненных условиях и при езде по грунтовым дорогам. Очистка крышки и щупа предотвратит попадание пыли и песка в двигатель и другие механизмы, которые могут быть повреждены.

Вязкость моторного масла влияет на расход топлива и на эксплуатацию в холодную погоду (запуск двигателя и подача масла).

Моторное масло низкой вязкости обеспечивает лучший уровень экономии топлива и лучшую работу двигателя в холодную погоду, а масло с высоким коэффициентом вязкости необходимо для требуемого уровня смазки двигателя в жарких условиях.

Использование масел со значениями коэффициентов вязкости, отличными от рекомендуемых, может привести к выходу двигателя из строя.

При выборе типа масла, принимайте во внимание диапазон температур, в которых будет эксплуатироваться ваш автомобиль до следующей замены масла.

Выбирайте рекомендуемые значения коэффициента вязкости из таблицы.

Диапазон температур для рекомендуемых значений коэффициента вязкости по классификации SAE.

Температура	°C	-30	-20	-10	0	10	20	30	40	50
	(°F)	-10	0	20	40	60	80	100	120	
Масло для бензинового двигателя *1										
										20W-50
									15W-40	
								10W-30		
							5W-20, 5W-30			

*1: Для лучшей экономии топлива рекомендуется использовать моторное масло с коэффициентом вязкости по классификации SAE 5W-20 (API SM / ILSAC GF-4). Однако если данные марки масел недоступны в стране эксплуатации вашего автомобиля, выбирайте подходящее масло, руководствуясь табличными значениями коэффициентов вязкости.

СЕРИЙНЫЙ НОМЕР АВТОМОБИЛЯ (VIN)

■ Тип A

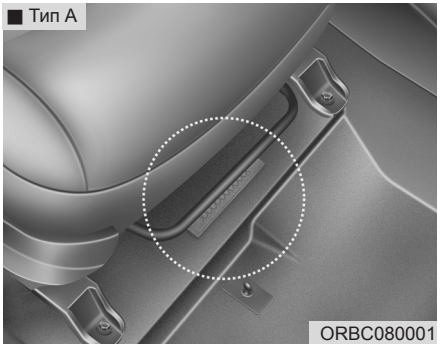

Серийный номер автомобиля - это номер, который используется при регистрации вашего транспортного средства и применяется во всех правовых случаях, относящихся к вопросам прав собственности на автомобиль и. - т.д.

Номер выбит на полу под сиденьем пассажира. Чтобы проверить номер необходимо снять покрытие пола.

■ Тип B

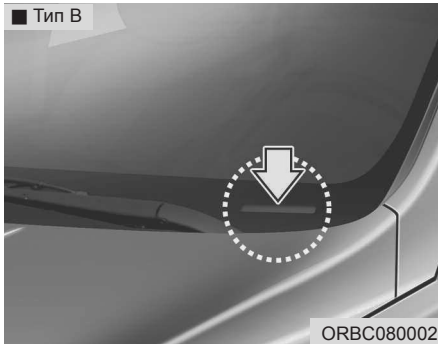

Идентификационный номер автомобиля (VIN) также имеется на табличке в верхней части приборной панели. Номер на этой табличке хорошо виден снаружи автомобиля через ветровое стекло.

ИДЕНТИФИКАЦИИ ТАБЛИЧКА АВТОМОБИЛЯ

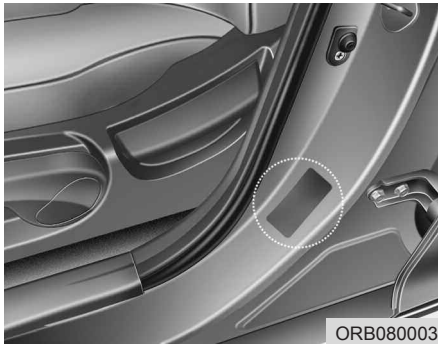

На табличке идентификации автомобиля (которая находится на средней стойки со стороны водителя или пассажира) имеется идентификационный номер автомобиля (VIN).

ТАБЛИЧКА ТЕХНИЧЕСКИХ ХАРАКТЕРИСТИК/ЗНАЧЕНИЙ ДАВЛЕНИЯ В ШИНАХ

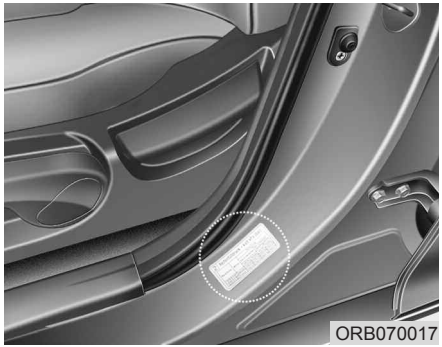

Установленные на вашем автомобиле шины выбраны для обеспечения наилучших характеристик управляемости автомобиля.

Табличка технических характеристик шин находится на внешней панели средней стойки со стороны водителя и содержит информацию о рекомендуемом давлении в шинах вашего автомобиля.

СЕРИЙНЫЙ НОМЕР ДВИГАТЕЛЯ

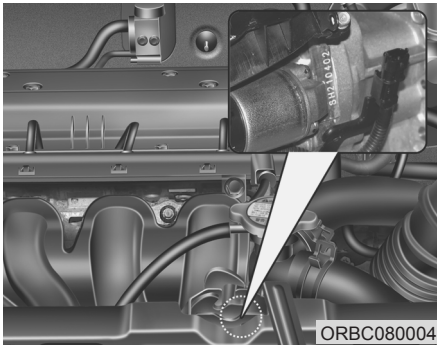

Серийный номер двигателя выбит на блоке цилиндров, как показано на рисунке.

Предметный указатель

I

А

Аварийная буксировка 6-16
Автоматическая коробка передач 5-18
Система блокировки переключения передач 5-22
Автоматическая система управления микроклиматом 4-88
Автоматическое управление обогревом и кондиционированием воздуха 4-89
Переключатель режимов подачи воздуха 4-92
Ручное управление обогревом и кондиционированием воздуха 4-90
Аккумуляторная батарея 7-41
Алгоритм работы системы устранения запотевания 4-97
Антенна 4-108
Антиблокировочная тормозная система (ABS) 5-29
Аудиосистема.....4-108
Антенна 4-108
Дистанционное управление аудиосистемой ..4-109
Порты: для дополнительных устройств, USB и iPod 4-107

Б

Багажник 4-19
Боковая подушка безопасности 3-53
Бортовой компьютер 4-44
Буксировка 6-15
Аварийная буксировка 6-16
Бутылкодержатели, см. чашкодержатели 4-103

В

Внешний уход 7-78
Внутреннее зеркало заднего вида 4-36
Воздушный фильтр 7-34
Выполнение плавных поворотов 5-41

Г

Габаритные размеры 8-2
График технического обслуживания
График технического обслуживания при эксплуатации в обычных условиях.....7-9
Комплекс работ по периодическому техническому обслуживанию 7-8
Комплекс работ по техническому обслуживанию.....7-4
Позиции периодического технического обслуживания 7-18

Техническое обслуживание при тяжелых условиях эксплуатации автомобиля 7-16
Техническое обслуживание шин 7-53
Техническое обслуживание, выполняемое владельцем автомобиля 7-6

Д

Двигатель 8-2
Движение в зимних условиях 5-44
Зимние шины.....5-44
Колесные цепи.....5-45
Движение в особых дорожных условиях 5-39
Выполнение плавных поворотов.....5-41
Опасные дорожные условия 5-39
Продолжительное движение на высокой скорости 5-43
Раскачивание автомобиля.....5-40
Управление автомобилем в затопленных местах 5-42
Управление автомобилем в ночное время 5-41
Управление автомобилем под дождем 5-42
Держатели для напитков, см. чашкодержатели 4-103
Держатель для напитков.....4-103
Детское сиденье 3-27
Комбинированный поясно-плечевой ремень безопасности 3-31
Дисплеи, см. Приборная панель 4-40
Дистанционное управление аудиосистемой.....4-109
Дистанционное управление замками дверей 4-11
Домкрат и инструменты 6-9
Продолжительное движение на высокой скорости 5-43
Раскачивание автомобиля.....5-40
Управление автомобилем в затопленных местах 5-42
Управление автомобилем в ночное время 5-41
Управление автомобилем под дождем 5-42

Е

Если двигатель перегревается 6-8
Если не удается запустить двигатель 6-4

Ж

Жидкость
Жидкость коробки передач коробки передач....7-29
Жидкость омывателя ветрового стекла 7-33
Тормозная жидкость / жидкость в приводе выключения сцепления 7-28
Жидкость омывателя ветрового стекла.....7-33
Жидкость системы охлаждения.....7-24

З

Заднее сиденье.....3-9
Замена ламп 7-71
Замена шин 6-10
Замки дверей 4-14

Переключатель центрального управления
замками дверей 4-15
Устройство блокировки замков задних дверей,
предотвращающее их открывание детьми....4-18
Запасная шина
Извлечение и хранение запасной шины.....6-10
Запуск двигателя 5-6, 5-11
Запуск двигателя буксировкой.....6-7
Запуск двигателя от внешнего источника 6-5
Запуск двигателя от внешнего источника
электроэнергии.....6-5
Запуск двигателя буксировкой.....6-7
Запуск двигателя от внешнего источника 6-5
Звуковой сигнал.....4-35
Зеркала заднего вида.....4-36
Внутреннее зеркало заднего вида 4-36
Дневной/ночной режим работы зеркала
заднего вида 4-36
Наружные зеркала заднего вида 4-36
Зимние шины.....5-44

И

Иммобилайзер 4-4
Информация (смазочные средства) 8-4

К

Как пользоваться настоящим руководством.....1-2
Карман спинки сиденья 3-9
Ключи 4-3
Кнопка блокировки электрических
стеклоподъемников 4-25
Кнопка запуска и остановки двигателя 5-8
Колеса и шины.....7-45, 8-3
Замена колес 7-52
Замена шин 7-51
Маркировка на боковой поверхности шины 7-53
Перестановка колес 7-49
Проверка давления воздуха в шинах 7-47
Регулировка углов установки колес
и балансировка шин 7-50
Рекомендуемое давление воздуха
в холодных шинах 7-45
Сцепление шин с дорогой 7-52
Техническое обслуживание шин 7-53
Уход за шинами.....7-45
Комбинация приборов,
см. Приборная панель 4-40
Комплекс работ по периодическому
техническому обслуживанию 7-8
График технического обслуживания при
эксплуатации в обычных условиях.....7-9
Техническое обслуживание при тяжелых
условиях эксплуатации автомобиля 7-16
Комплекс работ по техническому обслуживанию 7-4
Контрольные и индикаторные лампы 4-48
Контрольные и индикаторные лампы 4-48

Коробка передач
Автоматическая коробка передач 5-18
Механическая коробка передач 5-14
Крышка горловины топливного бака 4-29
Крышка капота 4-27
Крючок для одежды 4-106

Л

Лампы освещения 7-70
Лоток для мусора, см. пепельница 4-103

М

Масло (Двигатель) 7-22
Масса 5-60
Замена шин 7-51
Масса груза 5-60
Номинальная полная масса
автомобиля (GVWR) 5-60
Полная масса автомобиля (GVW) 5-60
Полная нагрузка на мост (GAW).....5-60
Полная номинальная нагрузка
на мост (GAWR) 5-60
Собственная масса базового автомобиля 5-60
Масса автомобиля 5-60
Масса груза 5-60
Номинальная полная масса
автомобиля (GVWR) 5-60
Полная масса автомобиля (GVW) 5-60
Полная нагрузка на мост (GAW).....5-60
Полная номинальная нагрузка
на мост (GAWR) 5-60
Собственная масса базового автомобиля 5-60
Масса груза 5-60
Механическая коробка передач 5-14
Моторный отсек.....2-4, 7-3
Мощность ламп освещения 8-2
Мультипредохранитель.....7-62

Н

Надпись
Сертификационная табличка автомобиля 8-6
Маркировка на боковой поверхности шины 7-53
Табличка технических характеристик /
значений давления в шинах.....8-7
Этикетка, предупреждающая о наличии
подушек безопасности 3-65
Надувная шторка.....3-55
Наружные зеркала заднего вида 4-36
Непредвиденный случай во время движения.....6-3

О

Обогрев и кондиционирование воздуха 4-79
Обогреватель заднего стекла 4-76
Обогреватель стеклоочистителей
ветрового стекла 4-77
Общий вид приборной панели 2-3
Общий вид салона.....2-2
Огни для движения в дневное время 4-70
Одометр 4-43
Одометр поездки 4-44
Опасные дорожные условия 5-39
Опоры для шеи, см. Подголовники 3-7, 3-9
Осветительные приборы 4-66
Функция экономии заряда аккумуляторной
батареи.....4-66
Освещение салона.....4-74
Остекление.....4-21
Автоматическое закрытие / открытие окна 4-23
Автоматическое открытие окна 4-23
Кнопка блокировки электрических
стеклоподъемников 4-25
Отделение в центральной консоли 4-100
Отделение для солнцезащитных очков.....4-101
Отделения для хранения вещей.....4-100
Отделение в центральной консоли 4-100
Отделение для солнцезащитных очков 4-101
Перчаточный ящик 4-101
Охлаждающая жидкость, см. Охлаждающая
жидкость двигателя 7-24

П

Пепельница 4-103
Перегревается 6-8
Перед поездкой 5-3
Переднее сиденье - ручная регулировка.....3-4
Передняя подушка безопасности пассажира 3-50
Переключателем централизованного управления
замками дверей.....4-15
Перчаточный ящик 4-101
Плавкие предохранители 7-59
Описание панели плавких предохранителей
и реле 7-63
Мультипредохранитель 7-62
Предохранитель с памятью 7-61
Предохранителя, установленного
на внутренней панели 7-60
Подголовник.....3-7, 3-9
Подлокотники 4-101
Подсветка приборного щитка, см. Подсветка
приборной панели 4-41
Подсветка приборной панели 4-41
Подушка безопасности водителя.....3-49
Позиции периодического технического
обслуживания 7-18

Положения ключа зажигания 5-5
Порядок обкатки автомобиля.....1-6
Предохранитель с памятью 7-61
Приборная панель 4-40
Бортовой компьютер.....4-44
Контрольные и индикаторные лампы.....4-48
Одометр 4-43
Подсветка приборной панели 4-41
Спидометр 4-41
Тахометр 4-41
Указатель температуры двигателя 4-42
Указатель уровня топлива 4-43
Приборный щиток, см. Приборная панель.....4-40
Приборы
Указатель температуры двигателя 4-42
Указатель уровня топлива 4-43
Приемы экономичного вождения 5-37
Прикуриватель.....4-102
Проверка давления воздуха в шинах 7-47
Проверка стояночного тормоза 7-34
Продолжительное движение
на высокой скорости 5-43

P

Раскачивание автомобиля.....5-40
Регулировка угла наклона рулевого колеса 4-34
Регулировка углов установки колес
и балансировка шин 7-50
Рекомендуемое давление воздуха в холодных шинах7-45
Рекомендуемые смазочные материалы
и информация об объемах.....8-4
Рекомендуемые значения коэффициента
вязкости по классификации SAE 8-5
Ремни безопасности 3-14
Комбинированный поясно-плечевой ремень
безопасности 3-16
Предупреждение о незастегнутых ремнях
безопасности 3-15
Ремни безопасности с преднатяжителем 3-19
Ремни безопасности с преднатяжителем 3-19
Рулевое колесо.....4-33
Звуковой сигнал 4-35
Регулировка угла наклона рулевого колеса 4-34
Усилитель рулевого управления 4-33
Ручное управление обогревом
и кондиционированием воздуха 4-79

C

Световая аварийная сигнализация 4-56, 6-2
Серийный номер автомобиля (VIN) 8-6
Серийный номер двигателя 8-7
Сертификационная табличка автомобиля.....8-6
Сигнализация при остановке на дороге 6-2

Сиденье 3-2
Заднее сиденье 3-9
Карман спинки сиденья 3-9
Обогрев сидений 3-6
Переднее сиденье - ручная регулировка.....3-4
Подголовник.....3-7, 3-9
Складывание спинки заднего сиденья 3-11
Система блокировки переключения передач 5-22
Система кондиционирования воздуха (автоматическая) 4-88
Автоматическое управление обогревом и кондиционированием воздуха 4-89
Переключатель режимов подачи воздуха 4-92
Ручное управление обогревом и кондиционированием воздуха 4-90
Система парковки задним ходом 4-62
Система подушек безопасности 3-41
Боковая подушка безопасности 3-53
Контрольная лампа неисправности подушек безопасности 3-45
Надувная шторка 3-55
Передние подушки безопасности водителя и пассажира 3-49
Этикетка, предупреждающая о наличии подушек безопасности 3-65
Система смазки двигателя 7-22
Система снижения токсичности выбросов.....7-85
Система снижения токсичности выбросов из картера двигателя.....7-85
Система снижения токсичности выбросов из топливного бака 7-86
Система снижения отработанных газов 7-86
Система снижения токсичности выбросов из картера двигателя 7-85
Система снижения токсичности выбросов из топливного бака 7-86
Система снижения токсичности отработанных газов 7-86
Система управления микроклиматом (ручным управлением) 4-78
Обогрев и кондиционирование воздуха 4-79
Система кондиционирования.....4-83
Фильтр системы управления микроклиматом....4-86
Система управления микроклиматом с ручным управлением 4-78
Обогрев и кондиционирование воздуха 4-79
Система кондиционирования.....4-83
Фильтр системы управления микроклиматом 4-86
Складывание спинки заднего сиденья 3-11
Смазочные и информация 8-4
Собственная масса базового автомобиля 5-60
Солнцезащитный козырек 4-104

Спидометр 4-41
Спущена шина.....6-9
Домкрат и инструменты.....6-9
Замена шин 6-10
Извлечение и хранение запасной шины.....6-10
Стеклоочистители и стеклоомыватели 4-72
Стояночный тормоз.....5-27

Т

Табличка технических характеристик / значений давления в шинах 8-7
Тахометр.....4-41
Техническое обслуживание, выполняемое владельцем автомобиля 7-6
Тормозная жидкость / жидкость в приводе выключения сцепления 7-28
Тормозная система 5-25
Антиблокировочная тормозная система (ABS).....5-29
Стояночный тормоз.....5-27
Усилитель тормозов 5-25
Электронная система стабилизации курсовой устойчивости (ESP) 5-31
Требования к топливу.....1-3
Трудности запуска, см. Двигатель не запускается....6-4

У

Указатель температуры двигателя 4-42
Указатель уровня топлива 4-43
Управление автомобилем в затопленных местах....5-42
Управление автомобилем в ночное время 5-41
Управление автомобилем под дождем 5-42
Усилитель рулевого управления 4-33
Усилитель тормозов 5-25
Условные обозначения на световых индикаторах приборной панели 1-7
Устранение запотевания (Ветрового стекла) 4-95
Устранение инея (Ветрового стекла).....4-95
Устранение инея и запотевания с ветрового стекла 4-95
Алгоритм работы системы устранения запотевания 4-97
Устройство блокировки замков задних дверей, предотвращающее их открывание детьми 4-18
Устройство регулировки угла наклона фар 4-70
Уход
Внешний уход 7-78
Уход за автомобилем внутри салона.....7-83
Уход за шинами.....7-45
Уход за автомобилем внутри салона.....7-83
Уход за внешним видом автомобиля.....7-78
Внешний уход 7-78
Уход за автомобилем внутри салона.....7-83

Ф

Фильтр системы управления микроклиматом 4-86, 7-36
Функция экономии заряда аккумуляторной батареи 4-66

Х

Хладагент 7-24

Ц

Цепи
Колесные цепи.....5-45

Ч

Часы (цифровой индикацией) 4-105
Часы с цифровой индикацией 4-105

Щ

Щетки стеклоочистителя 7-38

Э

Электрическая розетка 4-104
Электронная система стабилизации курсовой устойчивости (ESP) 5-31
Электронный ключ 4-6
Элементы внутренней отделки салона 4-102
Держатель для напитков.....4-103
Крючок для одежды 4-106
Пепельница 4-103
Порты: для дополнительных устройств, USB и iPod 4-107
Прикуриватель.....4-102
Солнцезащитный козырек 4-104
Фиксатор(ы) для напольных ковриков 4-106
Часы с цифровой индикацией 4-105
Электрическая розетка 4-104