Пилу носите только держа её за лучковую рукоятку - цепной нож должен быть напрвален назад. Никогда не поднимайте и не транспортируйте устройство за соединительный кабель.

Когда мотопила не эксплуатируется, на ней всегода должна быть установлина защита цепи..

Вырубка дерев и отпиливание веток требует большого опыта - работайте только в присутствии обучённого персонала.

Угроза обратного удара. Обраный удар может вызвать смертельные повреждения.

Во время работы с цепной пилой может произойти обратный удар.

Обратный удар происходит тогда, когда верхняя часть планки касается дерева или другого твёрдого предмета.

В таком случае пила становится неуправляемой и с высокой скоростью отбрасывается в сторону пользователя. Существует угроза тяжёлого ранения.

Чтобы избежать обратного удара, соблюдайте приведённые инструкции:

- Пилу держите уверенно и крепко друмя руками.
- Разрез начинайте, когда пильная цепь запущена.
- Не пилите торцом направляющей планки.
- Постоянно следите за торцом планки.
- Не держите пилу на вытянутых руках.
- Не пилите стоя на лестнице или держа пилу выше плеч.
- Соблюдайте осторожность продолжая выполнение разреза.
- Не работайте сильно наклонившись вперед.
- Никогда не пилите несколько ветвей сразу.
- Всегда пользуйтесь острой и хорошо натянутой пильной цепью.
- Пилу следует вынимать из разреза только при работающей пильной цепи.

1.2 Значение символов на цепной пиле

ВНИМАНИЕ - Будьте особенно осторожными.

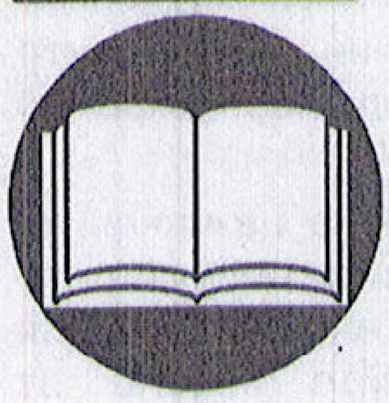

Прочтите инструкцию по эксплуатации.

Надевайте защитный шелм, защитные очки и приспособления защиты слуха.

Использовать защитные перчатки

Использовать защитную обувь

Опасайтесь отдачи.

Никогда не используйте под дождем.

Если поврежден кабель, отсоедините сетевую вилку.

1.2.1 Масло для пильной цепи

Масло для пильной цепи носите и храните только в предназначенном для него сосуде.

2 Цель использование прибора

2.1 Использование по назначению

Эта пила предназначенна для использования в доме или в саду, напр.:

- распиловка пиломатериала,
- спиливание кустов,
- распиловка дров

Пила не предназначена для коммерческого использования.

2.2 Запасные части и принадлежности

Пользуйтесь только фирменными запчастями и принадлежностями (см. список запчастей)

еречень деталей

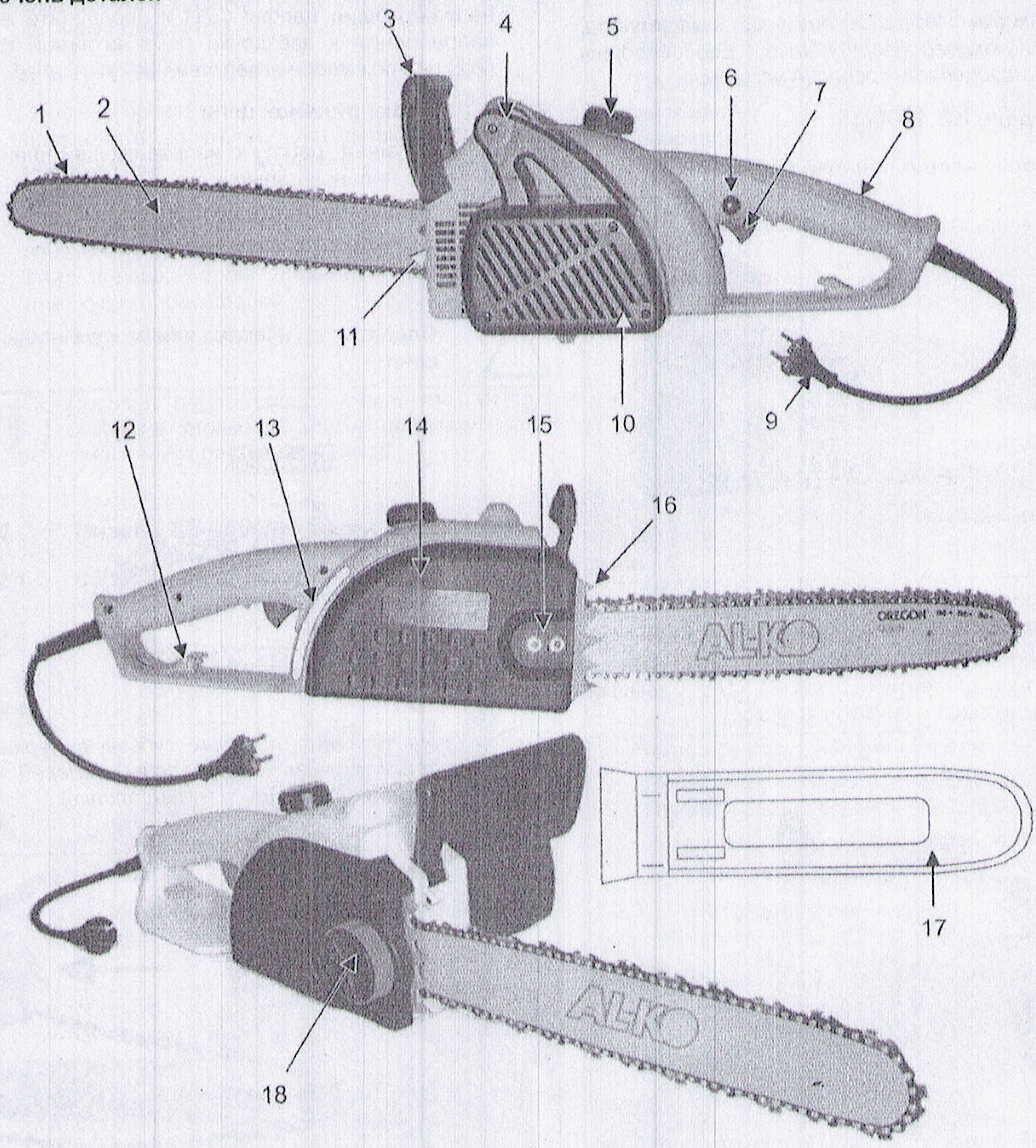

1 Пильная цепь
2 Направляющая планка (цепной нож)
3 Рукоградитель (пускатель тормоза цепи)
4 Лучковая рукоятка
5 Маслобак цепи
6 Стопорная кнопка
7 Переключатель Вкл./Выкл.
8 Задняя рукоятка-держатель
9 Соединительный кабель
10 Крышка электродвигателя
11 Винт натяжения цепи (только для модели KE 1800/35)
12 Устройство разгрузки кабеля от натяжения
13 Смотровое окошко маслобака цепи
14 Крышка зубчатого колеса цепи
15 Крепежные гайки
16 Зубчатый упор
17 Защита цепи
18 Приспособление быстрого натяжения цепи (только для модели KE 1800/40 S)

3 Сборка

Упаковка изготовлена из материала, подлежащего перерабтке. Его следует утилизировать согласно нормам.

3.1 Модель KE 1800/35

3.1.1 Сборка направляющей планки

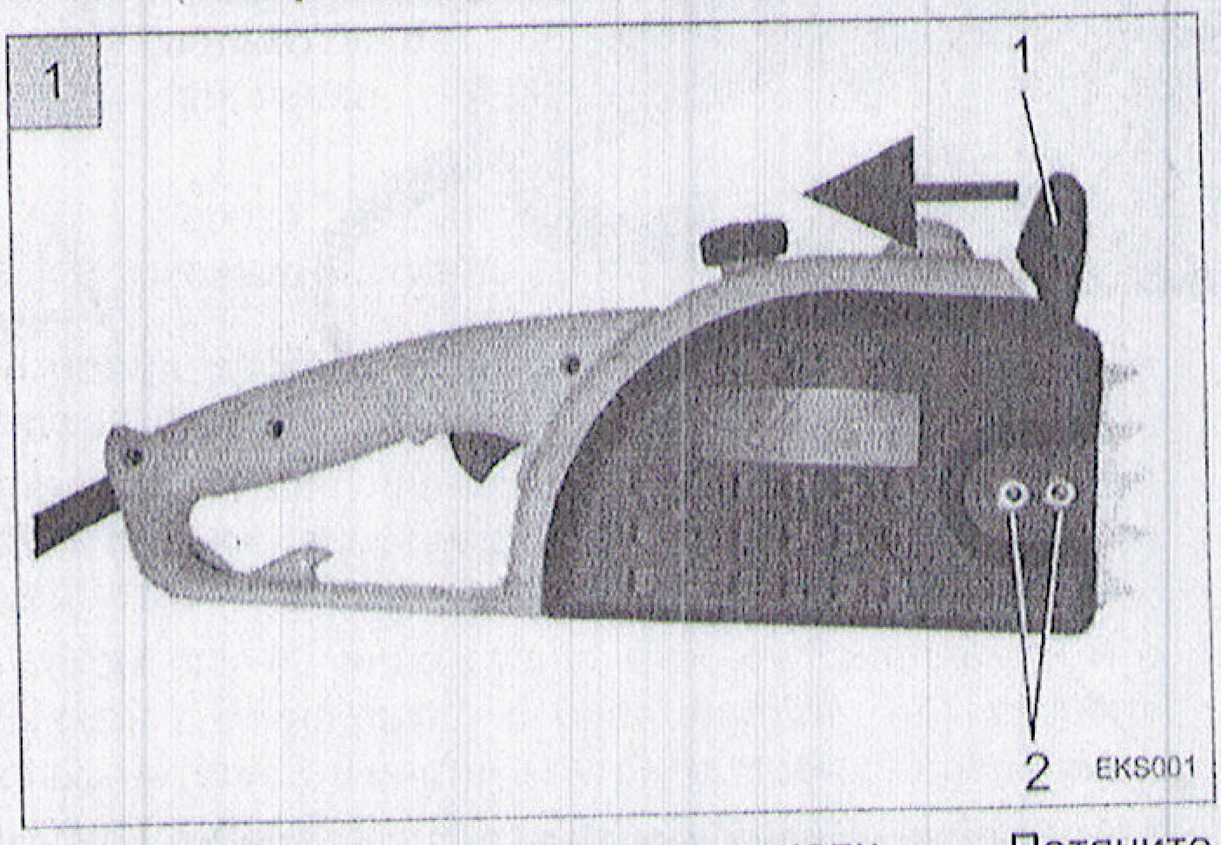

1. Освободите тормоз цепи. Потяните рукооградитель (1/1) в направлении стрелки к лучковой рукоятке.
2. Открутите крепежные гайки (1/2) крышки зубчатого колеса и снимите крышку.

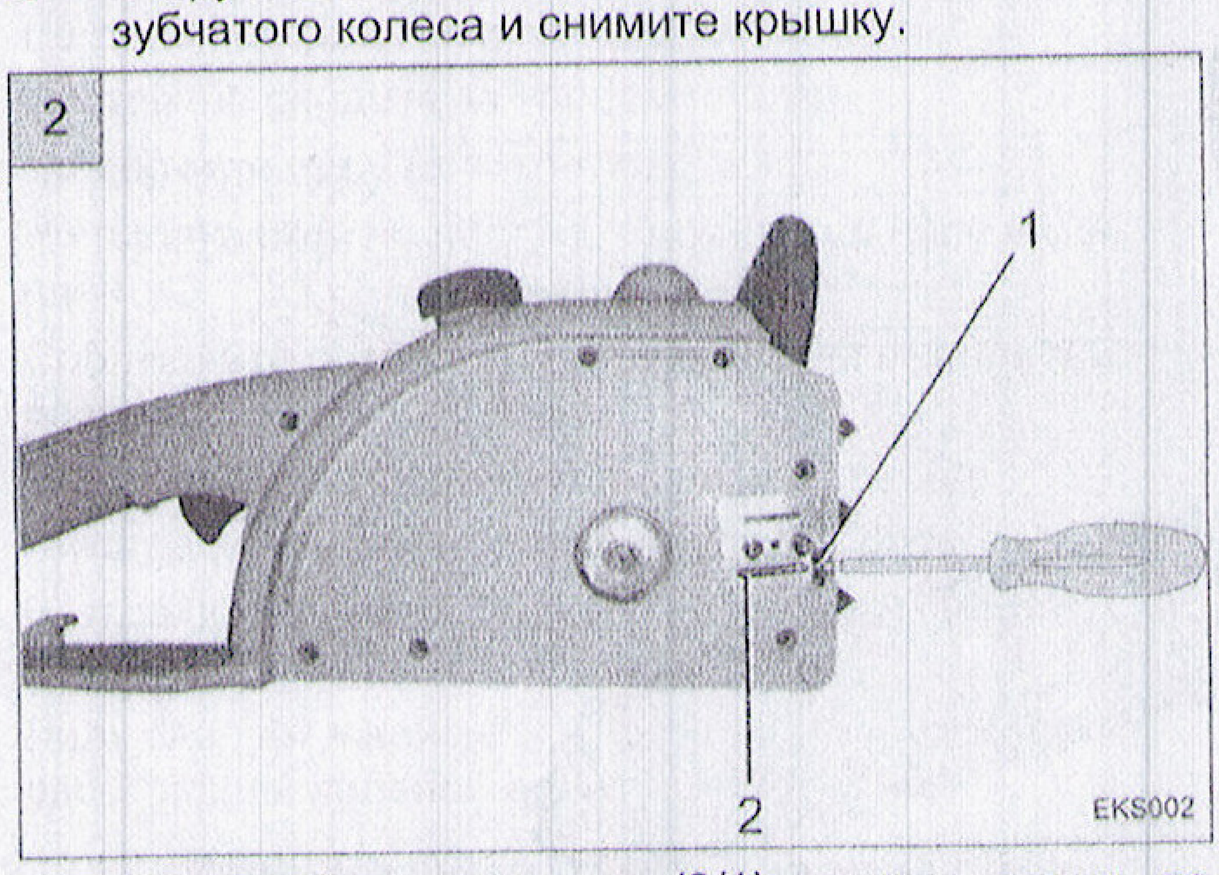

1. Натяжной винт цепи (2/1) крутите влево до упора. Натяжной крюк (2/2) находится теперь в конце стопора, в направлении к зубчатому колесу.

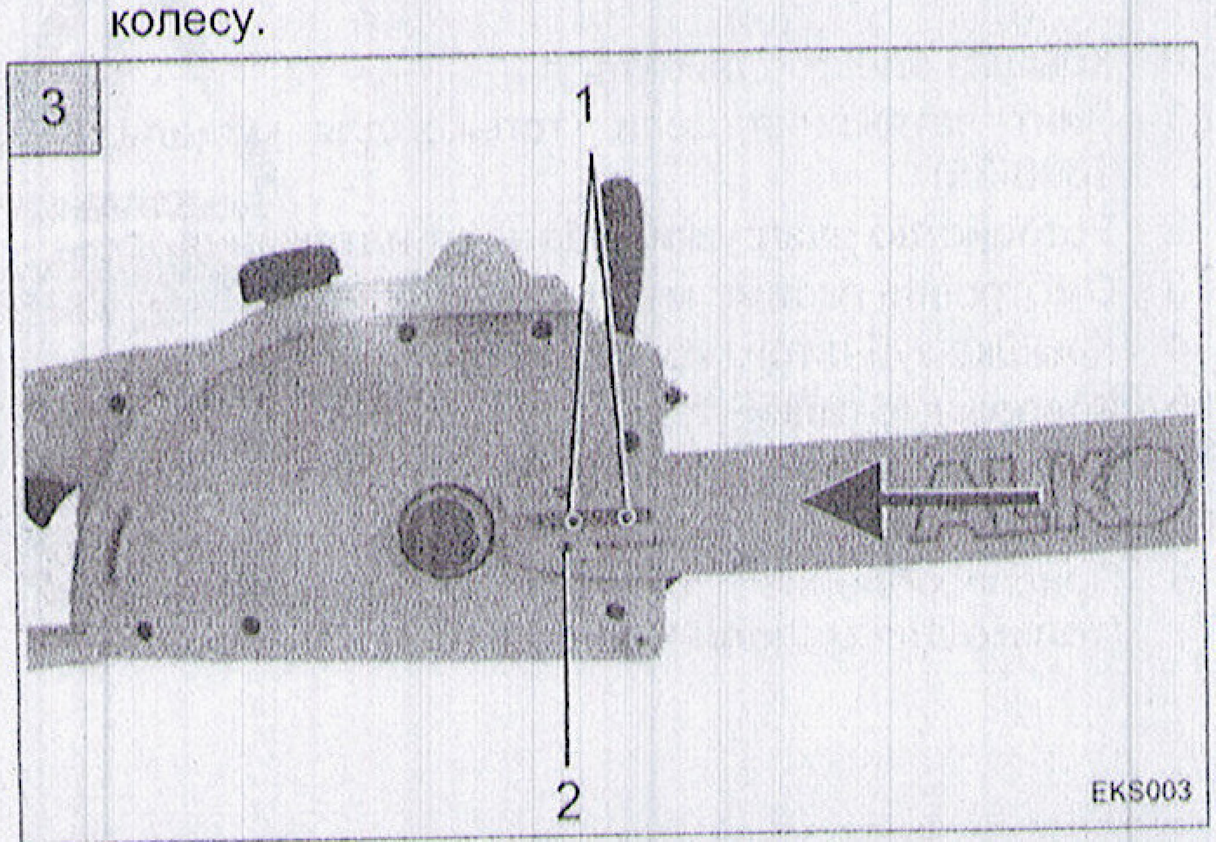

1. Направляющую планку положите на обе направляющие цапфы (3/1) и продвините её в направлении к звёздочке пока натяжной крюк (2/2) не уложится в отверстие (3/2) в планке.

3.1.2 Сборка пильной цепи

Начиная работу с направляющей планкой и с пильной цепью:

Вытяните сетевую вилку

Наденьте защитные перчатки.

Следите за направлением хода пильной цепи.

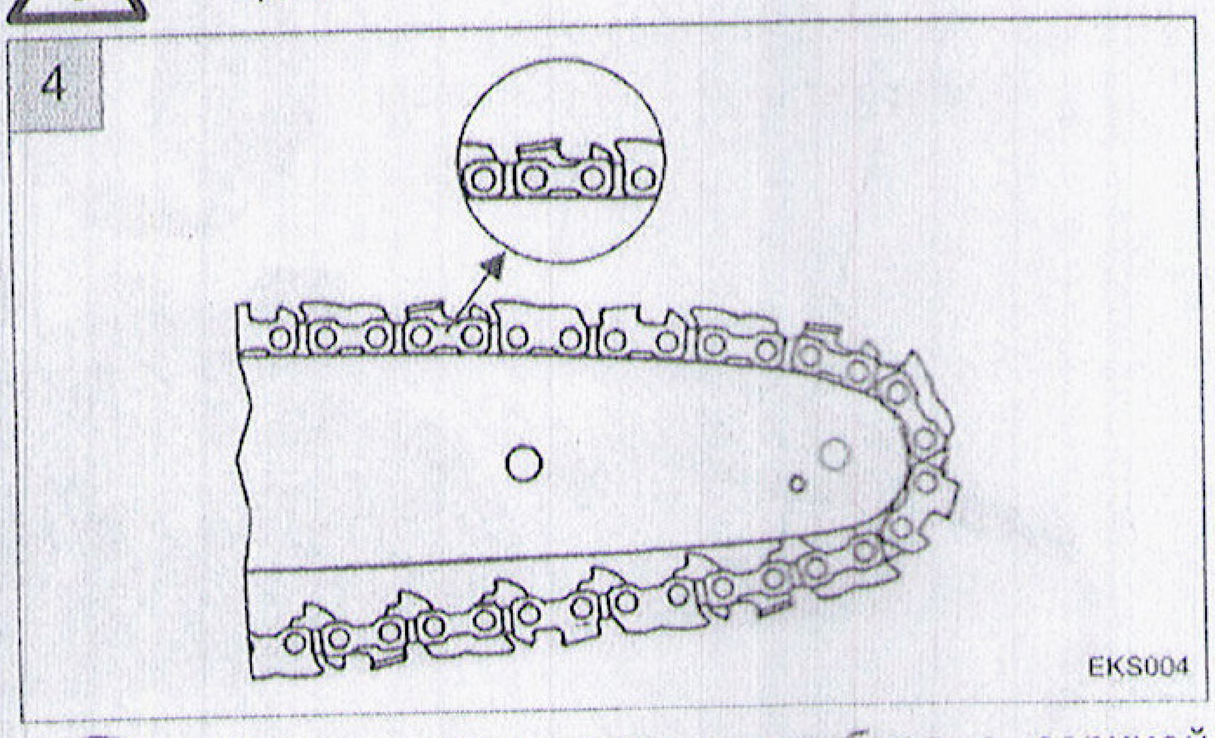

Грани резания пильных зубьев в верхней части планки направлены вперёд к возвратной звёздочке (конец планки).

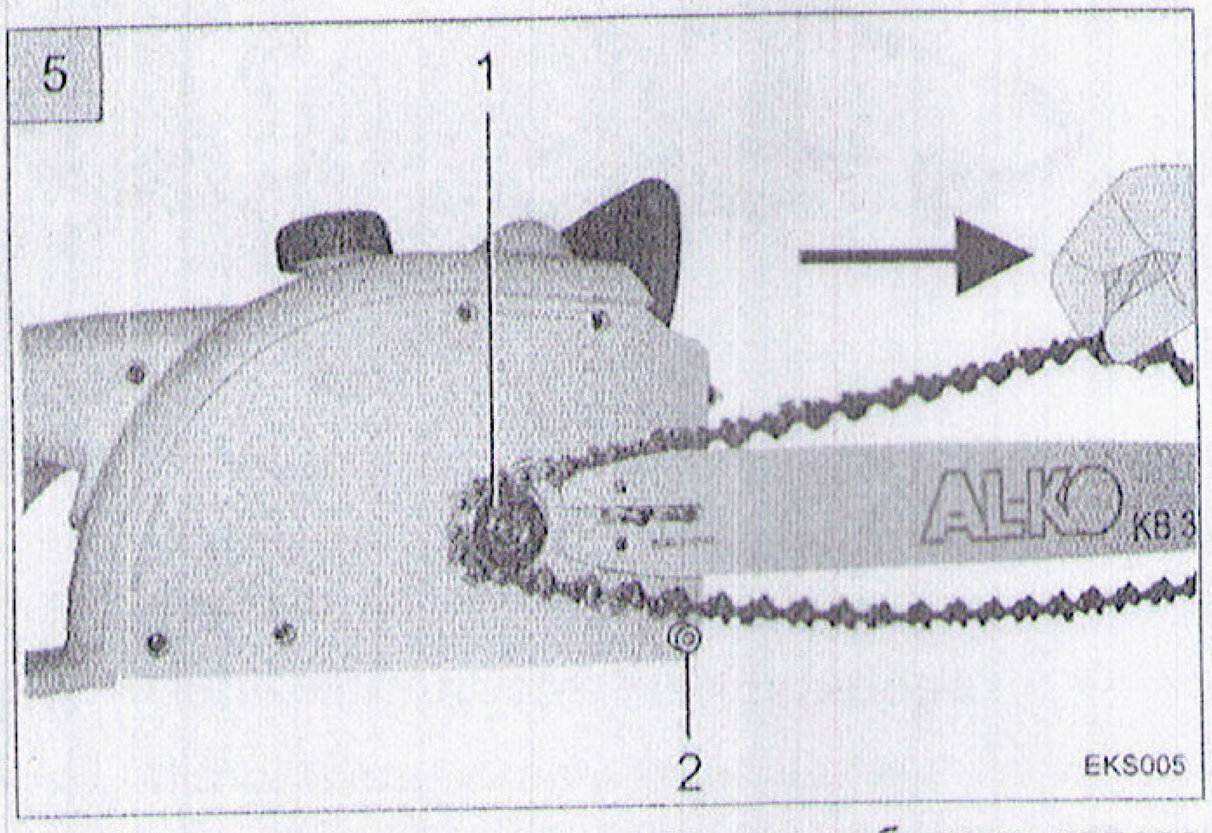

1. Установите пильную цепь на зубчатое колесо (5/1) и в шлиц на направляющей планке.
2. Проведите пильную цепь вокруг возвратной звёздочки направляющей планки и немножко потяните в направлении стрелки.
3. Проведите пильную цепь через петлю цепи (5/2). Пильная цепь снизу планки слегка провисает.
4. Слегка подтяните винт натяжения цепи (2/1) (вправо), чтобы пильная цепь легла на нижнюю часть направляющей планки.

Во время подтягивания натяжного винта следите за тем, чтобы натяжной крюк (2/2) не высколзнул из отверстия (3/2) в планке.

Смонтируйте крышку зубчатого колеса. Прочно затяните гайки (1/2).

1.3 Натяжение пильной цепи

Чтобы проверить пильную цепь, слегка проверните её рукой. Она должна правильно размещаться на зубчатом колесе и в направляющей планке.

Поднимите направляющую планку у возвратной звёздочки поднимите и прокрутите натяжной винт вправо, чтобы пильная цепь легла на нижнюю сторону планки.

Крепко затяните гайки (1/2).

Пильная цепь хорошо натянута, если в середине планки её можно поднять на 3-4 мм и слегка протянуть рукой.

2 Модель KE 1800/40 S

2.1 Сборка направляющей планки

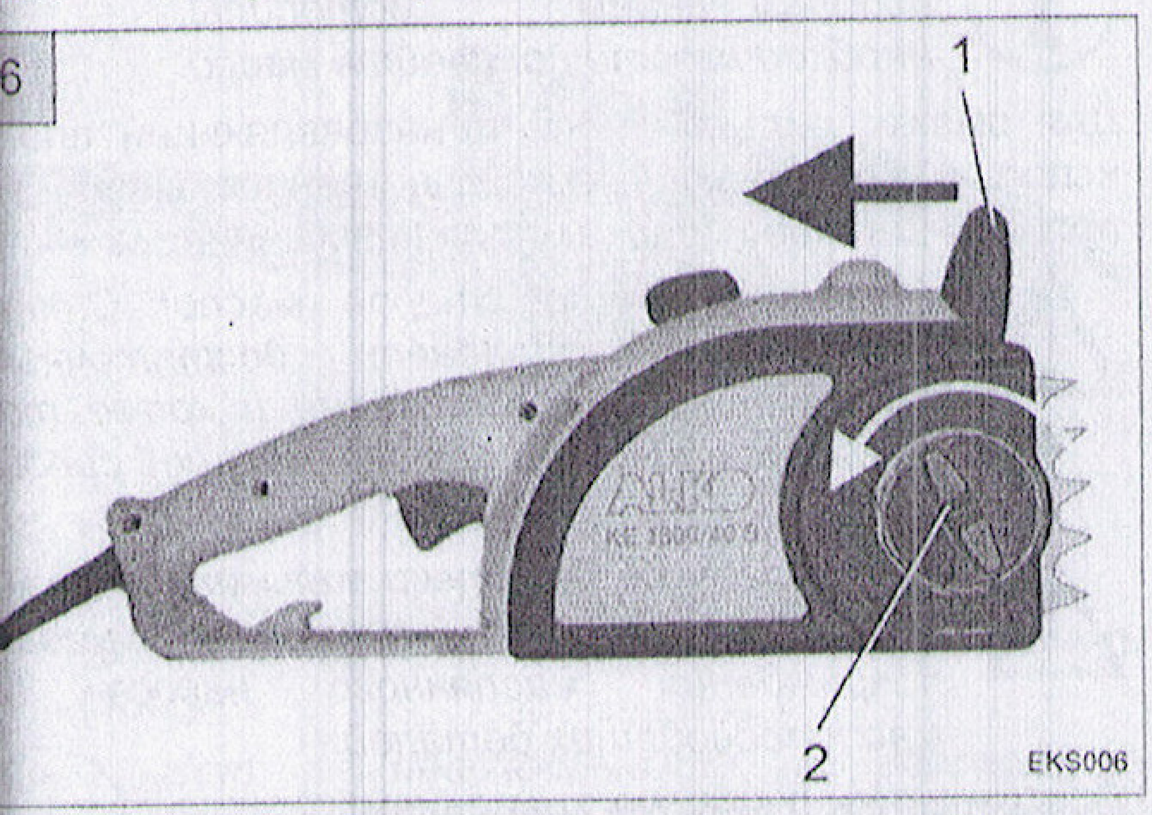

Освободите тормоз цепи. Потяните рукооградитель (6/1) в направлении стрелки к лучковой рукоятке.

Открутите клеммные гайки (6/2) крышки зубчатого колеса по направлению стрелки и снимите крышку.

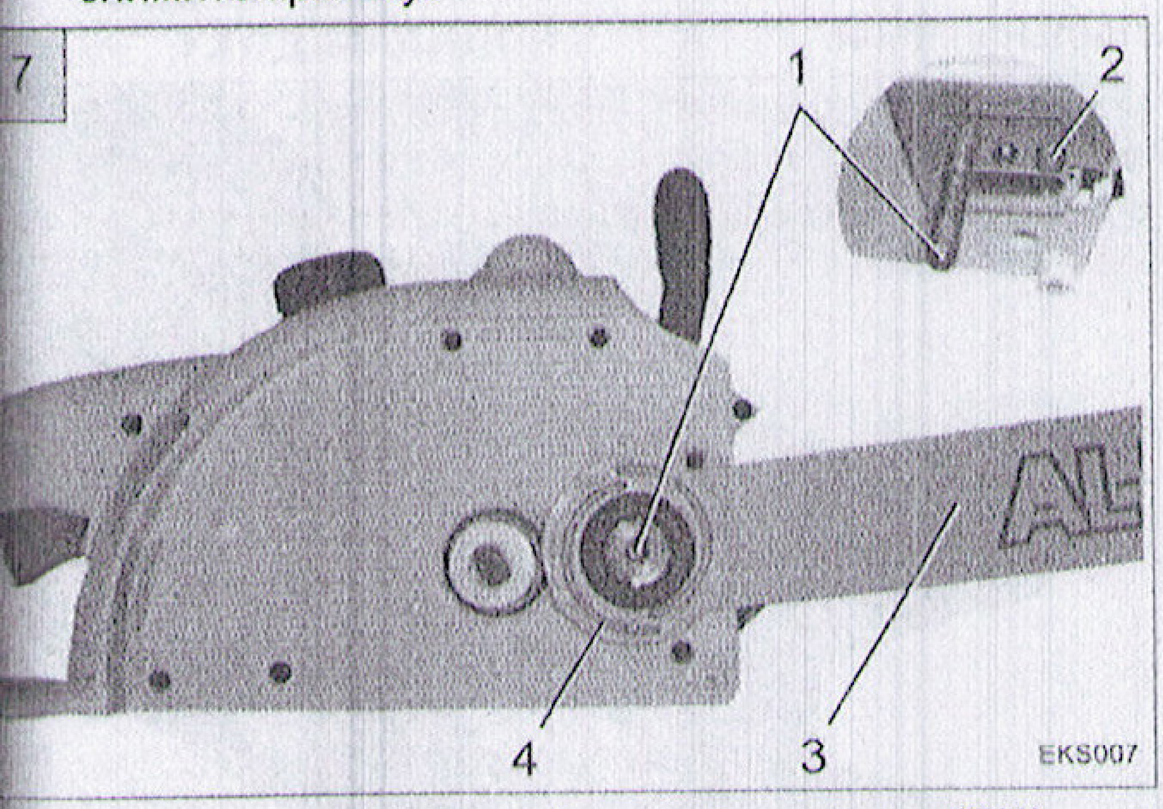

Поверните натяжной диск цепи (7/4) на открученной направляющей планке (7/3) полностью вправо.

2. Установите направляющую планку (7/3) на шпильки с резьбой (7/1) и направляющие пальцы (7/2).
3. Поверните натяжной диск цепи (7/4) влево, насколько это возможно. При этом направляющая планка сдвинется в направлении зубчатого колеса цепи.

3.2.2 Монтаж пильной цепи

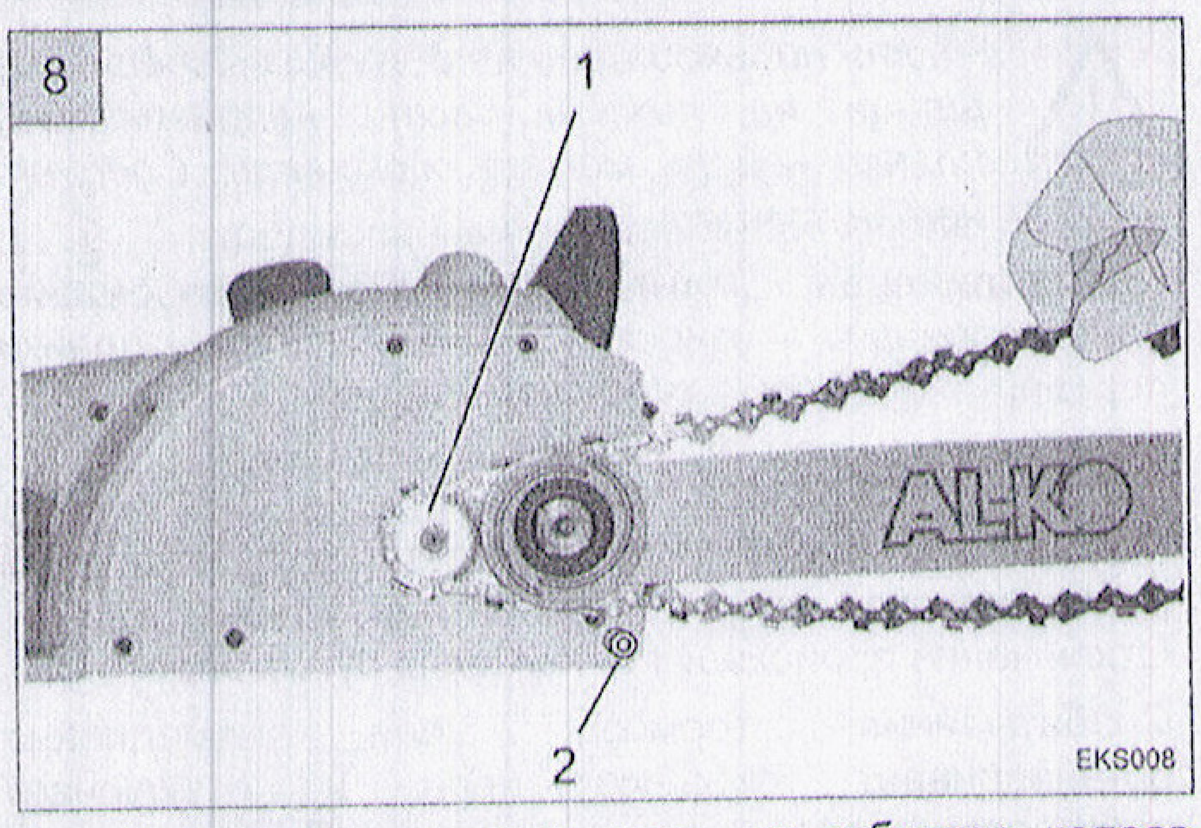

1. Установите пильную цепь на зубчатое колесо (8/1) и в шлиц на направляющей планке.
2. Проведите пильную цепь вокруг возвратной звёздочки направляющей планки и немножко потяните в направлении стрелки.
3. Проведите пильную цепь через петлю цепи (8/2). Пильная цепь снизу планки слегка провисает.
4. Установите крышку зубчатого колеса и слегка затяните клеммные гайки (6/2).

3.2.3 Натяжение пильной цепи

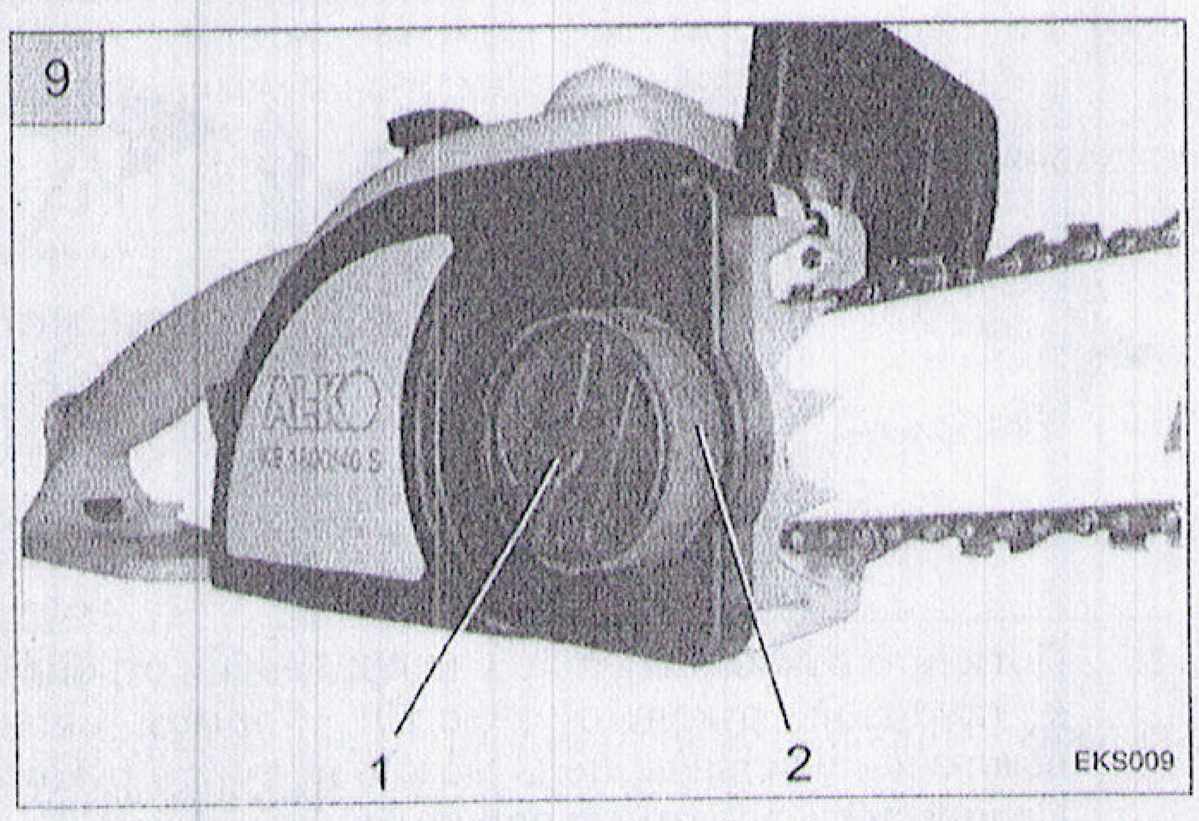

1. Чтобы проверить пильную цепь, слегка проверните её рукой. Она должна правильно размещаться на зубчатом колесе и в направляющей планке.
2. Поверните красное натяжное кольцо (9/2) вправо. Цепь будет натянута.

Пильная цепь хорошо натянута, если в середине планки её можно поднять на 3-4 мм и слегка протянуть рукой.

3. Прочно затяните клеммные гайки (9/1).

3.3 Контроль натяжения цепи

Часто проверяйте напряжение цепи, так как во время эксплуатации цепь удлиняется.

В **холодном состоянии** пильная цепь должна прилегать к нижней части направляющей планки и её можно свободно подтянуть.

При **рабочей температуре** цепь удлиняется и немножко висит.

Части пильной цепи не должны выходить из шлица на нижней части направляющей планки – цепь может соскочить. Следует натянуть цепь.

Направляющая планка: Во избежание одностороннего износа направляющей планки переверните её при каждой замене цепи.

3.4 Тормоз цепи

Мотопила имеет ручной тормоз, который активизируется напр. при обратной ударе (отдаче). Отключение происходит с помощью рукооградителя.

Срабатывание тормоза цепи немедленно останавливает пильную цепь и отвключает электродвигатель.

Тормоз цепи уменшает возможность травмы при обратном ударе, но не обеспечивает достаточную защиту при безответственном ипользовании пилы.

Перед началом работы проверьте тормоз цепи.

3.4.1 Проверка работы тормоза цепи при выключенном электродвигателе

10

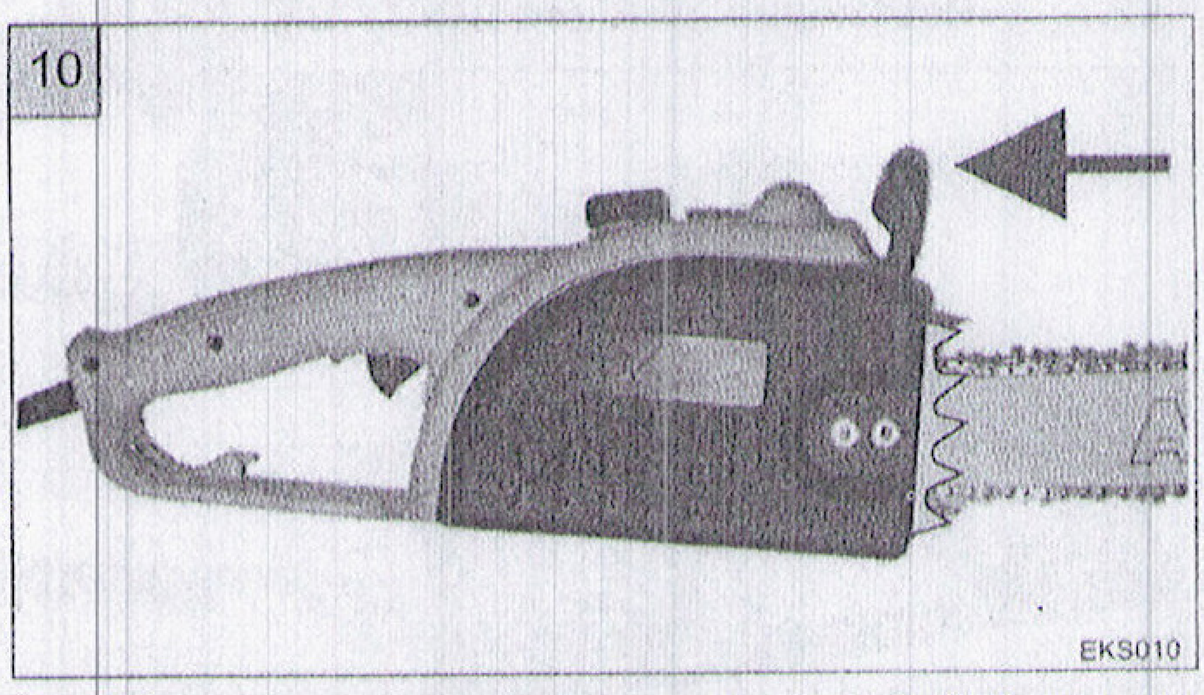

1. Потяните рукооградитель в направлении стрелки к лучковой рукоятке (Рис.10). Тормоз цепи выключен. Пильную цепь можно потянуть рукой. Используйте защитные перчатки.

11

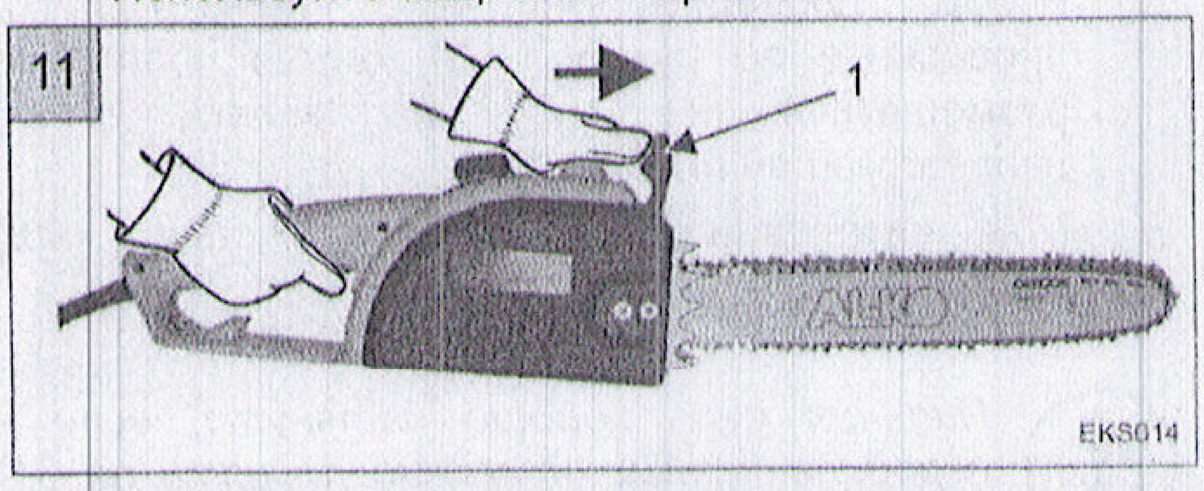

2. Нажмите рукооградитель вперед в направлении стрелки (Рис.11). Тормоз цепи включен. Теперь ни в коем случае нельзя тянуть за пилную цепь.

3.4.2 Проверка работы тормоза цепи при включенном электродвигателе

Перед началом работы проверите действие тормоза цепи при работающем электродвигателе.

1. Крепко держите мотопилу за рукоятку-держатель и лучковую рукоятку.
2. Запустите двигатель.
3. Нажмите рукооградитель вперед (Рис. 11). Пильная цепь и двигатель должны немедленно остановиться.

Нельзя запускать двигатель при включенном тормозе цепи.

Если пильная цепь сразу не останавливается, мотопилу использовать нельзя.
Необходимо проверить мотопилу в мастерской.

3.5 Масло для пильной цепи

Проверяйте уровень масла перед каждым использованием мотопилы, при необходимости доливайте масло.

Для смазки пильной цепи и направляющей планки используйте только высококачественное масло для пильной цепи без присадок для повышения липкости.

Не используйте старое масло! Старое масло не обладает достаточными смазочными способностями и кроме того является вредным для окружающей среды.

ПРи долгом бездействии пилы масло может загустеть, что может вызвать повреждения маслянного насоса или маслоподводящих деталей.

Поэтому, перед каждым хранением:

1. Слейте масло маслобака мотопилы.
2. Налейте в бак немного моторного масла.
3. Запустите пилу на некоторое время, чтобы почистить маслоподводящиечасти и насос.

Перед началом работы залейте в бак масло для пильной цепи.

12

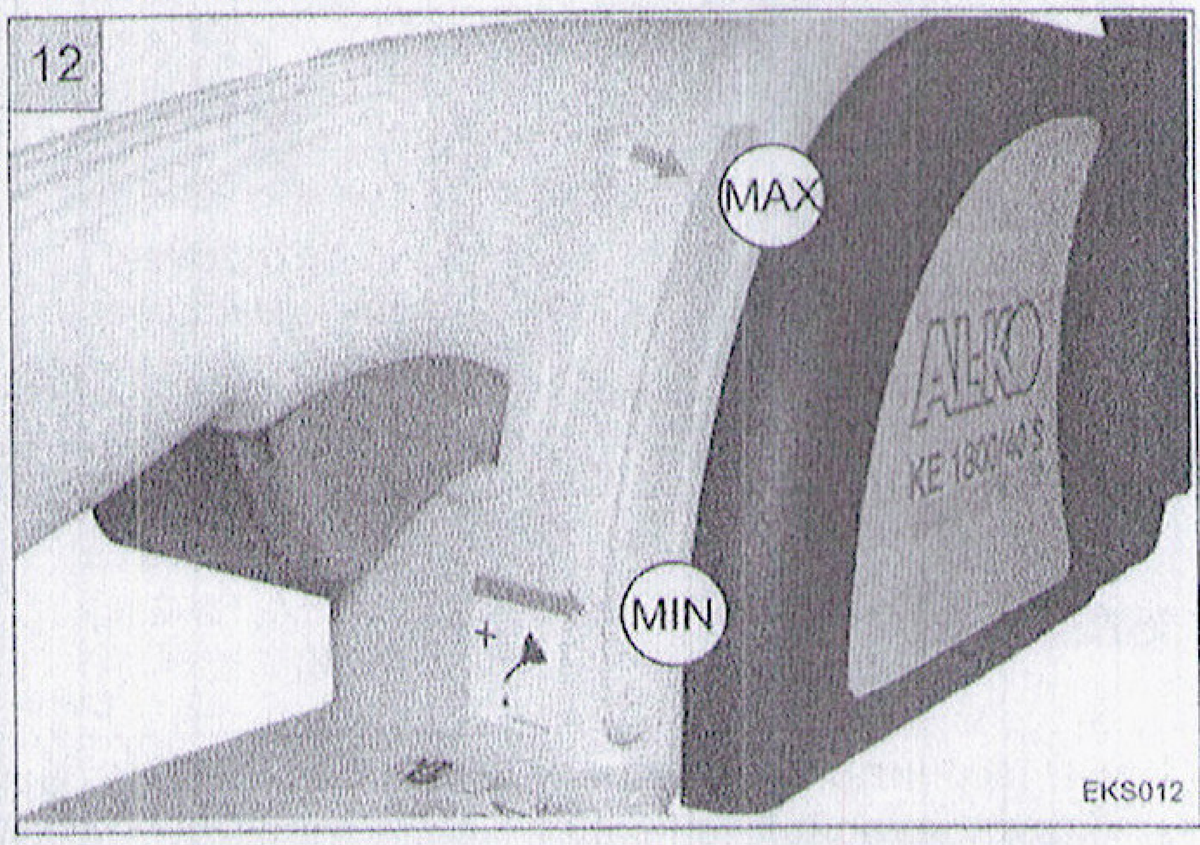

ся достаточной смазки пильной цепи в маслобаке льной цепи должно находится достаточное личество масла. Уровень масла можно нтролировать через смотровое окошко (Рис. 12). овень масла должен находится между отметками IN" и "MAX".

Введение в эксплуатацию

Проверяйте уровень масла перед каждым использованием мотопилы, при необходимости доливайте масло.

Перед каждым использованием мотопилы проверяйте работу тормоза цепи.

1 Запуск электродвигателя

Перед каждым включением мотопилы отпустите тормоз цепи. Потяните рукоградитель в направлении к лучковой рукоятке.

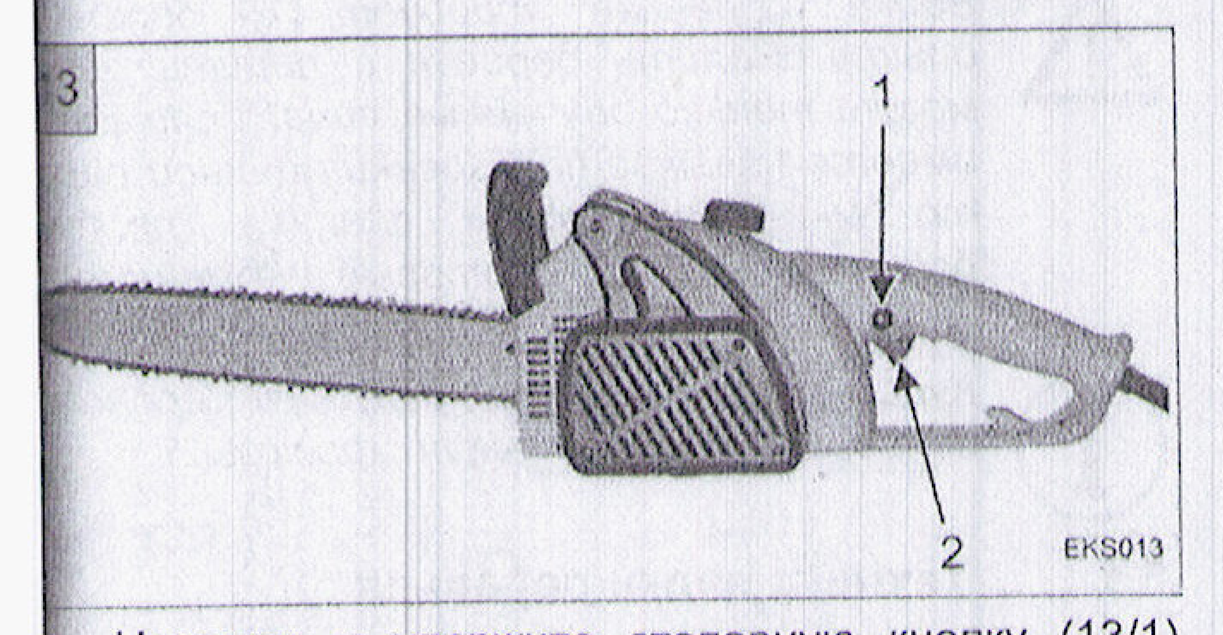

Нажмите и удержите стопорную кнопку (13/1) большим пальцем руки.

Нажмите и удержите переключатель Вкл./Выкл. (13/2).

Нет необходимости удерживать стопорную кнопку нажатой после запуска мотопилы. Необходимо избегать ошибочного запуска мотопилы.

2 Выключение двигателя

Отпустите переключатель Вкл./Выкл.

Уход за пилой

епная пила соответствует всем принятым нормам хники безопасности. Ремонт может производиться лько квалифицированным персоналом и с спользованием исключительно оригинальных лчастей

ПРи любых работах по обслуживанию и уходу за мотопилой:

отсоедините соединительный кабель от сети

наденьте защитные перчатки.

1 Заточка пильной цепи

Рекомендуем неопытным пользователям сдать цепь для точения в авторизованную сервисную мастерскую.

Не пользуйтесь тупой или дефектной цепью. Она увеличивает телесную нагрузку, вызывает снижение результатов порезки и сильный износ.

Для заточки пильной цепи пользуйтесь соответствующими инструментами:

круглый напильник Ø =4,0 мм,

направляющая напильника

калибр для цепи.

Все эти иснтрументы Вы можете купить в фирменных магазинах.

Острая пила производит хорошо сформованные опилки.. Если цепь создает деревянный порошок, её следует наточить.

Все зубья должны быть одной длины. В противном случае ход цепи нарушается, что может вызвать её обрыв .

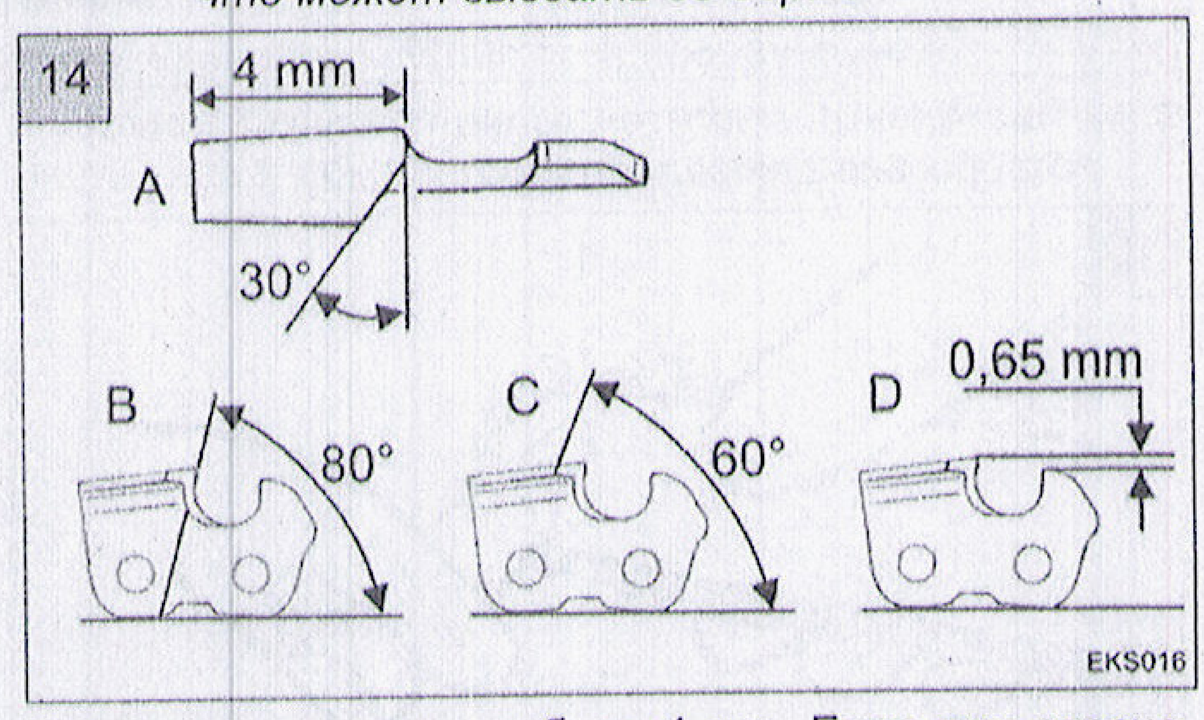

Минимальная длина зубьев 4 мм. Если они короче, следует заменить цепь. .

Необходимо соблюдать углы зубьев.

Для простой заточки достаточно 2-3 прохода напильником в направлении изнутри наружу.

Если цепь плохо наточена повышается опасность обратного удара.

После 3 – 4-разовой заточки цепи сдайте её в авторизованную сервисную мастерскую для заточки. Там наточат также ограничитель глубины, обеспечивающий расстояние D (рис. 14).

5.2 Уход за зубчатым колесом

Тщательно чистите мотопилу после каждого использования.

1. Открутите крышку зубчатого колеса.
2. Почистите внутреннюю зону кисточкой.
3. Снимите пильную цепь и направляющую планку.
4. Почисите шлиц планки и отверстие для заливки масла.

5.3 Направляющая планка

Чтобы избежать одностороннего износа направляющей планки, переворачивайте планку после каждой заточки и замене цепи.

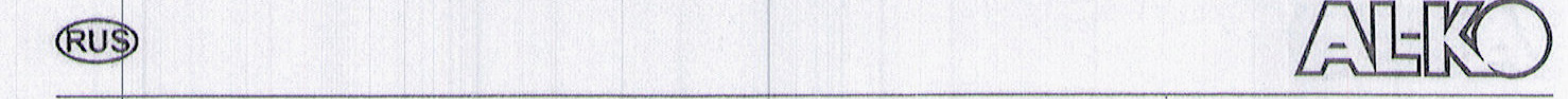

*В модели **KE 1800/40 S** перед переворотом необходимо перемонтировать устройство быстрого натяжения цепи на направляющей планке. См. Раздел 5.3.1.*

Регулярно проверяйте направляющую планку на повреждения. При необходимости удаляйте заусенцы (Рис. 15).

15

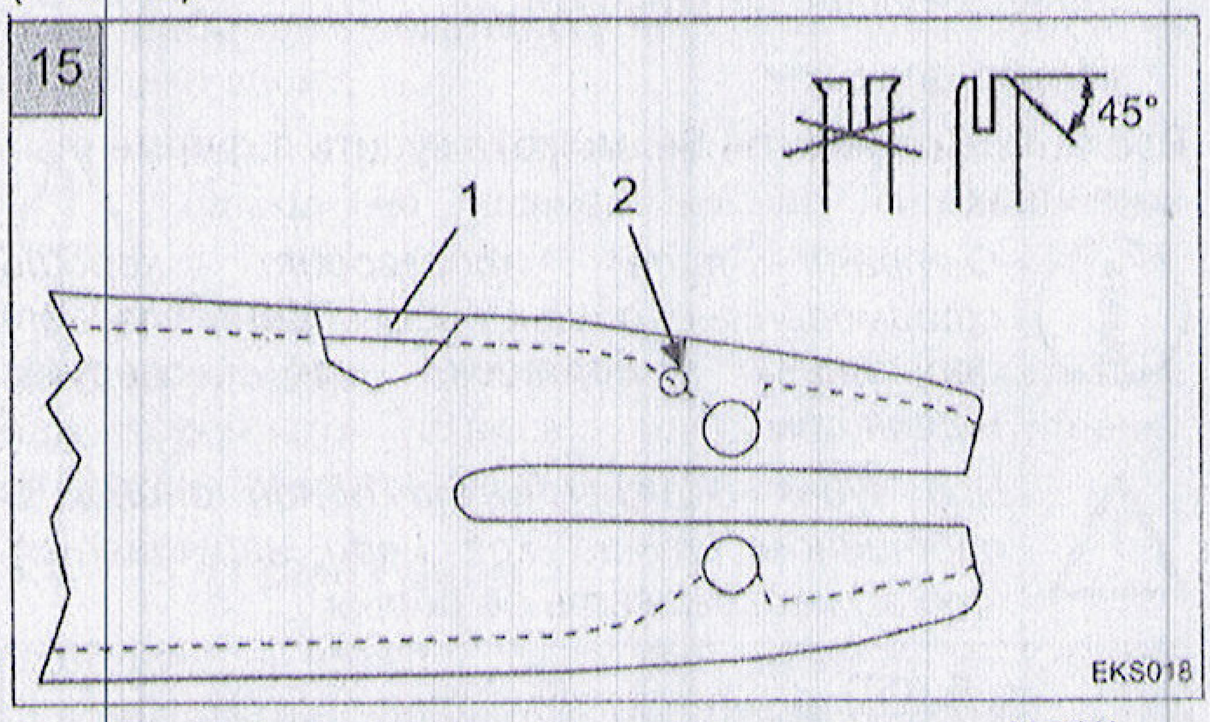

1. Тщательно чистите шлиц планки (15/1) и отверствие для залива масла (15/2).

16

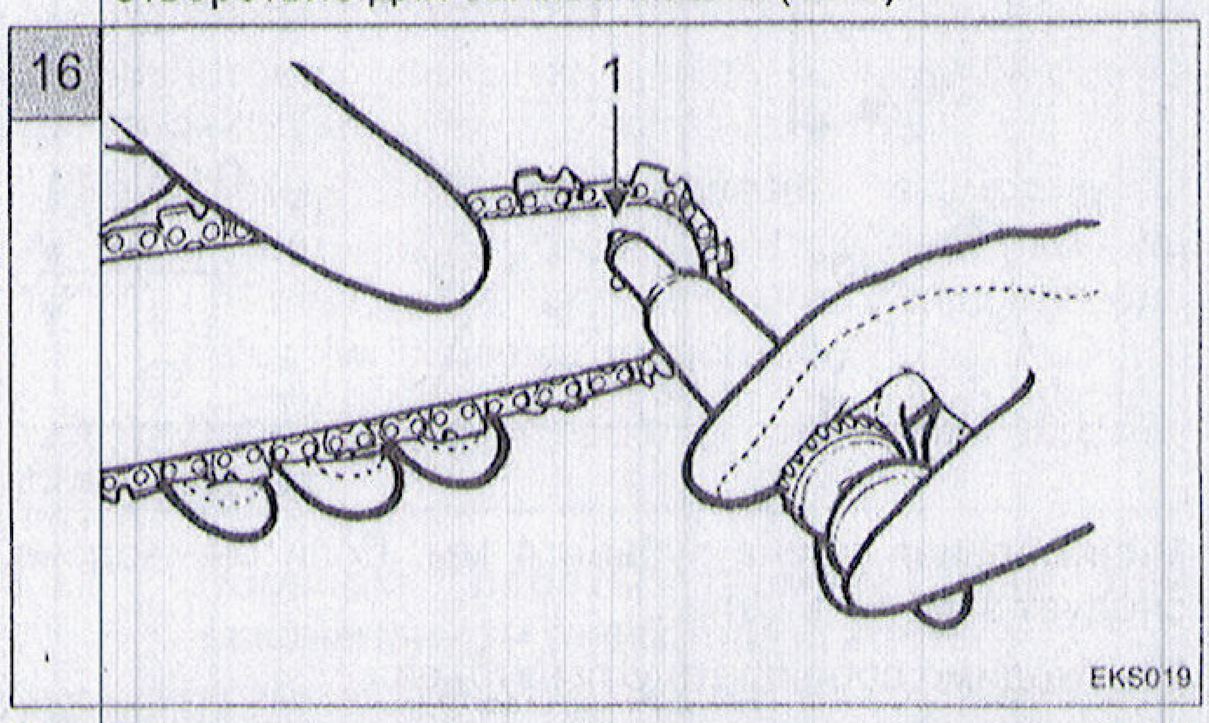

2. Тщательно чистите отверствие для смазки (16/1) в торце планки (из обеих сторон).
3. Используя пресс для смазки введите в отверствие столько смазки, чтобы она равномерно выступала на концах зубчатого колеса. При этом необходимо вращать колесо.

5.3.1 Перемонтирование устройства быстрого натяжения цепи на направляющей планке

17

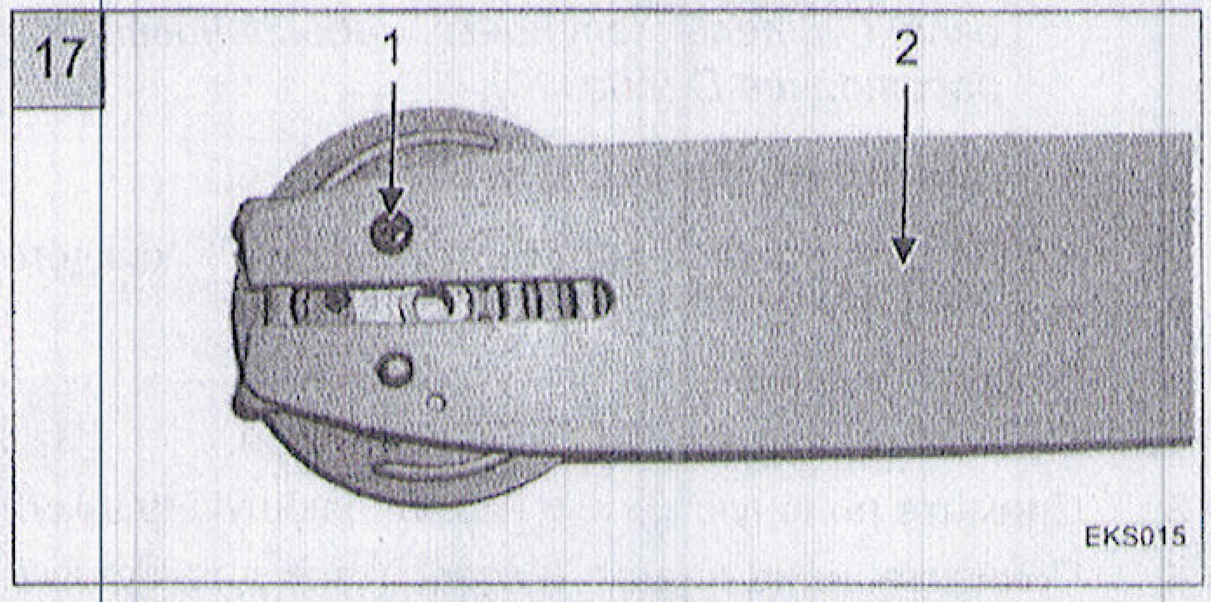

1. Выкрутите винт с крестообразным шлицом (17/1).
2. Снимите направляющую планку, поверните и затяните винтом с крестообразным шлицом (17/1).

5.4 Хранение пилы

Тщательно почистите мотопилу после использования. После каждого пользования цепной пилой её необходимо основательно почистить и хранить в сухом и недоступном для детей месте.

Если Вы не будете пользоваться мотопилой более 30 дней, следует принять следующие меры:

1. Вылейте из маслобака масло для пильной цепи.
2. Налейте в бак немного моторного масла.
3. Дайте пиле поработать какое-то время, чтобы почистить насос и маслоподводы.
4. Снимите пильную цепь и направляющую планку, почистите их и обрызгайте их маслом, предохраняющим от ржавления.
5. Тщательно почистите мотопилу и храните в сухом месте.

6 Работа и техника работы

Валка деревьев требует в большого опыта. Валить деревья и пилить ветви могут только обученные лица. Если Вы не имеете навыков пользования цепной пилой, то мы рекомендуем сделать пробные распилы дерева, который помещён на опоры или подобную конструкцию.

Курсы работы с пилой регулярно проводят сельскохозяйтсвенные профсоюзы.

6.1 Техника валки деревьев

В зоне работы не смеют находиться другие лица или животные.

Безопасным расстоянием между падающими деревьми считается 2½ длины дерева.

Не пилите торцом направляющей планки. Опасность обратного удара.

На больших деревьях необходимо сделать надрезы. Они определяют направление их падения.

Валку можно начать только при наличии достаточного свободного пространства для отхода.

18

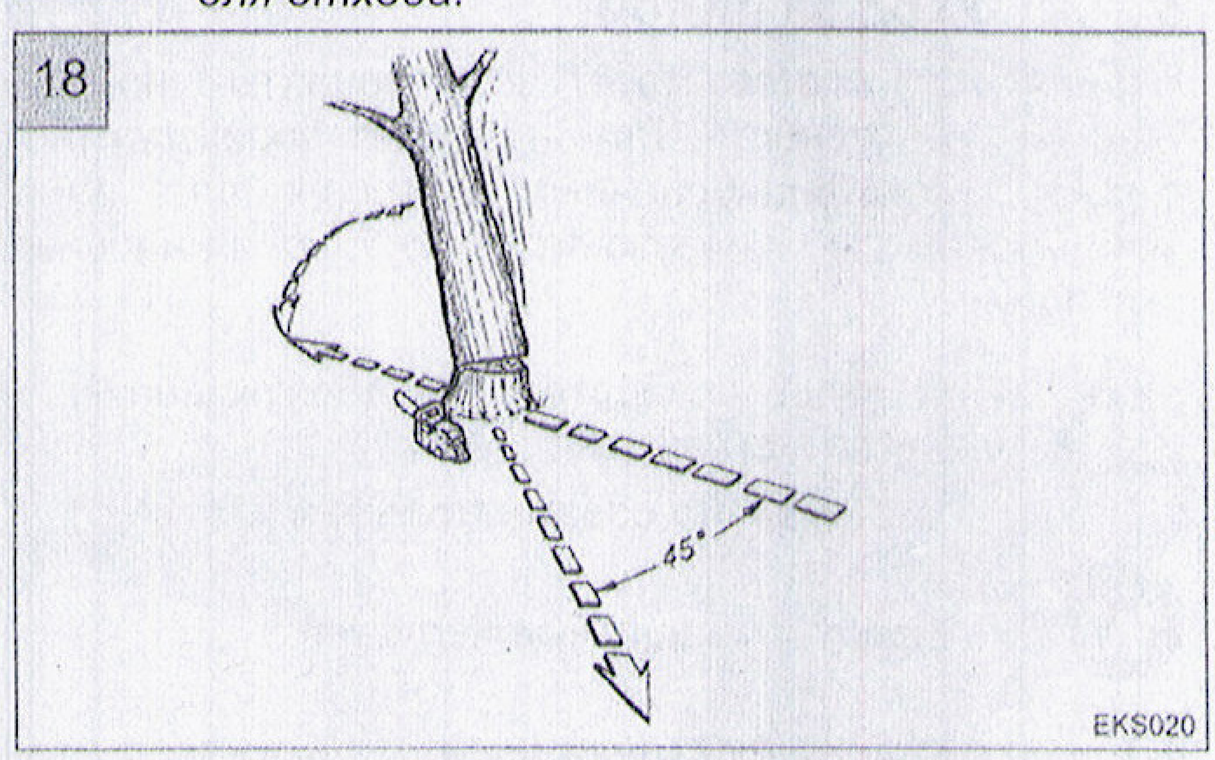

Свободная зона для отхода должна иметь радиус прибл. 45° наискось назад.

Для направления падения дерева необходимо учитывать:

естественный наклон дерева,
высоту дерева,
большое количество ветвей,
местонахождение равнина/откос,
асиметричный рост, повреждения дерева,
направление и скорость ветра,
снег на ветвях.

Не валите деревья во время ветра.

2 Валка деревьев

ред валкой дерева необходимо сделать на нем 3 реза / 2 надреза и 1 разрез для валки.

и выполнении разреза для валки и поперечных зрезов необходимо под дерево установить стопор.

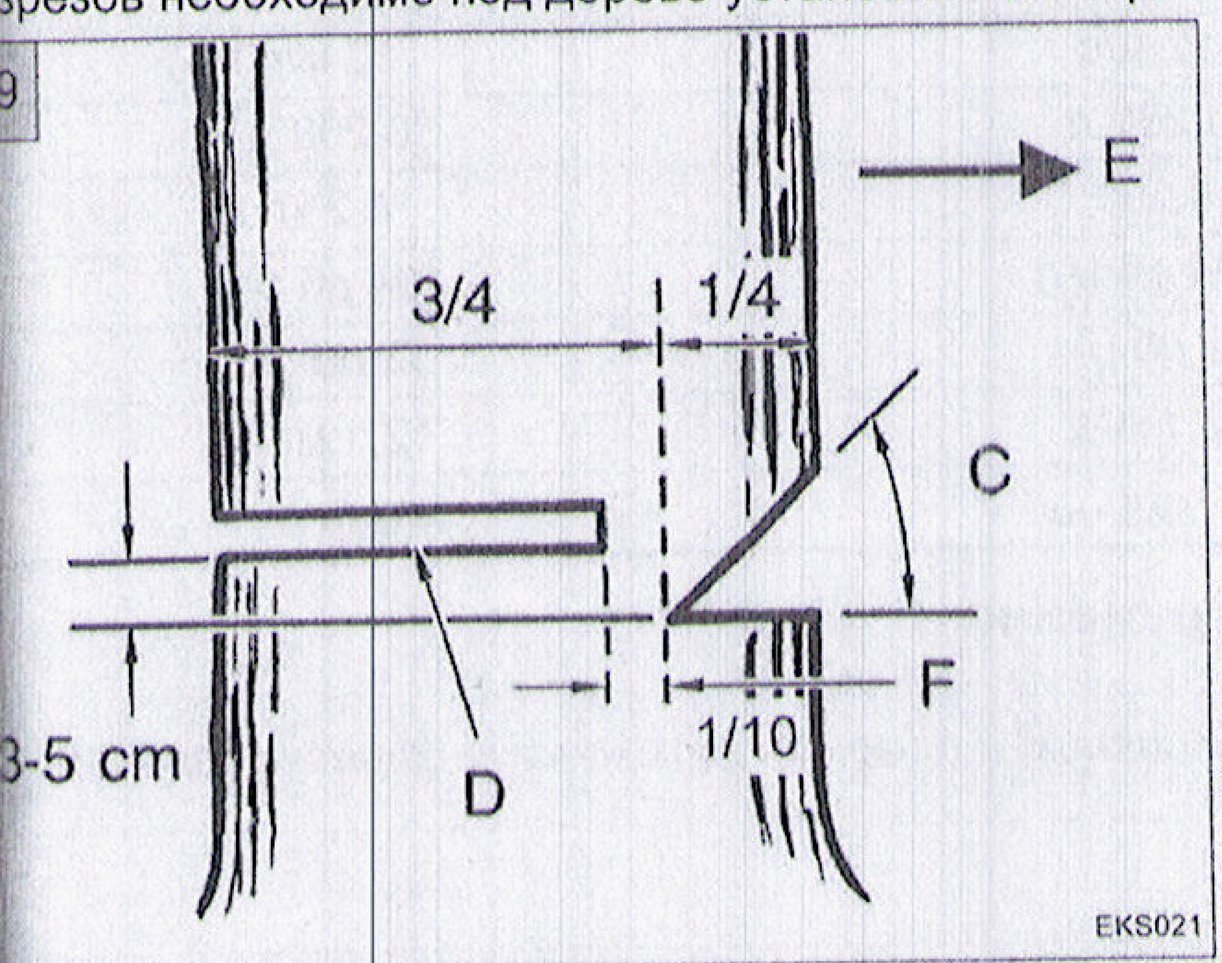

адрез для валки (19/C) выполняется в нужном правлении падения (19/E), как можно ближе земле.

Надрез для валки (19/C) сначала выполняется наискось сверху, потом горизонтально.

Разрез для валки (19/D) выполняется горизонтально напротив надреза для валки. Разрез должен быть прибл. на 3-5 см выше надреза.

Между разрезом и надрезом должен сохраниться недопил (19/F) шириной прибл. 1/10 диаметра ствола дерева.

сли дерево начинает падать во время пиления, азу же вытащите мотопилу из разреза и отойдите в езопасную зону. Обращайте внимание на падающие чья и ветви.

сли дерево продолжает стать, свалите его при мощи клиньев, вставляемых в разрез. Обращайте имание на падающие сучья и ветви.

6.3 Отрезка ветвей

При отрезке ветвей обоприте мотопилу на ствол дерева.

Не пилите торцом планки. Опасность обратного удара.

Обращайте внимание на ветки под нагрузкой.

Свободно висящие ветви не пилите снизу.

Не стойте на стволе дерева во время отрезки ветвей.

Прорезные, продольные и сердцевидные разрезы могут делать только опытные пользователи.

6.4 Поперечная распиловка пиломатериала

Всегда пользуйтесь козелками.

Не удерживайте дерево ногой. Не позволяйте удерживать дерево другим лицам.

Предохраняйте кругляк от проворачивания.

Направляйте мотопилу таким образом, чтобы ни одна часть тела не была в зоне действий пильной цепи.

7 Технические данные

Тип	KE 1800/35	KE 1800/40 S
Электродвигатель	230 В ~/50-60 Гц	230 В ~/50-60 Гц
Число холостых оборотов	6000-7000 мин $^{-1}$	6000-7000 мин $^{-1}$
Мощность	1800 Вт	1800 Вт
Длина – Направляющая планка(OREGON)	350 mm (SD)	400 mm (SD)
Пильная цепь (OREGON)	3/8“ / 91 PJ 050	3/8“ / 91 PJ 055
Толщина приводного устройства	1,27 мм	1,27 мм
Шаг зацепления – Зубчатое колесо	*3/8“*	*3/8“*
Число зубьев	6 z	6 z
Тормоз цепи	Да	Да
Время срабатывания тормоза цепи	0,1 с	0,1 с
Скорость цепи	12 м/с	12 м/с
Объем маслобака цепи	0,200 л	0,200 л
Вес нетто без цепи и шины	4,2 кг	4,2 кг
Уровень мощности шума L_{WA}	104 дб (А)	104 дб (А)
Уровень звукового давления L_{PA}	93 дб (А)	93 дб (А)
Виброускорение a_{vhw}	12,1 м/с^2	12,1 м/с^2
рабочая длина шины	325 мм	375 мм

8 Неполадки, возможные причины, устранение

⚠ *Перед проведением любых работ по техобслуживанию и ремонту отключите сетевую вилку.*

Неполадки	Возможные причины	Устранение
Электродвигатель не запускается	Нет напряжения	Включите подачу напряжения
	Поврежден сетевой кабель	Замените сетевой кабель
	Включен тормоз цепи	Отключите тормоз цепи
Не происходит смазка цепи	Маслобак пустой	Проверьте маслобак / Залейте масло
	Загрязнена направляющая планка	Почистите отверстие подачи масла / маслонаправляющий паз

Дефекты, которые не возможно устранить по данным в приведённой таблице, может ликвидировать только авторизованный сервис.